Ersatzteile: Abspannung ESM7

RA55

Sicherheit / ELVOX Automationen / Ersatzteile / Schiebetorantriebe

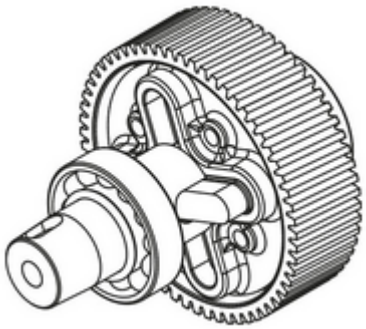

Abspannung ESM7

Getriebesatz ESM7. Enthält Welle, Zahnkranz, Abtriebsritzel, Bronzelager und Sprengringe

Produktstatus

2 - Wird gelöscht

Mindestbestellmenge

1 NR

Technische Daten

- **Gruppe**: Tor-, Rollladenantriebe/Pumpen/Ventilatoren
- **Klasse**: Getriebemotor für Türsteuerungssysteme
- **Länge**: 300 mm
- **Höhe**: 150 mm

Verpackung

8 013406 273963

Artikelnummer	8013406273963
Menge	1 NR
Abm.	30x11x15 [cm]
Gewicht	743 [g]

Legal

Vimar behält sich das Recht vor, jederzeit und ohne Vorankündigung die Merkmale der gemeldeten Produkte zu ändern.Die Installation muss durch Fachpersonal gemäß den im Anwendungsland des Geräts geltenden Vorschriften zur Installation elektrischen Materials erfolgen.Für die Nutzungsbedingungen der im Produktblatt enthaltenen Informationen verweisen wir auf Nutzungsbedingungen.