VIMAR

Manuale installatore - Installer manual
Manuel installateur - Installationsanleitung
Manual del instalador - Manual do instalador
Εγχειρίδιο τεχνικού εγκατάστασης - دليل القائم بالتركيب

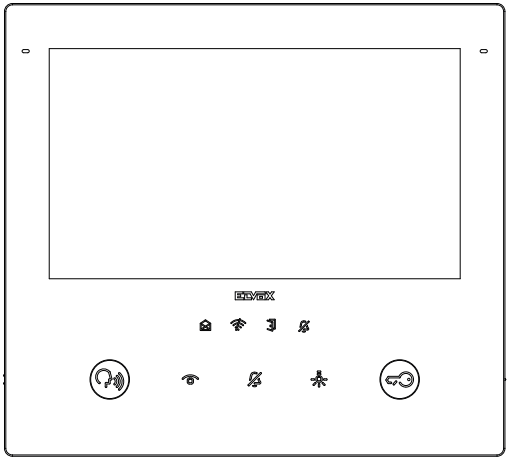

TAB

40617 - 40617.04

Videocitofono TAB 7S UP 7" IP Wi-Fi vivavoce

TAB 7S UP 7” IP Wi-Fi hands-free video entryphone

Portier-vidéo TAB 7S UP 7 pouces IP Wi-Fi mains libres

WLAN-Freisprech-Videohaustelefon TABS 7" IP

Videoportero TAB 7S 7" IP Wi-Fi manos libres

Videoporteiro TAB 7S UP 7" IP Wi-Fi alta-voz

Θυροτηλεόραση ανοικτής ακρόασης TAB 7S UP 7" IP Wi-Fi

جهاز إنتركم فيديو TAB 7S UP 7" IP Wi-Fi بسماعة مكبرة للصوت

ELVOX Videocitofonia

- Dati dimensionali
- Dimensional data
- Dimensions
- Maßangaben
- Medidas
- Dados dimensionais
- **Δεδομένα διαστάσεων**
- الأبعاد والمقاسات

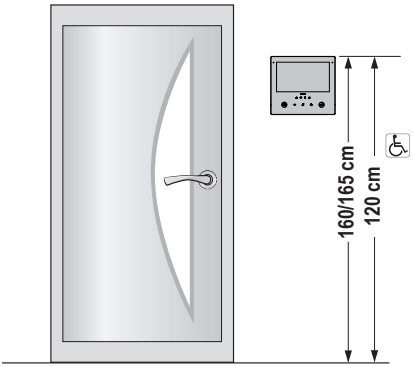

- Altezza consigliata salvo diversa normativa vigente.
- Recommended height, unless different regulations are specified.
- Hauteur recommandée sauf autre norme en vigueur.
- Empfohlene Höhe, falls die gesetzlichen Vorschriften nichts anderes vorschreiben.
- Altura recomendada salvo normativa vigente diferente
- Altura recomendada, salvo normativa vigente em contrário.
- Συνιστώμενο ύψος εκτός εάν ισχύει διαφορετική νομοθεσία.
- الارتفاع الموصى به ما لم تكن هناك تشريعات تنص على غير ذلك.

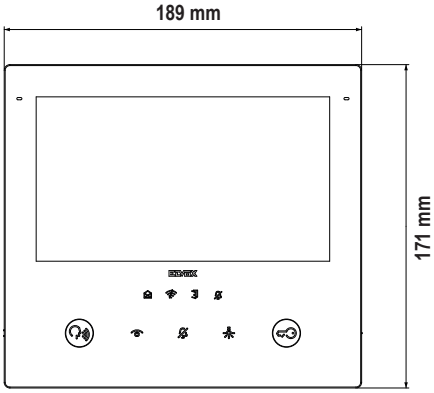

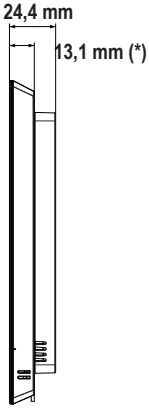

(*) Spessore del dispositivo installato a semi incasso con scatola dedicata (40591).
Device thickness installed semi-flush mounting with dedicated box (40591).
Épaisseur du dispositif à semi-encastrement avec boîte dédiée (40591).
Stärke des in Halbeinbau installierten Geräts mit dedizierter Dose (40591).
Espesor del dispositivo montado semi-empotrado con caja específica (40591).
Espessura do dispositivo instalado no modo de semi-embeber com caixa dedicada (40591).
Πάχος μηχανισμού ημιχωνευτής εγκατάστασης με ειδικό κουτί (40591).
سماكة الجهاز المثبت بنظام شبه مبيَّت التركيب بعلبة مخصصة لذلك (40591).

- Si consiglia di installare il dispositivo facendo attenzione a non esporlo a fonti dirette di illuminazione in modo da evitare fastidiosi fenomeni di riflessione sulla superficie dello schermo LCD.
- The device should be installed while taking care not to expose it to direct sources of light so as to avoid annoying glare on the surface of the LCD screen.
- Il est conseillé d'installer le dispositif en ayant soin de ne pas l'exposer directement à une source d'éclairage afin d'éviter tout reflet sur l'écran LCD.
- Das Gerät sollte keiner direkten Beleuchtung ausgesetzt werden, um störende Spiegelungen auf dem LCD-Bildschirm zu vermeiden.
- Se recomienda montar el dispositivo comprobando que no quede expuesto a fuentes directas de iluminación para evitar molestos fenómenos de reflexión en la superficie de la pantalla LCD.
- É aconselhável instalar o dispositivo tendo o cuidado de não o expor a fontes diretas de iluminação de modo a evitar os incómodos fenómenos de reflexo na superfície do ecrã LCD.
- Συνιστάται η εγκατάσταση του μηχανισμού με ιδιαίτερη προσοχή ώστε να προστατεύεται από πηγές άμεσου φωτισμού και να αποφεύγονται τα ενοχλητικά φαινόμενα αντανάκλασης στην επιφάνεια της οθόνης LCD.
- يُنصح بتركيب الجهاز مع الحرص على عدم تعريضه لمصادر الإضاءة المباشرة بحيث يتم تحاشي ظواهر الانعكاس الضوئي المزعجة على أسطح الشاشة LCD.

- Installazione
- Installation
- Installation
- Installation
- Montaje
- Instalação
- Εγκατάσταση
- التركيب

- L'installazione deve essere effettuata da personale qualificato con l'osservanza delle disposizioni regolanti l'installazione del materiale elettrico in vigore nel paese dove i prodotti sono installati.
- Installation should be carried out by qualified personnel in compliance with the current regulations regarding the installation of electrical equipment in the country where the products are installed.
- L'installation doit être confiée à des techniciens qualifiés et effectuée dans le respect des dispositions réglant.
- Die Installation muss durch Fachpersonal gemäß den im Anwendungsland des Produkts geltenden Vorschriften zur Installation elektrischen Materials erfolgen.
- El montaje debe ser realizado por personal cualificado cumpliendo con las correspondientes disposiciones en vigor.
- A instalação deve ser efetuada por pessoal qualificado de acordo com as disposições que regulam a instalação de material elétrico, vigentes no país em que os produtos são instalados.
- Η εγκατάσταση πρέπει να πραγματοποιείται από εξειδικευμένο προσωπικό σύμφωνα με τις ισχύουσες ρυθμιστικές διατάξεις.
- يجب أن تتم عملية التركيب من قِبل فنيين متخصصين ومعتمدين مع الالتزام بالقواعد التشريعات المنظمة لهذا الأمر

Possibilità di installazione:
- A parete con viti e tasselli, diametro 6 (non forniti).
- Installazione su scatola:
  - Scatola semi-incasso 40591
  - Scatola circolare (Vimar V71701)
  - Scatola rettangolare 3 moduli (Vimar V71303, V71703) in verticale o orizzontale.
  - Scatola quadrata British standard.
  - Scatole 720E, 7249 (con accessorio 40196)
  - Scatole 6149, V71318, V71718 (con accessorio 755S)
- Da tavolo: con accessorio base da tavolo 40596.

Installations possibles :
- En saillie avec vis et goujons, diamètre 6 (non compris).
- Installation sur boîte :
  - Boîte de semi-encastrement 40591
  - Boîte ronde (Vimar V71701)
  - Boîte rectangulaire 3 modules (Vimar V71303, V71703), pose verticale ou horizontale.
  - Boîte carrée standard britannique.
  - Boîtes 720E, 7249 (avec accessoire 40196)
  - Boîtes 6149, V71318, V71718 (avec accessoire 755S)
- De table : avec accessoire base de table 40596.

Posibilidades de montaje:
- De superficie con tacos y tornillos, diámetro 6 (no suministrados).
- Montaje en caja:
  - Caja semi-empotrada 40591
  - Caja redonda (Vimar V71701)
  - Caja rectangular 3 módulos (Vimar V71303, V71703) in verticale o orizzontale.
  - Caja cuadrada estándar británico.
  - Cajas 720E, 7249 (con accesorio 40196)
  - Cajas 6149, V71318, V71718 (con accesorio 755S)
- De sobremesa: con accesorio de sobremesa 40596.

Δυνατότητα εγκατάστασης:
- Επιτοίχια, με βίδες και ούπα, διαμέτρου 6 (δεν παρέχονται).
- Εγκατάσταση σε κουτί:
  - Ημιχωνευτό κουτί 40591
  - Στρογγυλό κουτί (Vimar V71701)
  - Ορθογώνιο κουτί 3 στοιχείων (Vimar V71303, V71703) κατακόρυφα ή οριζόντια.
  - Τετράγωνο κουτί βρετανικού προτύπου.
  - Κουτιά 720E, 7249 (με εξάρτημα 40196)
  - Κουτιά 6149, V71318, V71718 (με εξάρτημα 755S)
- Επιτραπέζια: με εξάρτημα επιτραπέζιας βάσης 40596.

Installation possibilities:
- Surface mounting with screws and plugs, diameter 6 (not supplied).
- Installation in mounting box:
  - Semi-flush mounting box 40591
  - Round mounting box (Vimar V71701)
  - Vertical or horizontal rectangular mounting box with 3 modules (Vimar V71303, V71703).
  - British standard square mounting box.
  - Mounting boxes 720E, 7249 (with accessory 40196)
  - Mounting boxes 6149, V71318, V71718 (with accessory 755S)
- Desktop mounting: with desktop base accessory 40596.

Installationsmöglichkeiten:
- Aufputz-Installation mit Schrauben und Dübeln, Durchmesser 6 (nicht beigestellt).
- Installation in Dose:
  - Halbeinbau-Dose 40591
  - Runde Dose (Vimar V71701)
  - Rechteckige 3-Modul-Dose (Vimar V71303, V71703) vertikal oder horizontal.
  - Quadratische Dose British Standard.
  - Dosen 720E, 7249 (mit Zubehör 40196)
  - Dosen 6149, V71318, V71718 (mit Zubehör 755S)
- Als Tischgerät: mit Tischzubehör 40596.

Possibilidade de instalação:
- Na parede com parafusos e buchas, diâmetro 6 (não fornecidos).
- Instalação em caixa:
  - Caixa de semi-embeber 40591
  - Caixa circular (Vimar V71701)
  - Caixa retangular 3 módulos (Vimar V71303, V71703) na vertical ou horizontal.
  - Caixa quadrada British standard.
  - Caixas 720E, 7249 (com acessório 40196)
  - Caixas 6149, V71318, V71718 (com acessório 755S)
- De mesa: com acessório base de mesa 40596.

إمكانيات التركيب:
- تركيب حائطي ببراغي ومراسي براغي، قُطر 6 (لا تأتي مع الجهاز).
- تركيب على علبة:
  - علبة شبه مبيَّتة التركيب 40591
  - علبة دائرية (Vimar V71701)
  - علبة مستطيلة الشكل 3 وحدات (Vimar V71303, V71703) رأسيًا أو أفقيًا.
  - علبة مربعة British قياسية.
  - عُلب 720E, 7249 (مع إكسسوار 40196)
  - عُلب 6149, V71318, V71718 (مع إكسسوار 755S)
- على طاولة: بإكسسوار قاعدة تثبيت على طاولة 40596.

- Installazione semi incasso con scatola dedicata 40591
- Example of fixing on box 40591
- Installation de semi-encastrement avec boîte dédiée 40591
- Halbeinbau-Installation mit dedizierter Dose 40591
- Montaje semi-empotrado con caja específica 40591
- Instalação de semi-embeber com caixa dedicada 40591
- Ημιχωνευτή εγκατάσταση με ειδικό κουτί 40591
- التركيب شبه مبيت في علبة مخصصة لذلك 40591

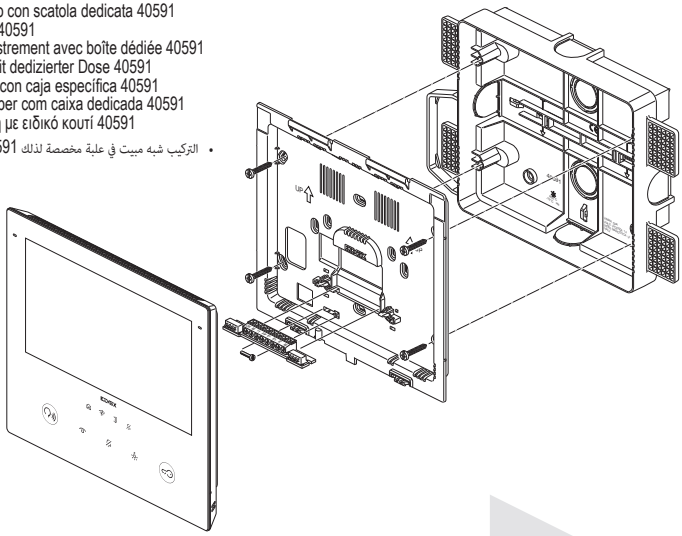

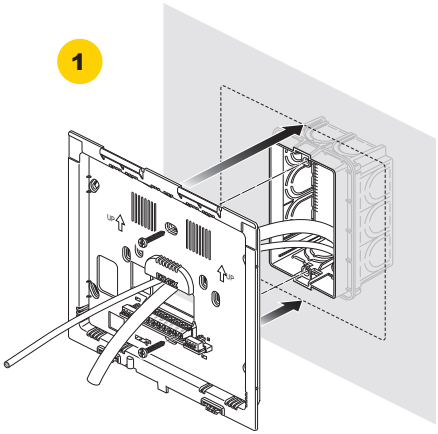

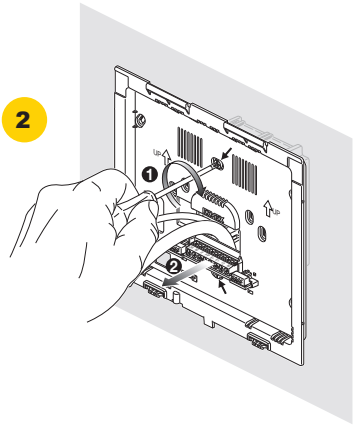

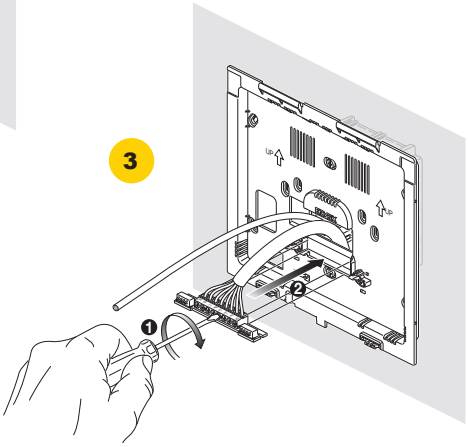

- Installazione a parete con fissaggio su scatola 3 moduli verticale (Vimar V71303)
- Example of fixing on vertical mounting box with 3 modules (Vimar V71303)
- Installation en saillie avec fixation sur boîte 3 modules verticale (Vimar V71303)
- Halbeinbau-Installation mit dedizierter Dose V71303)
- Montaje de superficie con fijación en caja vertical de 3 módulos (Vimar V71303)
- Instalação na parede com fixação em caixa de 3 módulos vertical (Vimar V71303)
- Επιτοίχια εγκατάσταση με στερέωση σε κατακόρυφο κουτί 3 στοιχείων (Vimar V71303)
- التركيب على الحائط بتثبيت في علبة بـ 3 وحدات عمودية (Vimar V71303)

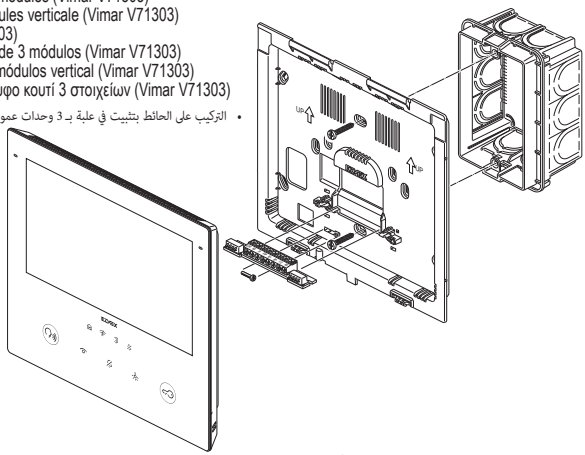

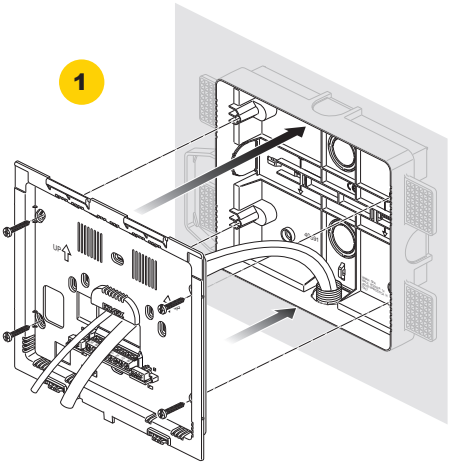

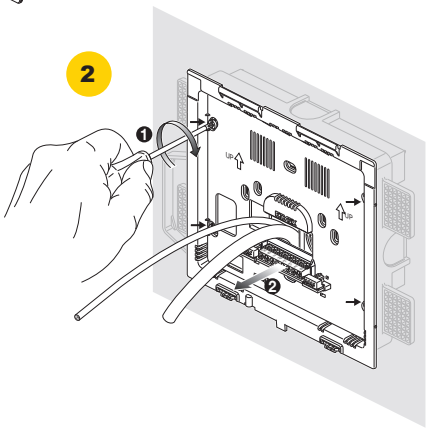

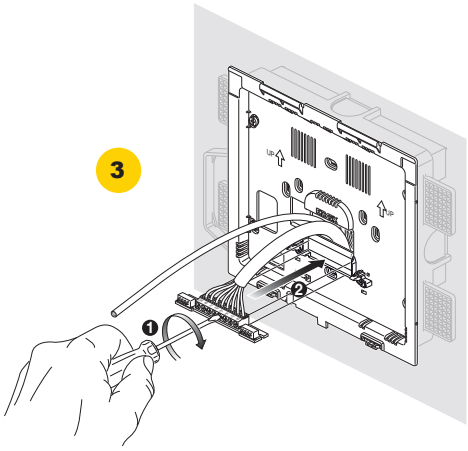

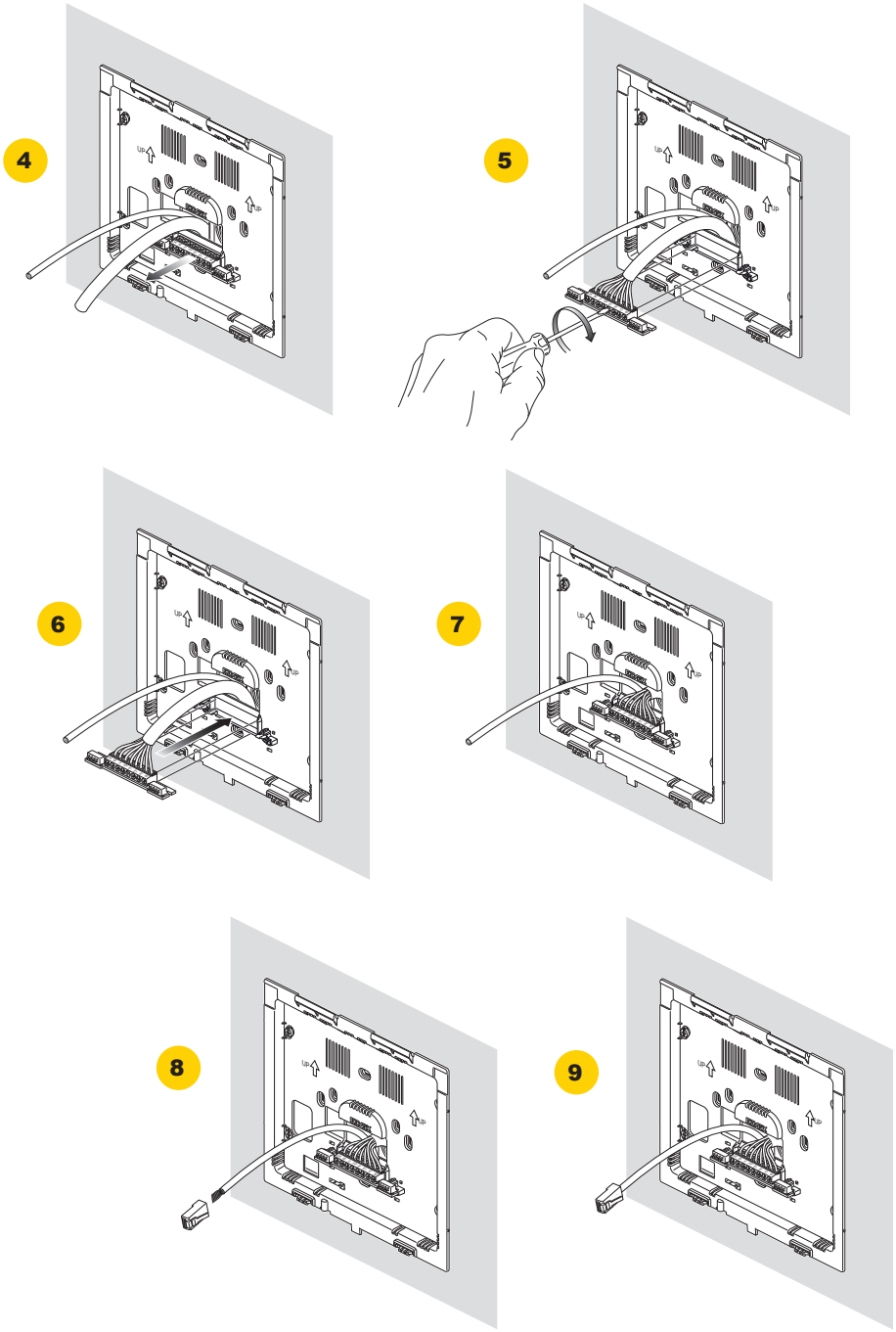
4
5
6
7
8
9

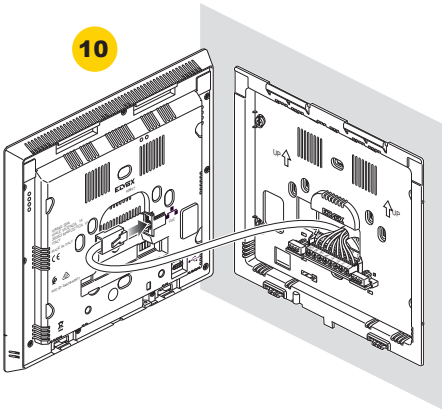
10

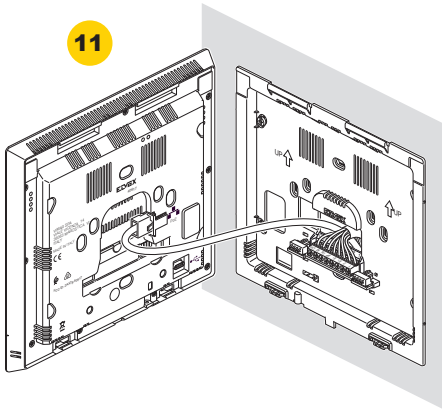
11

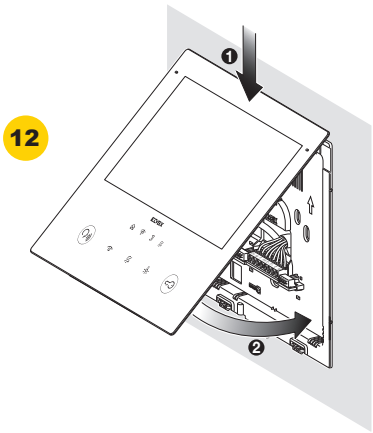
12
1
2

- Vite antimanomissione
- Tamper protection screw
- Vis anti-effraction
- Manipulationsschutz-Schraube
- Tornillo antivandálico
- Parafusos anti-violação
- **Βίδα προστασίας από δολιοφθορά**
- برغي الحماية من العبث

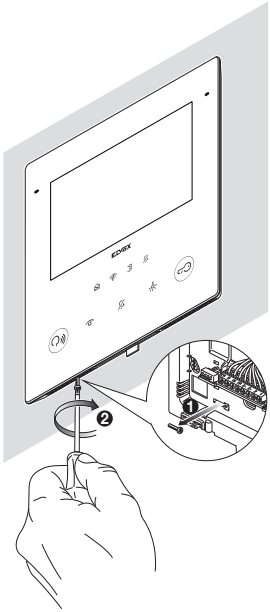

- Smontaggio
- Disassembly
- Démontage
- Ausbau
- Desmontaje
- Desmontagem
- **Αποσυναρμολόγηση**
- الفك

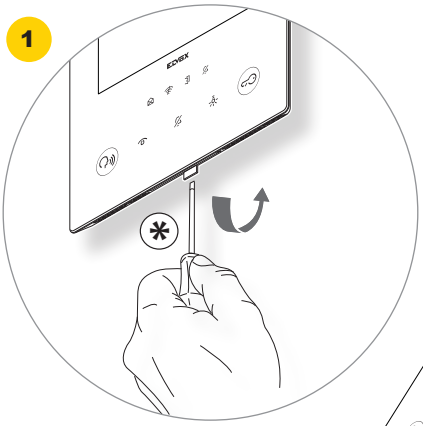

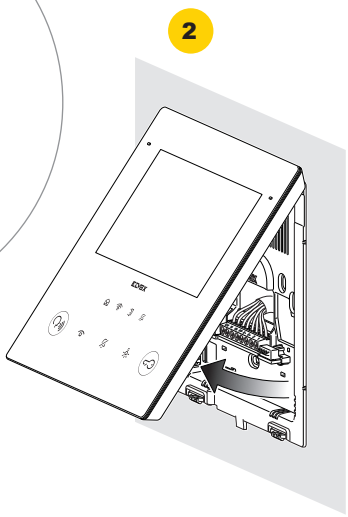

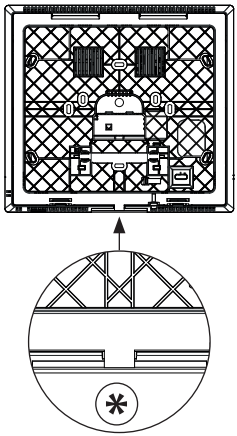

- Vista frontale
- Front view
- Vue de face
- Frontansicht
- Vista frontal
- Vista frontal
- **Μπροστινή πλευρά**
- زاوية رؤية أمامية

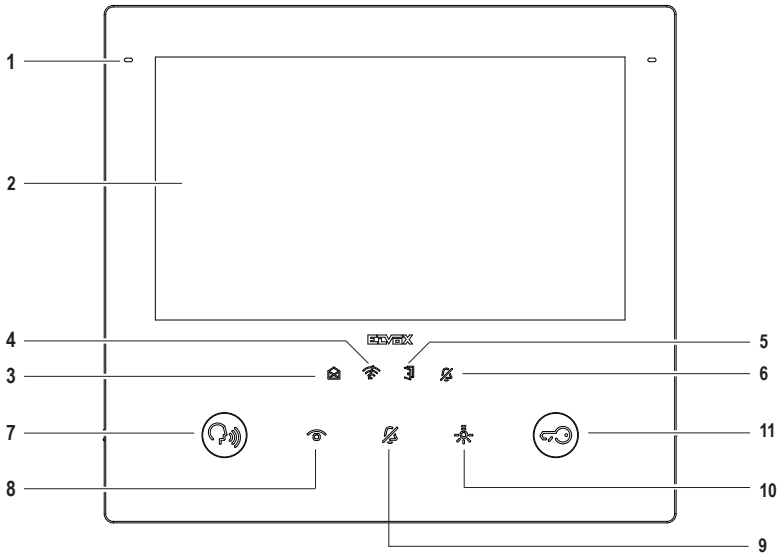

- **Funzione di audiofrequenza per protesi acustiche (Teleloop)**
  Il videocitofono è utilizzabile da parte dei portatori di protesi acustiche.
  Per un corretto funzionamento dell'apparecchio acustico, fare riferimento al relativo manuale di istruzioni. La presenza di oggetti metallici o apparecchi elettronici, può compromettere la qualità del suono percepito sull'apparecchio acustico.
- **Audio frequency function for hearing aids (Teleloop)**
  The video entryphone can be used by people wearing hearing aids.
  For correct functioning of the hearing aid, please refer to its instruction manual. Any metal objects or electronic equipment in the vicinity may affect the quality of the sound received by the hearing aid.
- **Fonction audiofréquence pour prothèses auditives (Téléboucle)**
  Le portier-vidéo est adapté aux porteurs de prothèses auditives.
  Pour utiliser correctement l'appareil acoustique, consulter son mode d'emploi. La présence d'objets métalliques ou d'appareils électroniques peut compromettre la qualité de la réception sur l'appareil acoustique.
- **Tonfrequenz-Funktion für Hörgeräte (Teleschlinge)**
  Das Videohaustelefon eignet sich für Hörgeräteträger.
  Für den korrekten Betrieb des Hörgeräts wird auf die entsprechende Bedienungsanleitung verwiesen. Eventuell vorhandene Gegenstände aus Metall oder elektronische Geräte können die am Hörgerät empfangene Tonqualität beeinträchtigen.
- **Función de audiofrecuencia para audífonos (transmisor inductivo)**
  El videoportero puede ser utilizado por personas con audífono.
  Para el correcto funcionamiento del audífono, consulte el correspondiente manual de instrucciones. La presencia de objetos metálicos o aparatos electrónicos puede perjudicar la calidad del sonido percibido con el audífono.
- **Função de audiofrequência para próteses auditivas (Teleloop)**
  O videoporteiro pode ser utilizado pelos portadores de próteses auditivas.
  Para um funcionamento correto do aparelho auditivo, consulte o respetivo manual de instruções. A presença de objetos metálicos ou aparelhos eletrónicos pode comprometer a qualidade do som recebido no aparelho auditivo.
- **Λειτουργία ακουστικής συχνότητας για βοηθήματα ακοής (Teleloop)**
  Η θυροτηλεόραση μπορεί να χρησιμοποιηθεί από άτομα με βοηθήματα ακοής.
  Για τη σωστή λειτουργία του βοηθήματος ακοής, ανατρέξτε στο σχετικό εγχειρίδιο οδηγιών. Τα μεταλλικά αντικείμενα ή οι ηλεκτρονικές συσκευές μπορεί να επηρεάσουν την ποιότητα του ήχου που λαμβάνεται από το βοήθημα ακοής.
- **وظيفة التردد الصوتي للأجهزة الطبية البديلة للسمع (Teleloop)**
  يمكن استخدام جهاز الإنتركم بالفيديو من قِبل حاملي الأجهزة الطبية البديلة للسمع.
  لتشغيل الجهاز السمعي بالشكل الصحيح ارجع إلى دليل إرشادات الاستخدام الخاص به. يمكن لوجود أجسام معدنية أو أجهزة إلكترونية أن يؤثر سلبًا على جودة الصوت المستقبل على أجهزة ضعاف السمع.

1 - Microfono
2 - Display da 7” a 16.8 milioni di colori, risoluzione 1024x600, ratio 16:9, touch-screen capacitivo.

Segnalazioni (retroilluminazione bianca):
3 - Nuove notifiche e messaggi
4 - Mancanza di connettività
5 - Porta aperta / Stato funzione studio professionale
6 - Esclusione Suoneria / Non disturbare

Nota: Quando la retroilluminazione è spenta, il simbolo non è visibile. L'intensità della retroilluminazione è regolabile per l'insieme delle segnalazioni. Questa regolazione è indipendente dall'intensità della retroilluminazione dei tasti capacitivi. Le segnalazioni possono essere disabilitate (spegnendo la retroilluminazione) tramite impostazione utente.

1 - Microphone
2 - 7” Display, 16.8 million colours, 1024x600 resolution, ratio of 16:9, capacitive touch screen.

Indicators (white backlighting):
3 - New notifications and messages
4 - Lack of connectivity
5 - Door open / Professional firm function status
6 - Ringtone Mute / Do Not Disturb

Note: When the backlighting is off, the symbol is not visible. The intensity of the backlighting is adjustable for all indicators. This adjustment is independent of the intensity of the capacitive key backlighting. The indicators can be disabled (by switching off the backlighting) from the user setting.

1 - Microphone
2 - Écran tactile capacitif 7 pouces à 16,8 millions de couleurs, résolution 1024x600, 16/9.

Signalisations (rétroéclairage blanc) :
3 - Nouvelles notifications et messages
4 - Absence de connectivité
5 - Porte ouverte / État fonction bureau/cabinet
6 - Exclusion Sonnerie / Ne pas déranger

Remarque : Lorsque le rétroéclairage est éteint, le symbole n'est pas visible. L'intensité du rétroéclairage est réglable pour l'ensemble des signalisations. Ce réglage est indépendant de l'intensité du rétroéclairage des touches capacitives. L'utilisateur peut désactiver les signalisations (en éteignant le rétroéclairage).

1 - Mikrofon
2 - 7”-Display mit 16.8 Millionen Farben, Auflösung 1024x600, Verhältnis 16:9, kapazitivem Touchscreen.

Anzeigen (weiße Hintergrundbeleuchtung):
3 - Neue Benachrichtigungen und Meldungen
4 - Keine Verbindung
5 - Tür geöffnet / Funktionsstatus professionelles Büro
6 - Ruftonabschaltung / Bitte nicht stören

Hinweis: Das Symbol ist bei ausgeschalteter Hintergrundbeleuchtung nicht sichtbar. Die Helligkeit der Hintergrundbeleuchtung kann für die Gesamtheit der Anzeigen eingestellt werden. Diese Regelung ist von der Helligkeit der Hintergrundbeleuchtung für die kapazitiven Tasten unabhängig. Die Anzeigen können mittels Benutzereinstellung (durch Ausschalten der Hintergrundbeleuchtung) deaktiviert werden.

1 - Micrófono
2 - Pantalla de 7”, 16,8 millones de colores, resolución 1024x600, relación 16:9, pantalla táctil capacitiva.

Señalizaciones (retroiluminación blanca):
3 - Nuevas notificaciones y mensajes
4 - Falta de conectividad
5 - Puerta abierta / Estado función Bufete profesional
6 - Exclusión del timbre / No molesten

Nota: cuando la retroiluminación está apagada, el símbolo no es visible. La intensidad de la retroiluminación es regulable para el conjunto de las señalizaciones. Esta regulación es independiente de la intensidad de la retroiluminación de las teclas capacitivas. Las señalizaciones se pueden deshabilitar (apagando la retroiluminación) con las configuración de usuario.

1 - Microfone
2 - Display de 7” com 16,8 milhões de cores, resolução 1024x600, rácio 16:9, touch-screen capacitivo.

Sinalizações (retroiluminação branca):
3 - Novas notificações e mensagens
4 - Falta de conectividade
5 - Porta aberta / Estado da função de gabinete profissional
6 - Exclusão da campainha / Não incomodar

Nota: Quando a retroiluminação está desligada, o símbolo não é visível. A intensidade da retroiluminação é regulável para o conjunto das sinalizações. Esta regulação é independente da intensidade da retroiluminação das teclas capacitivas. As sinalizações podem ser desabilitadas (desligando a retroiluminação) através das definições do utilizador.

1 - Μικρόφωνο
2 - Οθόνη 7” 16,8 εκατομμυρίων χρωμάτων, ανάλυση 1024x600, αναλογία 16:9, χωρητική οθόνη αφής.

Επισημάνσεις (λευκός οπίσθιος φωτισμός):
3 - Νέες ειδοποιήσεις και μηνύματα
4 - Απουσία συνδεσιμότητας
5 - Ανοικτή πόρτα / Κατάσταση λειτουργίας επαγγελματικού γραφείου
6 - Απενεργοποίηση κουδουνιού / Μην ενοχλείτε

Σημείωση: Όταν ο οπίσθιος φωτισμός είναι απενεργοποιημένος, το σύμβολο δεν είναι ορατό. Η ένταση του οπίσθιου φωτισμού είναι ρυθμιζόμενη για το σύνολο των επισημάνσεων. Αυτή η ρύθμιση είναι ανεξάρτητη από την ένταση του οπίσθιου φωτισμού των χωρητικών πλήκτρων. Οι επισημάνσεις μπορούν να απενεργοποιηθούν (με απενεργοποίηση του οπίσθιου φωτισμού) μέσω της ρύθμισης χρήστη.

1 - ميكروفون
2 - شاشة 7" بدقة 16.8 مليون لون، دقة عرض 1024×600، نسبة 16:9، شاشة سعوية تعمل باللمس.

الإشارات التنبيهية (إضاءة خلفية بيضاء):
3 - تنبيهات جديدة ورسائل
4 - قطع التوصيل
5 - باب مفتوح / حالة وظيفة المكتب الاحترافي
6 - استبعاد نغمة التنبيه / عدم الإزعاج

ملاحظة: عندما تكون الإضاءة الخلفية مطفأة فإن الرمز يكون غير مرئي. يمكن ضبط شدة الإضاءة الخلفية لمجموعة إشارات التنبيه جميعها. هذا الضبط مستقل عن شدة الإضاءة الخلفية للأزرار السعوية. يمكن إيقاف إشارات التنبيه (عبر إطفاء الإضاءة الخلفية) من خلال إعدادات ضبط المستخدِم.

- Vista frontale
- Front view
- Vue de face
- Frontansicht
- Vista frontal
- Vista frontal
- **Μπροστινή πλευρά**
- زاوية رؤية أمامية

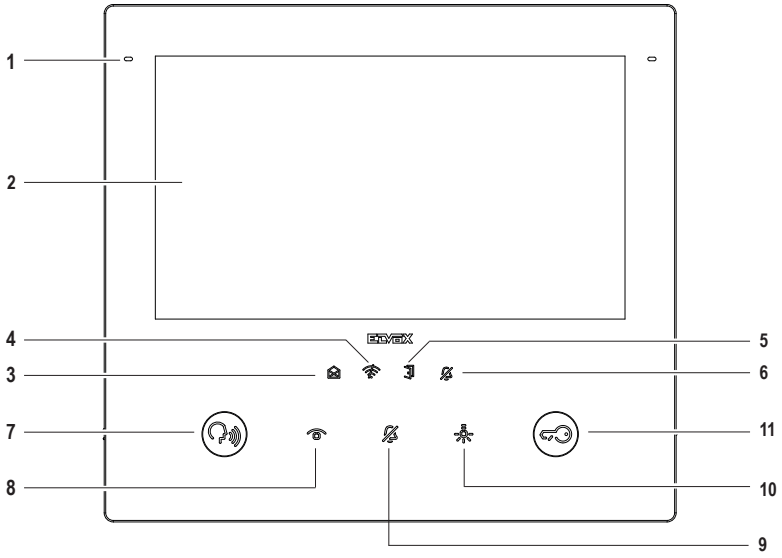

Tasti (funzioni di Default):

7 - **Parla/Ascolta**
- Risponde ad una chiamata
- Chiude una conversazione

8 - **Auto-accensione**: previa configurazione, permette di eseguire una delle seguenti azioni: attivazione di uno specifico posto esterno, chiamata verso un dispositivo dell'impianto, attivazione di uno specifico relè/serratura di sistema o (*) attivazione scenario.

9 - **Esclusione suoneria**

10 - **Attivazione ausiliaria**: previa configurazione permette di eseguire una delle seguenti azioni: attivazione di uno specifico posto esterno, chiamata verso un dispositivo dell'impianto, attivazione di uno specifico relè/serratura di sistema o (*) attivazione scenario.

11 - **Apertura Porta (Serratura)**: in stato di chiamata o conversazione attiva la serratura del posto interno in comunicazione; altrimenti, previa configurazione, permette di eseguire una delle seguenti azioni: attivazione di uno specifico posto esterno, chiamata verso un dispositivo dell'impianto o attivazione di uno specifico relè/serratura di sistema.

Nota (*) : funzione attivabile solo dal dispositivo connesso ad un impianto Vimar View Wireless.

Keys (Default functions):

7 - **Talk/Listen**
- Answers a call
- Ends a conversation

8 - **Self-start**: subject to configuration, it allows you to perform one of the following actions: activation of a specific outdoor station, call towards a device in the system, activation of a specific relay/system lock or (*) scenario activation.

9 - **Ringtone mute**

10 - **Auxiliary activation**: subject to configuration, it allows you to perform one of the following actions: activation of a specific outdoor station, call towards a device in the system, activation of a specific relay/system lock or (*) scenario activation.

11 - **Door Opening (Lock)**: during a call or conversation, it activates the lock on the indoor station in communication; otherwise, subject to configuration, it allows you to perform one of the following actions: activation of a specific outdoor station, call towards a device in the system or activation of a specific relay/system lock.

Note (*): function can only be activated by the device connected to a Vimar View Wireless system.

Touches (fonctions par défaut) :

7 - **Parler/Écouter**
- réponse à un appel
- fin de conversation

8 - **Auto-allumage** : après avoir été configurée, elle permet d'effectuer l'une des actions suivantes : activation d'un poste extérieur spécifique, appel vers un dispositif de l'installation, activation d'un relais/gâche de système spécifique ou (*) activation d'un scénario.

9 - **Exclusion sonnerie**

10 - **Activation auxiliaire** : après avoir été configurée, elle permet d'effectuer l'une des actions suivantes : activation d'un poste extérieur spécifique, appel vers un dispositif de l'installation, activation d'un relais/serrure système spécifique ou (*) activation d'un scénario.

11 - **Ouverture Porte (Gâche)** : en état d'appel ou de conversation, elle valide la gâche du poste intérieur en communication ; sinon, après avoir été configurée, elle permet d'effectuer l'une des actions suivantes :activation d'un poste extérieur spécifique, appel vers un dispositif de l'installation ou activation d'un relais/gâche de système spécifique.

Remarque (*) : fonction disponible uniquement à partir d'un dispositif connecté à un système Vimar View Wireless.

Tasten (Standardfunktionen):

7 - **Sprechen/Hören**
- Beantwortet einen Ruf
- Beendet ein Gespräch

8 - **Selbsteinschaltung**: Ermöglicht nach Konfiguration eine der folgenden Aktionen: Aktivierung einer spezifischen Außenstelle, Ruf an ein Gerät der Anlage, Aktivierung eines spezifischen Systemrelais/Türschlosses oder (*) Aktivierung des Szenarios.

9 - **Ruftonabschaltung**

10 - **Zusatzaktivierung**: Ermöglicht nach Konfiguration eine der folgenden Aktionen: Aktivierung einer spezifischen Außenstelle, Ruf an ein Gerät der Anlage, Aktivierung eines spezifischen Systemrelais/Türschlosses oder (*) Aktivierung des Szenarios.

11 - **Türöffnung (Türschloss)**: Aktiviert im Ruf- oder Gesprächsstatus den Türöffner der in Kommunikation befindlichen Innenstelle; ermöglicht andernfalls nach Konfiguration eine der folgenden Aktionen: Aktivierung einer spezifischen Außenstelle, Ruf an ein Gerät der Anlage oder Aktivierung eines spezifischen Systemrelais/ Türschlosses.

Hinweis(*): Nur von dem mit einer Anlage Vimar View Wireless verbundenen Gerät aktivierbare Funktion.

Botones (funciones predeterminadas):

7 - Hablar/Escuchar
- Contesta una llamada
- Finaliza una conversación

8 - **Autoencendido**: previa configuración, permite realizar una de las siguientes acciones: activación de un aparato externo específico, llamada a un dispositivo de la instalación, activación de un específico relé/cerradura de sistema o (*) activación de un escenario.

9 - **Exclusión del timbre**

10 - **Activación auxiliar**: previa configuración, permite realizar una de las siguientes acciones: activación de un aparato externo específico, llamada a un dispositivo de la instalación, activación de un específico relé/cerradura de sistema o (*) activación de un escenario.

11 - **Abrepuertas (cerradura)**: en estado de llamada o conversación, activa la cerradura del aparato interno en comunicación; en caso contrario, previa configuración, permite realizar una de las siguientes acciones: activación de un aparato externo específico, llamada a un dispositivo de la instalación o activación de un específico relé/ cerradura de sistema.

Nota (*): función que se puede activar solo desde el dispositivo conectado a una instalación Vimar View Wireless.

Teclas (funções por defeito):

7 - Falar/Escutar
- Atender uma chamada
- Encerrar uma conversação

8 - **Arranque automático**: após a configuração, permite efetuar uma das seguintes ações: ativação de um posto externo específico, chamada para um dispositivo do sistema, ativação de um relé específico/trinco de sistema ou (*) ativação de cenário.

9 - **Exclusão do toque**

10 - **Ativação auxiliar**: após a configuração, permite efetuar uma das seguintes ações: ativação de um posto externo específico, chamada para um dispositivo do sistema, ativação de um relé específico/trinco de sistema ou (*) ativação de cenário.

11 - **Abertura da porta (trinco)**: no estado de chamada ou conversa ativa o trinco do posto interno em comunicação; caso contrário, após a configuração, permite efetuar uma das seguintes ações: ativação de um posto externo específico, chamada para um dispositivo do sistema ou ativação de um relé específico/trinco de sistema.

Nota (*): função ativável apenas pelo dispositivo ligado a um sistema Vimar View Wireless.

Πλήκτρα (προεπιλεγμένες λειτουργίες):

7 - Ομιλία/Ακρόαση
- Απάντηση σε κλήση
- Τερματισμός συνομιλίας

8 - Αυτόματη ενεργοποίηση: κατόπιν διαμόρφωσης, επιτρέπει την εκτέλεση μίας από τις παρακάτω ενέργειες: ενεργοποίηση συγκεκριμένου εξωτερικού σταθμού, κλήση προς μηχανισμό της εγκατάστασης, ενεργοποίηση συγκεκριμένου ρελέ/κλειδαριάς συστήματος ή (*) ενεργοποίηση σεναρίου.

9 - Απενεργοποίηση κουδουνιού

10 - Βοηθητική ενεργοποίηση: κατόπιν διαμόρφωσης, επιτρέπει την εκτέλεση μίας από τις παρακάτω ενέργειες: ενεργοποίηση συγκεκριμένου εξωτερικού σταθμού, κλήση προς μηχανισμό της εγκατάστασης, ενεργοποίηση συγκεκριμένου ρελέ/κλειδαριάς συστήματος ή (*) ενεργοποίηση σεναρίου.

11 - Άνοιγμα πόρτας (κλειδαριάς): στην κατάσταση κλήσης ή συνομιλίας, ενεργοποιεί την κλειδαριά του εσωτερικού σταθμού σε επικοινωνία. Διαφορετικά, κατόπιν διαμόρφωσης, επιτρέπει την εκτέλεση μίας από τις παρακάτω ενέργειες: ενεργοποίηση συγκεκριμένου εξωτερικού σταθμού, κλήση προς μηχανισμό της εγκατάστασης ή ενεργοποίηση συγκεκριμένου ρελέ/κλειδαριάς συστήματος.

Σημείωση (*) : λειτουργία που μπορεί να ενεργοποιηθεί μόνο από τον μηχανισμό που είναι συνδεδεμένος σε μια εγκατάσταση Vimar View Wireless.

الأزرار (وظائف تشغيلية افتراضية):

7 - تحدث/استماع
- الرد على مكالمة
- غلق محادثة

8 - التشغيل الذاتي: بعد التكوين، يُسمح لك بتنفيذ أحد الإجراءات التالية: تنشيط وحدة خارجية محددة، أو الاتصال بجهاز النظام، أو تنشيط مرحل/قفل نظام محدد، أو (*) تنشيط السيناريو.

9 - استبعاد الجرس

10 - التنشيط المساعد: بعد التكوين، يسمح لك بتنفيذ أحد الإجراءات التالية: تنشيط وحدة خارجية محددة، أو الاتصال بجهاز نظام، أو تنشيط مرحل/قفل نظام محدد، أو (*) تنشيط السيناريو.

11 - فتح الباب (القفل): في وضع المكالمة، أو المحادثة، يقوم بتنشيط قفل الوحدة الداخلية أثناء الاتصال؛ وإلا، بعد التكوين، فإنه يسمح لك بتنفيذ أحد الإجراءات التالية: تنشيط وحدة خارجية معينة، أو الاتصال بجهاز النظام، أو تنشيط مرحل/قفل نظام معين.

ملاحظة (*): وظيفة لا يمكن تنشيطها إلا بواسطة الجهاز المتصل بنظام Vimar View اللاسلكي.

Tab 7S Up 40617

- Vista retro
- Rear view
- Face arrière
- Rückansicht
- Vista posterior
- Vista traseira
- **Πίσω πλευρά**
- زاوية رؤية خلفية

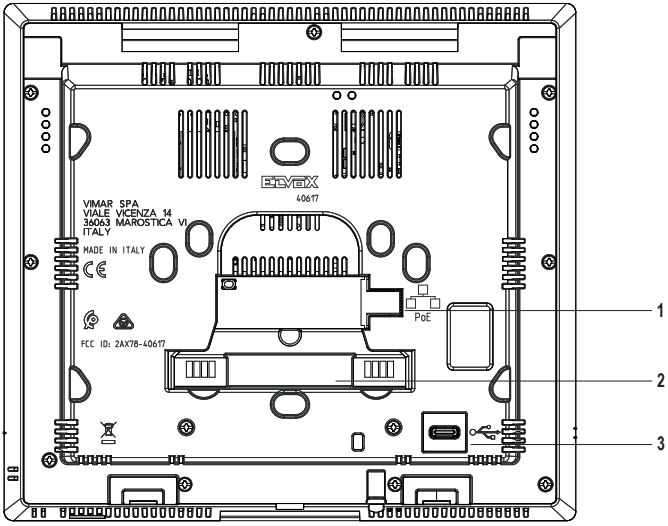

1 - Connettore RJ45 per collegamento Ethernet 10/100 Mbps PoE classe 0
2 - Morsettiera di collegamento
3 - Connettore USB utilizzato esclusivamente per programmazione software di fabbrica.

1 - RJ45 connector for Ethernet connection 10/100 Mbps PoE class 0
2 - Connection terminal block
3 - USB connector used exclusively for factory software programming.

1 - Connecteur RJ45 pour connexion Ethernet 10/100 Mbps PoE classe 0
2 - Bornier de raccordement
3 - Connecteur USB utilisé exclusivement pour la programmation logiciel d'usine.

1 - RJ45-Steckverbinder für Ethernet-Verbindung 10/100 Mbps PoE Klasse 0
2 - Anschlussklemmenleiste
3 - USB-Verbinder, ausschließlich für die werkseitige Softwareprogrammierung verwendet.

1 - Conector RJ45 para conexión Ethernet 10/100 Mbps PoE clase 0
2 - Caja de bornes de conexión
3 - Conector USB utilizado exclusivamente para programar el software de fábrica.

1 - Conector RJ45 para ligação Ethernet 10/100 Mbps PoE classe 0
2 - Terminal de ligação
3 - Conector USB utilizado exclusivamente para programação de software de fábrica.

1 - Συνδετήρας RJ45 για σύνδεση Ethernet 10/100 Mbps PoE κατηγορίας 0
2 - Κλέμα σύνδεσης
3 - Συνδετήρας USB που χρησιμοποιείται αποκλειστικά για τον εργοστασιακό προγραμματισμό του λογισμικού.

1 - موصل RJ45 لاتصال إيثرنت بسرعة 100/10 ميجابت في الثانية، فئة PoE 0
2 - لوحة توصيل طرفية
3 - يُستخدم موصل USB حصريًا لبرمجة برامج المصنع.

Note sull'alimentazione del dispositivo

Una volta alimentato il dispositivo impiega circa 60 secondi per essere operativo. Durante la fase di avvio il LED busta, dopo essere rimasto acceso fisso per 5 secondi, comincia a pulsare, e infine lampeggia con tempistiche: acceso per 0.2 secondi, spento per 0.8 secondi. Il dispositivo è operativo quando il LED busta

- lampeggia con tempistiche acceso per 0.8 secondi, spento per 0.2 secondi: il dispositivo è pronto e in attesa di configurazione;
- è spento fisso: il dispositivo è configurato e non ci sono notifiche non lette;
- è acceso fisso: il dispositivo è configurato e ci sono notifiche non lette.

In caso di riavvio in seguito ad aggiornamento, la fase di avvio può richiedere più tempo.

Notes about the device power supply

Once powered, the device takes approximately 60 seconds to be operational. During the start-up phase, the LED with the envelope icon, after remaining on steady for 5 seconds, begins to blink, and then flashes at specific intervals: on for 0.2 seconds, off for 0.8 seconds. The device is operational when the LED with the envelope icon

- flashes with at the following intervals: on for 0.8 seconds, off for 0.2 seconds: the device is ready and awaiting configuration;
- is off steady: the device is configured and there are no un-read notifications;
- is on steady: the device is configured and there are un-read notifications.

In the event of a reset following an update, the start-up phase may take longer.

Remarques sur l'alimentation du dispositif

Après avoir été mis sous tension, le dispositif commencera à fonctionner au bout de 60 secondes. Durant la phase de mise en marche, la led enveloppe, après être restée allumée 5 secondes, commence à clignoter puis s'allume et s'éteint selon les intervalles suivants : allumée 0,2 secondes, éteinte 0,8 secondes. Le dispositif est en service lorsque la led enveloppe

- clignote selon l'intervalle : allumée 0,8 secondes, éteinte 0,2 secondes. Le dispositif est prêt et en attente d'être configuré ;
- est éteinte : le dispositif est configuré et il n'y a aucune notification non lue ;
- est allumée : le dispositif est configuré et certaines notifications n'ont pas été lues.

En cas de redémarrage suite à une mise à jour, la phase de mise en marche peut s'avérer plus longue.

Anmerkungen zur Geräteversorgung

Nach der Versorgung ist das Gerät in etwa 60 Sekunden funktionsbereit. Nachdem die LED Umschlag während des Starts 5 Sekunden lang erleuchtet war, beginnt sie zu pulsieren und blinkt daraufhin mit der Frequenz 0,2 Sekunden ein, 0,8 Sekunden aus. Das Gerät ist funktionsbereit, wenn die LED Umschlag

- mit der Frequenz 0,8 Sekunden ein, 0,2 Sekunden aus blinkt: das Gerät ist im Wartezustand auf die Konfiguration bereit;
- erloschen ist: das Gerät ist konfiguriert und es liegen keine ungelesenen Benachrichtigungen vor;
- erleuchtetist: das Gerät ist konfiguriert und es liegen ungelesene Benachrichtigungen vor.

Der Neustart nach einer Aktualisierung dauert möglicherweise länger als die normale Startphase.

Notas acerca de la alimentación del dispositivo

Una vez alimentado, el dispositivo tarda unos 60 segundos en estar operativo. Durante la fase de puesta en marcha, después de permanecer encendido fijo durante 5 segundos, el LED empieza a pulsar y luego parpadea: encendido durante 0,2 segundos, apagado durante 0,8 segundos. El dispositivo está operativo cuando el LED

- parpadea estando encendido durante 0,8 segundos, apagado durante 0,2 segundos: el dispositivo está listo y a la espera de configuración;
- está apagado fijo: el dispositivo está configurado y no hay notificaciones sin leer;
- está encendido fijo: el dispositivo está configurado y hay notificaciones sin leer.

En caso de reinicio después de una actualización, la fase de puesta en marcha puede tardar más tiempo.

Notas sobre a alimentação do dispositivo

Uma vez ligado à alimentação, o dispositivo demora cerca de 60 segundos a estar operativo. Durante a fase de arranque, o LED do envelope, depois de se ter mantido aceso fixo durante 5 segundos, começa a pulsar e, finalmente, pisca com determinados tempos: aceso por 0,2 segundos, apagado por 0,8 segundos. O dispositivo está operativo quando o LED do envelope

- pisca com determinados tempos, aceso por 0,8 segundos, apagado por 0,2 segundos: o dispositivo está pronto e à espera de configuração;
- está apagado fixo: o dispositivo está configurado e não há notificações não lidas;
- está aceso fixo: o dispositivo está configurado e há notificações não lidas.

Em caso de reinicialização após uma atualização, a fase de arranque pode exigir mais tempo.

Σημειώσεις για την τροφοδοσία του μηχανισμού

Μετά την τροφοδοσία, απαιτούνται περίπου 60 δευτερόλεπτα για να καταστεί λειτουργικός ο μηχανισμός. Κατά τη φάση εκκίνησης, η λυχνία LED του φακέλου, αφού παραμείνει σταθερά αναμμένη για 5 δευτερόλεπτα, ξεκινά να πάλλεται και τέλος αναβοσβήνει για τα εξής χρονικά διαστήματα: ανάβει για 0,2 δευτερόλεπτα και σβήνει για 0,8 δευτερόλεπτα. Ο μηχανισμός λειτουργεί όταν η λυχνία LED του φακέλου

- αναβοσβήνει για τα εξής χρονικά διαστήματα - ανάβει για 0,8 δευτερόλεπτα, σβήνει για 0,2 δευτερόλεπτα: ο μηχανισμός είναι έτοιμος και σε αναμονή διαμόρφωσης,
- είναι σβηστή: ο μηχανισμός είναι διαμορφωμένος και δεν υπάρχουν ειδοποιήσεις που δεν έχουν αναγνωσθεί,
- ανάβει σταθερά: ο μηχανισμός είναι διαμορφωμένος και υπάρχουν ειδοποιήσεις που δεν έχουν αναγνωσθεί.

Στην περίπτωση επανεκκίνησης μετά από ενημέρωση, μπορεί να απαιτείται κάποιος χρόνος για την ολοκλήρωση της φάσης επανεκκίνησης.

ملاحظات حول مزود طاقة الجهاز

بمجرد أن يتم تغذية الجهاز فإنه يستغرق حوالي 60 ثانية ليبدأ في العمل. أثناء مرحلة بدء التشغيل تبدأ لمبة LED التنبيه في الوميض السريع بعد أن ظلت مضاءة بإضاءة ثابتة لمدة 5 ثوان ثم في النهاية تومض بفترات زمنية منتظمة: توقد لمدة 0.2 ثانية وتنطفئ لمدة 0.8 ثانية. يعمل هذا الجهاز عندما تومض لمبة LED التنبيه

- عندما تومض بفترات زمنية منتظمة بإضاءة ثابتة لمدة 0.8 ثانية ثم تنطفئ لمدة 0.2 ثانية: الجهاز أصبح جاهزًا وفي انتظار ضبط وتهيئة الإعدادات؛
- عندما تنطفئ بشكل ثابت: الجهاز أصبح مضبوط الإعدادات والتهيئة ولا توجد تنبيهات غير مقروءة؛
- عندما توقد بإضاءة ثابتة: الجهاز أصبح مضبوط الإعدادات والتهيئة وتوجد تنبيهات غير مقروءة.

في حالة إعادة التشغيل عقب التحديث فإن مرحلة بدء التشغيل لا تحتاج إلى مزيد من الوقت.

- **Morsettiera di collegamento**
- **Connection terminal block**
- **Bornier de connexion**
- **Anschlussklemmenleiste**
- **Caja de bornes de conexión**
- **Placa de terminais de ligação**
- **Κλέμα σύνδεσης:**
- **لوحة أطراف توصيل**

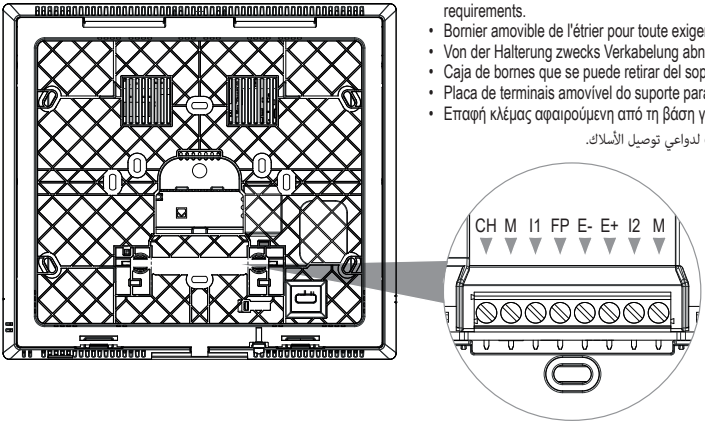

- Morsettiera removibile dalla staffa per eventuali esigenze di cablaggio.
- Terminal block which can be removed from the bracket for possible wiring requirements.
- Bornier amovible de l'étrier pour toute exigence de câblage.
- Von der Halterung zwecks Verkabelung abnehmbare Klemmenleiste.
- Caja de bornes que se puede retirar del soporte para el cableado.
- Placa de terminais amovível do suporte para eventuais exigências de cablagem.
- Επαφή κλέμας αφαιρούμενη από τη βάση για πιθανές ανάγκες καλωδίωσης.
- علبة أطراف توصيل قابلة للنوع من الخطاف لدواعي توصيل الأسلاك.

Morsetti	Descrizione
E+, E- (*)	Ingresso alimentazione supplementare (24-48 Vdc da art. 01401, 01833 o altro adattatore ac/dc 24-48 V 1.5 A equivalente)
FP (*)	Ingresso contatto pulito "Chiamata Fuori Porta" (riferimento al morsetto M).
I1 (*)	Ingresso contatto pulito "Sensore porta aperta" (riferimento al morsetto M).
I2 (*)	Ingresso contatto pulito "Funzione Allerta" (riferimento al morsetto M).
M (*)	Massa: Riferimento di massa per gli ingressi e le uscite.
CH (*)	Uscita "Ripetizione di chiamata" (rifermento al morsetto M)
** Nota: la distanza massima dei collegamenti ai morsetti è di 10m*	

Terminals	Description
E+, E- (*)	Additional power supply input (24-48 VDC from art. 01401, 01833 or other AC/DC 24-48 V 1.5 A equivalent adaptor)
FP (*)	Input for “Landing Call” voltage-free contact (terminal M reference).
I1 (*)	Input for “Door open sensor” voltage-free contact (terminal M reference).
I2 (*)	Input for “Alert Function” voltage-free contact (terminal M reference).
M (*)	Ground: Ground reference for inputs and outputs.
CH (*)	“Call repetition” output (terminal M reference)
** Note: the maximum connection distance to the terminals is 10m*	

Nota : le funzioni associate agli ingressi FP, I1 "Chiamata Fuori Porta" e I2 "Funzione Allerta" possono essere modificate tramite programmazione. L'uscita CH "Ripetizione di chiamata" è programmabile in modalità "open collector" (default, max 24 Vdc), o "push-pull" 12Vdc 100mA.
Per le funzioni attivabili fare riferimento al manuale uso e configurazione e al software di configurazione.

Note: functions associated with the LC, I1 “Local Landing Call” and I2 “Alert Function” inputs can be modified via programming. The CH “Repeat call” output can be programmed in “open collector” (default, max 24 VDC) or “push-pull” 12Vdc 100mA mode.
For the functions which can be activated, please refer to the configuration software use and configuration manual.

Stations de tête	Description
E+, E- (*)	Entrée alimentation supplémentaire (24-48 Vcc via art. 01401, 01833 ou autre adaptateur ca/cc 24-48 V 1,5 A équivalent)
FP (*)	Entrée contact sec « Appel palier local » (reliée à la borne M).
I1 (*)	Entrée contact sec « Capteur porte ouverte » (reliée à la borne M).
I2 (*)	Entrée contact sec « Fonction Alerte » (reliée à la borne M).
M (*)	Masse : Référence de masse pour les entrées et les sorties.
CH (*)	Sortie « Répétition d'appel » (reliée à la borne M)
** Remarque : la distance maximale des connexions aux bornes correspond à 10 m*	

Remarque : les fonctions associées aux entrées FP, I1 « Appel Palier local » et I2 « Fonction Alerte » peuvent être modifiées à travers une programmation. La sortie CH « Répétition d'appel » est programmable en mode « open collector » (max 24 Vcc par défaut), ou « push-pull » 12 Vcc 100 mA.
Pour les fonctions activables, consulter le manuel d'utilisation et de configuration et utiliser le logiciel de configuration.

Klemmen	Beschreibung
E+, E- (*)	Eingang für Zusatzversorgung (24-48 Vdc von Art. 01401, 01833 oder anderem gleichwertigem ac/dc-Adapter 24-48 V 1.5 A)
FP (*)	Eingang mit potenzialfreiem Kontakt „Etagenruf" (Signal an Klemme M).
I1 (*)	Eingang mit potentialfreien Kontakt Sensor Tür geöffnet (Signal an Klemme M).
I2 (*)	Eingang mit potenzialfreiem Kontakt „Funktion Warnmeldung" (Signal an Klemme M).
M (*)	Masse: Massesignal für Ein- und Ausgänge.
CH (*)	Ausgang "Rufwiederholung" (Signal an Klemme M)
** Hinweis: Die maximale Anschlusslänge an die Klemmen beträgt 10m*	

Hinweis: Die mit den Eingängen FP I1 „Etagenruf" und I2 „Funktion Warnmeldung" verknüpften Funktionen können mittels Programmierung geändert werden. Der Ausgang CH „Rufwiederholung" ist im Modus „Open Collector" (Standard, max. 24 Vdc), oder „Push-Pull" 12Vdc 100mA programmierbar.
Für die aktivierbaren Funktionen wird auf die Bedienungs- und Konfigurationsanleitung und die Konfigurationssoftware verwiesen.

Bornes	Descripción
E+, E- (*)	Entrada alimentación adicional (24-48 Vcc de art. 01401, 01833 u otro adaptador ca/cc 24-48 V 1,5 A equivalente)
FP (*)	Entrada contacto libre de potencial "Llamada fuera de puerta" (referencia al borne M).
I1 (*)	Entrada contacto libre de potencial "Sensor de puerta abierta" (referencia al borne M).
I2 (*)	Entrada contacto libre de potencial "Función Alerta" (referencia al borne M).
M (*)	Masa: Referencia de masa para entradas y salidas.
CH (*)	Salida "Repetición de llamada" (referencia al borne M)
** Nota: la distancia máxima de las conexiones a los bornes es de 10 m*	

Nota: las funciones asociadas a las entradas FP, I1 "Llamada fuera puerta" e I2 "Función Alerta" se pueden modificar mediante programación. La salida CH "Repetición de llamada" es programable en modo "open collector" (predeterminado, máx. 24 Vcc), o "push-pull" 12 Vcc 100 mA.
Para las funciones activables, consulte el manual de uso y configuración y el software de configuración.

Terminais	Descrição
E+, E- (*)	Entrada de alimentação suplementar (24-48 Vdc a partir de art. 01401, 01833 ou outro adaptador ac/dc 24-48 V 1,5 A equivalente)
FP (*)	Entrada de contacto seco "Chamada de patamar" (referência ao terminal M).
I1 (*)	Entrada de contacto seco "Sensor de porta aberta" (referência ao terminal M).
I2 (*)	Entrada de contacto limpo "Função Alerta" (referência ao terminal M).
M (*)	Massa: Referência de massa para as entradas e as saídas.
CH (*)	Saída de "Repetição de chamada" (referência ao terminal M)
** Nota: a distância máxima das ligações aos terminais é de 10m*	

Nota: as funções associadas às entradas FP, I1 "Chamada de patamar" e I2 "Função de Alerta" podem ser modificadas através de uma programação. A saída CH "Repetição de chamada" é programável no modo"open collector" (predefinição, máx 24 Vdc), ou "push-pull" 12Vdc 100mA.
Para as funções ativáveis, consulte o manual de uso e configuração e o software de configuração.

Tab 7S Up 40617

Ακροδέκτες	Περιγραφή
E+, E- (*)	Είσοδος συμπληρωματικής τροφοδοσίας (24-48 Vdc από κωδ. 01401, 01833 ή άλλο ισοδύναμο προσαρμογέα ac/dc 24-48 V 1,5 A)
FP (*)	Είσοδος καθαρής επαφής «εξώπορτα» (βλ. επαφή κλέμας M).
I1 (*)	Είσοδος καθαρής επαφής «αισθητήρας ανοικτής πόρτας (βλ. επαφή κλέμας M).
I2 (*)	Είσοδος καθαρής επαφής «λειτουργίας ειδοποίησης» (βλ. επαφή κλέμας M).
M (*)	Γείωση: Αναφορά γείωσης για τις εισόδους και τις εξόδους.
CH (*)	Έξοδος «επανάληψης κλήσης» (βλ. επαφή κλέμας M)
** Σημείωση: η μέγιστη απόσταση των συνδέσεων στις επαφές κλέμας είναι 10m*	

Σημείωση: οι λειτουργίες που συνδέονται με τις εισόδους FP, I1 «κλήση εξώπορτας» και I2 «λειτουργία ειδοποίησης», μπορούν να τροποποιηθούν μέσω προγραμματισμού. Η έξοδος CH «Επανάληψη κλήσης» μπορεί να προγραμματιστεί στη λειτουργία «open collector» (προεπιλογή, 24 Vdc το μέγ.) ή «push-pull» 12Vdc 100mA.
Για τις λειτουργίες που μπορούν να ενεργοποιηθούν, ανατρέξτε στο εγχειρίδιο χρήσης και διαμόρφωσης και στο λογισμικό διαμόρφωσης.

الأجهزة الطرفية	الوصف
E+, E- (*)	مدخل التغذية الإضافية (24-48 فولت تيار مستمر من القطعة رقم 01401، 01833 أو محول آخر التيار المتردد/المستمر (ما يعادل 24-48 فولت، و1.5 أمبير)
FP (*)	مدخل ملامس نظيف "مكالمة من خارج الباب" (مرجعية لوحة أطراف التوصيل M).
I1 (*)	مدخل ملامس نظيف "مستشعر فتح الباب" (مرجعية لوحة أطراف التوصيل M)
I2 (*)	مدخل ملامس نظيف "وظيفة التنبيه" (الاسترشاد بلوحة أطراف التوصيل M).
M (*)	الكتلة: الاسترشاد بالكتلة للمداخل والمخارج.
CH (*)	مخرج "تكرار الاتصال" (الاسترشاد بطرف التوصيل M)
* ملاحظة: الحد الأقصى للمسافة الفاصلة بين التوصيلات بأطراف التوصيل هو 10 م.	

ملاحظة: يمكن تعديل الوظائف المرتبطة بمدخلات FP، I1 "مكالمة خارج الباب" وI2 "وظيفة التنبيه" عن طريق البرمجة. المخرج CH "تكرار الاتصال" قابل للبرمجة في وضع "المجمع المفتوح" (افتراضي، بحد أقصى 24 فولت تيار مستمر)، أو "الدفع-السحب" 12 فولت تيار مستمر 100 مللي أمبير.
بالنسبة للوظائف التشغيلية القابلة للتنشيط يُرجى الاستدلال بدليل الاستخدام، وضبط الإعدادات، وبرنامج الضبط، والتهيئة.

- **Schemi di collegamento**
- **Wiring diagrams**
- **Schémas de connexion**
- **Anschlusspläne**
- **Esquemas de conexión**
- **Esquemas de ligação**
- **Διαγράμματα σύνδεσης**
- **مخططات التوصيل**

- Collegamento dei pulsanti fuoriporta e ingresso porta aperta (contatto NO/NC; default: NO)
- Landing push button connection and door open input (NO/NC contact; default: NO)
- Connexion des poussoirs appel palier et entrée porte ouverte (contact NO/NF ; par défaut : NO)
- Anschluss der Etagenruftasten und des Eingangs Tür geöffnet (NO/NC-Kontakt; Standard: NO)
- Conexión de los pulsadores fuera de la puerta y entrada puerta abierta (contacto NO/NC; predeterminado: NO)
- Ligação dos botões de patamar e entrada porta aberta (contacto NO/NC; predefinição: NO)
- Σύνδεση μπουτόν εξώπορτας και εισόδου ανοικτής πόρτας (επαφή NO/NC, προεπιλογή: NO)
- توصيل أزرار فتح الباب، ومدخل فتح الباب (ملامس مفتوح/مغلق؛ الوضع الافتراضي: NO)

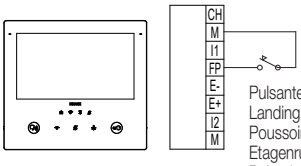

Pulsante di chiamata Fuoriporta
Landing call button
Poussoir d'appel palier
Etagenruftaste
Pulsador de llamada desde fuera de la puerta
Botão de chamada de Patamar
Κουμπί κλήσης εξώπορτας
زر المكالمة خارج الباب

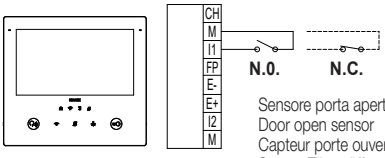

Sensore porta aperta
Door open sensor
Capteur porte ouverte
Sensor Tür geöffnet
Sensor de puerta abierta
Sensor de porta aberta
Αισθητήρας ανοικτής πόρτας
مستشعر الباب المفتوح

- Collegamento ingresso per funzione Allerta (contatto NO/NC; default: NO)
- Input connection for Alert function (NO/NC contact; default: NO)
- Branchement entrée pour fonction Alerte (contact NO/NF ; par défaut : NO)
- Anschluss Eingang für Funktion Warnmeldung (NO/NC-Kontakt; Standard: NO)
- Conexión entrada para función Alerta (contacto NO/NC; predeterminado: NO)
- Ligação entrada para a função Alerta (contacto NO/NC; por defeito: NO)
- Σύνδεση εισόδου για λειτουργία ειδοποίησης (επαφή NO/NC, προεπιλογή: NO)
- توصيل مدخل وظيفة الإنذار(طرف التوصيل NO/NC؛ افتراضي: NO)

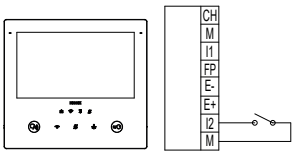

- Collegamento alimentazione locale (alimentatore 01833)
- Local additional power supply connection (power supply unit 01833)
- Branchement alimentation locale (alimentation 01833)
- Anschluss lokale Versorgung (Netzteil 01833)
- Conexión alimentación local (alimentador 01833)
- Ligação de alimentação local (alimentador 01833)
- Σύνδεση τοπικής τροφοδοσίας (τροφοδοτικό 01833)

- توصيل التغذية من نفس المكان (مزود طاقة 01833)

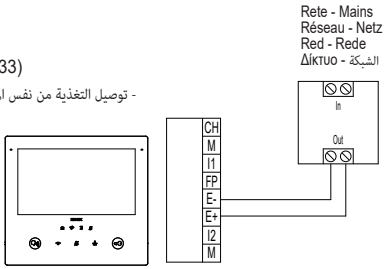

01833
Alimentatore
Power supply unit
Alimentation
Netzteil
Alimentador
Alimentador
Τροφοδοτικό
مزود الطاقة

- Variante per il collegamento dell'uscita programmabile (Ripetizione di chiamata)
- Variant for connecting the programmable output (Repeat call)
- Variante pour le branchement de la sortie programmable (Répétition d'appel)
- Anschlussvariante des programmierbaren Ausgangs (Rufwiederholung)
- Variante para la conexión de la salida programable (repetición de llamada)
- Variante para a ligação da saída programável (Repetição de chamada)
- Παραλλαγή για σύνδεση της προγραμματιζόμενης εξόδου (Επανάληψη κλήσης)

- بديل لتوصيل المخرج القابل للبرمجة (تكرار المكالمة)

- Uscita in modalità "open collector" (default)
- Output in "open collector" mode (default)
- Sortie en mode « open collector » (par défaut)
- Ausgang im Modus „Open Collector" (Standard)
- Salida en modo "open collector" (predeterminado)
- Saída no modo "open collector" (predefinição)
- Έξοδος στη λειτουργία «open collector» (προεπιλογή)

- المخرج في وضع "المجمع المفتوح" (الوضع الافتراضي)

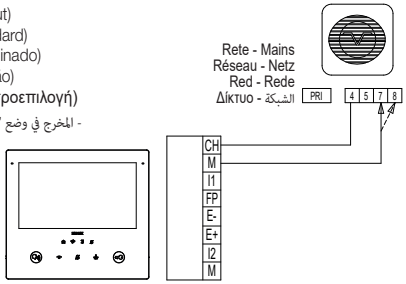

860A
Suoneria supplementare
Additional ringtone
Sonnerie supplémentaire
Zusätzliches Läutwerk
Timbre suplementario
Campainha suplementar
Συμπληρωματικό κουδούνι
نغمة رنين إضافية

- Uscita in modalità "push-pull" 12 V, 100 mA
- Output in "push-pull" mode 12 V, 100 mA
- Sortie en mode « push-pull » 12 V, 100 mA
- Ausgang im Modus „Push-Pull" 12 V, 100 mA
- Salida en modo "push-pull" 12 V, 100 mA
- Saída no modo "push-pull" 12 V, 100 mA
- Έξοδος στη λειτουργία «push-pull» 12 V, 100 mA

- مخرج في وضع "الدفع-السحب" 12 فولت، 100 ملي أمبير

0170/101
Relè - Relay
Relais - Relais
Relé - Relé
Ρελέ - مرحل

Suoneria
Ringtone
Sonnerie
Läutwerk
Timbre
Campainha
Κουδούνι
نغمة التنبيه

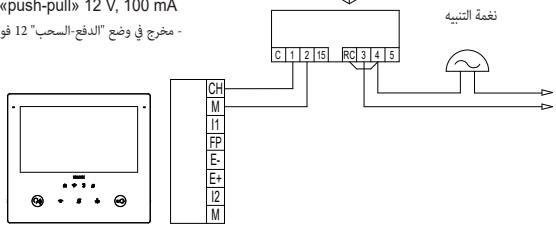

Alimentazione Suoneria
Ringtone power supply
Alimentation Sonnerie
Läutwerk-Versorgung
Alimentación del timbre
Alimentação da campainha
Τροφοδοσία κουδουνιού
تغذية الجرس

- Prima accensione
- First power up
- Premier allumage
- Erstmalige Einschaltung
- Primer encendido
- Primeira ligação
- **Πρώτη ενεργοποίηση**
- التشغيل الأول

1

- Al primo avvio del dispositivo comparirà una schermata di benvenuto. Il wizard di configurazione si avvierà in seguito al tocco in un punto qualsiasi dello schermo.
- The first time the device is started, a welcome screen is displayed. The configuration wizard starts when any part of the screen is touched.

- En mettant en marche le dispositif la première fois, l'écran affiche une page de bienvenue. Le wizard de configuration démarrera automatiquement après avoir touché un point quelconque de l'écran.
- Beim ersten Start des Geräts erscheint eine Willkommensseite. Der Konfigurationsassistent startet bei Antippen einer beliebigen Stelle des Bildschirms.
- Al poner en marcha el dispositivo por primera vez aparece una pantalla de bienvenida. El asistente de configuración se pone en marcha al tocar cualquier punto de la pantalla.
- No primeiro arranque do dispositivo aparecerá um ecrã de boas-vindas. O assistente de configuração arranca depois de se tocar num ponto qualquer do ecrã.
- Κατά την πρώτη εκκίνηση: του μηχανισμού θα εμφανιστεί μια οθόνη υποδοχής. Ο οδηγός διαμόρφωσης θα ξεκινήσει μετά από πάτημα σε οποιοδήποτε σημείο στην οθόνη.
- عند بدء تشغيل الجهاز للمرة الأولى ستظهر شاشة ترحيب. سيبدأ معالج الإعداد عند النقر في أي مكان على الشاشة.

2

- Scegliere la lingua dell'interfaccia (Default: Italiano).
  L'utente può procedere, oppure può modificare la lingua impostata con quella desiderata.
- Select the interface language (Default: Italian).
  The user may proceed, or change the language set to the desired language.

- Choisir la langue de l'interface (par défaut : Italien).
  L'utilisateur peut accepter ou modifier la langue en sélectionnant celle de son choix.
- Die Sprache der Benutzeroberfläche wählen (Standard: Italienisch).
  Der Benutzer kann nun fortfahren oder die gewünschte Sprache einstellen.
- Seleccione el idioma de la interfaz (predeterminado: Italiano).
  El usuario puede continuar o bien cambiar el idioma programado por el deseado.
- Escolha o idioma da interface (por defeito: Italiano).
  O utilizador pode continuar ou, então, modificar o idioma definido com o pretendido.
- Επιλέξτε τη γλώσσα του interface (Προεπιλογή: Ιταλικά).
  Ο χρήστης μπορεί να προχωρήσει ή να τροποποιήσει τη ρυθμισμένη γλώσσα με την επιθυμητή.
- اختر لغة واجهة الاستخدام (الافتراضي: الإيطالية).
  يمكن للمستخدم الاستمرار أو يمكنه تعديل اللغة المضبوطة حسب رغبته.

3

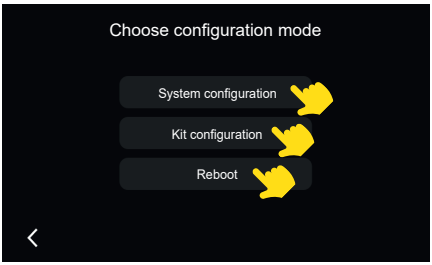

- Scegliere la modalità di configurazione del videocitofono
- Select the video entryphone configuration mode
- Choisir la modalité de configuration du portier-vidéo.
- Den Konfigurationsmodus des Videohaustelefons wählen
- Seleccione el modo de configuración del videoportero
- Escolha o modo de configuração do videoporteiro
- Επιλέξτε τη λειτουργία διαμόρφωσης της θυροτηλεόρασης.
- اختر طريقة ضبط وتهيئة إعدادات جهاز الإنتركم بالفيديو

4

- Selezionando la scelta desiderata, il tasto si attiverà per conferma; quindi l'utente verrà condotto alla schermata successiva.
- If the desired choice is selected, the button will be activated as confirmation; the user will then be guided to the next screen.
- En sélectionnant la modalité choisie, la touche s'activera pour confirmer ; l'utilisateur sera invité à se diriger vers la page suivante.
- Durch Markieren der gewünschten Auswahl aktiviert sich die Taste als Bestätigung; danach wird der Benutzer zur nächsten Bildschirmseite geführt.

- Al seleccionar la opción deseada, el botón se activa para confirmar; luego, el usuario tiene acceso a la pantalla siguiente.
- Selecionando a opção desejada, a tecla ativar-se-á para confirmação; assim, o utilizador será conduzido ao ecrã seguinte.
- Όταν ενεργοποιηθεί η επιθυμητή επιλογή, το πλήκτρο θα ενεργοποιηθεί για επιβεβαίωση. Στη συνέχεια, ο χρήστης θα μεταφερθεί στην επόμενη οθόνη.
- عند تحديد الخيار المطلوب، سيتم تنشيط الزر للتأكيد؛ ثم سيتم نقل المستخدم إلى الشاشة التالية.

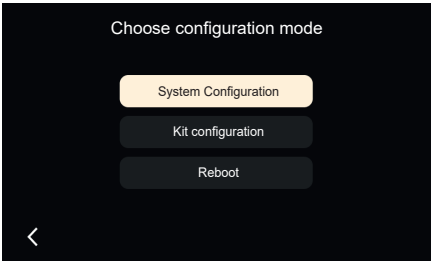

- Configurazione impianto
- System configuration
- Configuration installation
- Anlagenkonfiguration
- Configuración instalación
- Configuração do sistema
- Διαμόρφωση εγκατάστασης
- تهيئة النظام

5

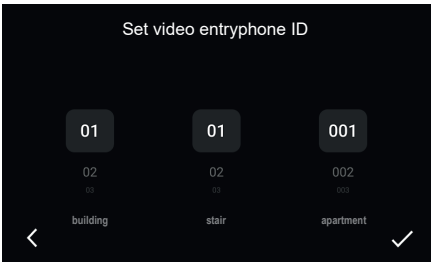

- Impostare l'ID del videocitofono
- Set video entryphone ID
- Définir l'ID du portier-vidéo
- Videohaustelefon-ID einstellen
- Ajustar el ID del videoportero
- Defina o ID do videoporteiro
- Ρυθμίστε το ID θυροτηλεόρασης
- ضبط الرقم التعريفي للإنتركم فيديو

6

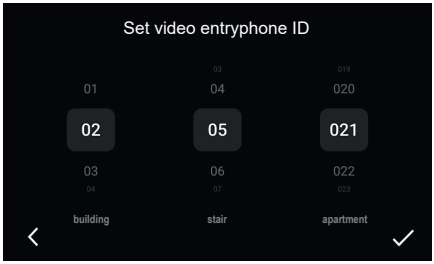

- Agendo sui tre selettori a carosello, impostare i valori desiderati per “Palazzo”, “Scala”, “Appartamento”, infine confermare premendo il segno di spunta, oppure tornare alla schermata precedente premendo "<".

  Dopo la conferma il dispositivo torna alla pagina iniziale, che mostra i nuovi valori impostati; quindi deve restare in attesa di essere configurato dal software ci configurazione via rete.
- Use the three carousel selectors to set the desired values for"'Building", “Staircase” and “Apartment”, then press the check mark to confirm, or press “<” to go back to the previous screen.

  Once confirmed, the device returns to the home page displaying the newly set values, and remains in standby awaiting network configuration via the configuration software.
- À l’aide des trois sélecteurs du carrousel, définir les valeurs souhaitées pour « Immeuble », « Escalier », « Appartement », puis confirmer en appuyant sur la coche, ou revenir à l’écran précédent en appuyant sur « < ».

  Après confirmation, le dispositif retourne à la page d'accueil qui affiche les nouveaux paramètres ; il attend ensuite d'être configuré par le logiciel de configuration à travers le réseau.
- Anhand der drei Karussell-Wahlschalter die gewünschten Werte für „Gebäude“, „Treppenhaus“, „Wohnung“ eingeben, anschließend durch Antippen des Häkchens bestätigen oder mit „<“ zur Hauptbildschirmseite zurückblättern.

  Nach der Bestätigung kehrt das Gerät zur Startseite mit den neuen Einstellwerten zurück; daraufhin verbleibt es bis zur Konfiguration über das Netzwerk durch die Konfigurationssoftware im Wartezustand.
- Utilizando los tres selectores de carrusel, configurar los valores deseados para "Edificio", "Escalera" y "Apartamento"; luego, confirmar pulsando la marca de verificación o volver a la pantalla anterior pulsando "<".

  Tras la confirmación, el dispositivo vuelve a la página de inicio, que muestra los nuevos valores programados; luego, queda a la espera de ser configurado por el correspondiente software a través de la red.
- Atuando nos três seletores em carrossel, defina os valores desejados para “Edifício”, “Escada”, “Apartamento”; por fim, confirme premindo o sinal de verificação, ou regresse ao ecrã anterior premindo "<".

  Após a confirmação, o dispositivo regressa à página inicial, que mostra os novos valores definidos; assim, deve permanecer à espera de ser configurado pelo software de configuração através da rede.
- Χρησιμοποιώντας τους τρεις επιλογείς τύπου καρουσέλ, ρυθμίστε τις επιθυμητές τιμές για «Κτήριο», «Σκάλα», «Διαμέρισμα» και, τέλος, επιβεβαιώστε πατώντας το σημάδι ελέγχου ή επιστρέψτε στην προηγούμενη οθόνη πατώντας το «<».

  Μετά την επιβεβαίωση, ο μηχανισμός επιστρέφει στην αρχική σελίδα που εμφανίζει τις νέες ρυθμισμένες τιμές. Στη συνέχεια, πρέπει να περιμένετε μέχρι να διαμορφωθεί από το λογισμικό διαμόρφωσης μέσω του δικτύου.
- باستخدام محددات الكاروسيل الثلاثة، قم بتعيين القيم المطلوبة لـ "العمارة"، و"الدَّرج"، و"الشقة"، ثم أكد بالضغط على علامة الاختيار، أو ارجع إلى الشاشة السابقة بالضغط على "<".

  بعد التأكيد، يعود الجهاز إلى الصفحة الرئيسية، والتي تعرض الإعدادات الجديدة؛ ثم يظل في وضع الانتظار حتى يتم تكوينه بواسطة برنامج تكوين الشبكة.

- *Nota: la "Configurazione kit" è opzionale, presente solo nel caso di videocitofono componente di un kit preconfigurato.*
- *N.B.: the "Kit configuration" is optional, only present if the video entryphone is a component of a preconfigured kit.*
- *Remarque : la « Configuration kit » est facultative, présente uniquement pour un portier-vidéo faisant partie d’un kit préconfiguré.*
- *Hinweis: die „Set-Konfiguration“ ist optional und nur bei einem Videohaustelefon als Bestandteil eines vorkonfigurierten Sets vorhanden.*
- *Nota: la "Configuración kit" es opcional, presente solamente en el caso de un videoportero componente de un kit preconfigurado.*
- *Nota: a “Configuração do kit” é opcional, presente apenas no caso de videoporteiro componente de um kit pré-configurado.*
- *Σημείωση: η «διαμόρφωση κιτ» είναι προαιρετική, υπάρχει μόνο στην περίπτωση θυροτηλεόρασης που περιλαμβάνεται σε προδιαμορφωμένο κιτ.*
- ملاحظة: " تكوين وتهيئة إعدادات الطقم" أمر اختياري، وهو موجود فقط في حالة إنتركم الفيديو المكوَّن من طقم مضبوط إعدادات التكوين والتهيئة مسبقاً.

7

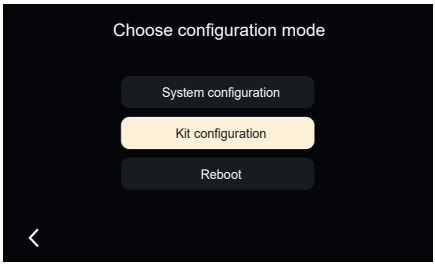

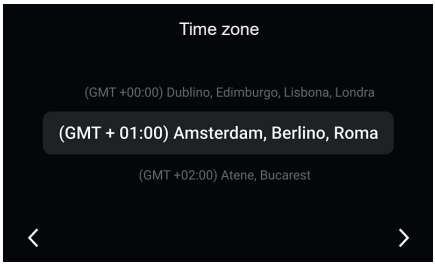

- Scegliere il fuso orario
- Select the time zone
- Choisir le fuseau horaire
- Die Zeitzone wählen
- Elegir la zona horaria
- Escolha o fuso horário
- Επιλέξτε τη ζώνη ώρας
- اختر المنطقة الزمنية

8

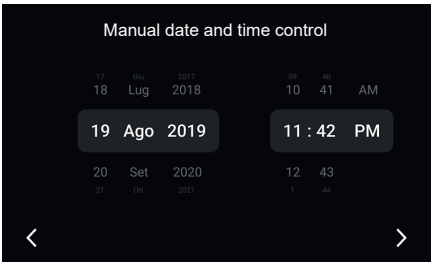

- Impostare data e ora
- Set the date and time
- Régler la date et l'heure
- Datum und Uhrzeit einstellen
- Configurar fecha y hora
- Defina a data e a hora
- Ρυθμίστε την ημερομηνία και την ώρα
- ضبط التاريخ والساعة

9

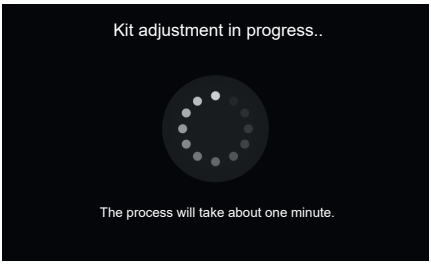

- Avvio del processo di configurazione
- Start the configuration process
- Démarrage du processus de configuration
- Start des Konfigurationsvorgangs
- Inicio del proceso de configuración
- Início do processo de configuração
- Έναρξη διαδικασίας διαμόρφωσης
- بدء عملية الإعداد

10

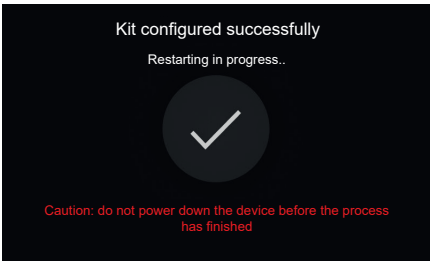

- A configurazione terminata, il dispositivo mostrerà una schermata di conferma che avvertirà che il sistema dovrà essere riavviato. E' importante non togliere l'alimentazione al dispositivo prima del completamento del processo.
- Once configuration is complete, the device shows a confirmation screen which will warn that the system must be restarted. It is important not to disconnect the power supply to the device before the process is complete.
- La configuration est terminée, le dispositif affichera une page de confirmation signalant que le système devra être relancé. Ne pas débrancher le dispositif avant que l'opération soit terminée.
- Nach abgeschlossener Konfiguration blendet das Gerät eine Bestätigungsseite mit Aufforderung zum Neustart des Systems ein. Das Gerät darf vor Abluss des Vorgangs auf keinen Fall von der Stromversorgung getrennt werden.
- Una vez finalizada la configuración, el dispositivo muestra una pantalla de confirmación que avisa que es necesario reiniciar el sistema. Es importante no cortar la alimentación del dispositivo antes de que el proceso haya finalizado.
- Terminada a configuração, o dispositivo mostrará um ecrã de confirmação que avisará de que o sistema terá de ser reiniciado. É importante não desligar o dispositivo da alimentação antes de o processo estar concluído.
- Στο τέλος της διαμόρφωσης, ο μηχανισμός θα εμφανίσει μια οθόνη επιβεβαίωσης που αναφέρει ότι πρέπει να εκτελεστεί επανεκκίνηση του συστήματος. Είναι σημαντικό να μη διακόψετε την τροφοδοσία του μηχανισμού πριν από την ολοκλήρωση της διαδικασίας.
- بمجرد اكتمال الإعداد، سيعرض الجهاز شاشة تأكيد تحذر من أن النظام سيحتاج إلى إعادة التشغيل. من المهم عدم فصل الطاقة عن الجهاز قبل اكتمال العملية.

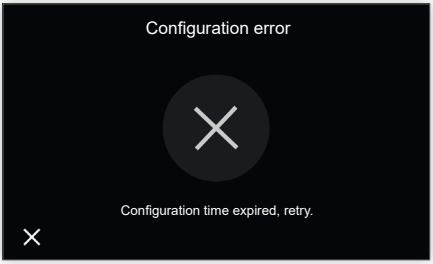

- Nel caso in cui ci siano stati dei problemi durante la configurazione, il dispositivo mostrerà una schermata di errore. Toccando la X in basso a sinistra, il dispositivo esce dal processo di configurazione e visualizza nuovamente la schermata di scelta della modalità (5).
- If there were problems during configuration, the device displays an error screen instead.
  By touching the X at the bottom left, the device exits the configuration process and displays the mode selection screen again (5).
- En cas de problèmes pendant la configuration, le dispositif affichera une page d'erreur.
  En touchant le X en bas à gauche, le dispositif quitte la procédure de configuration et affiche à nouveau la page de choix de la modalité (5).
- Bei Konfigurationsproblemen blendet das Gerät ein Fehlerfenster ein.
  Durch Tippen auf das X unten links beendet das Gerrät die Konfiguration und zeigt erneut die Seite zur Auswahl des Modus an (5).
- Si se produce algún problema durante la configuración, el dispositivo muestra una pantalla de error.
  Al tocar la X abajo a la izquierda, el dispositivo sale del proceso de configuración y muestra de nuevo la pantalla de selección del modo (5).
- No caso de ter havido problemas durante a configuração, o dispositivo mostrará um ecrã de erro.
  Tocando no X em baixo à esquerda, o dispositivo sai do processo de configuração e apresenta novamente o ecrã de escolha do modo (5).
- Εάν προέκυψαν προβλήματα κατά τη διαμόρφωση, εμφανίζεται μια οθόνη σφάλματος.
  Με πάτημα του συμβόλου X κάτω αριστερά, ο μηχανισμός τερματίζει τη διαδικασία διαμόρφωσης και εμφανίζει ξανά την οθόνη επιλογής λειτουργίας (5).
- في حالة حدوث مشاكل أثناء عمليات ضبط وتهيئة الإعدادات فإن الجهاز سيظهر شاشة خطأ في التشغيل.
  عند لمس X في أسفل الشاشة فإن الجهاز سيخرج من عملية ضبط وتهيئة الإعدادات ويعرض من جديد شاشة اختيار الطريقة (5).

- **App**
  Il videocitofono consente, in aggiunta alle funzioni di base, l'inoltro di chiamata e alcuni altri servizi su smartphone e tablet, sui quali deve essere installata l'app Vimar View, tramite la connessione ad una rete Wi-Fi con accesso a internet.
  È possibile scaricare e installare l'app Vimar "View" sul proprio dispositivo mobile, dall'App Store di riferimento.
  Note: Se non avviene l'inoltro chiamata su Smartphone, assicurati che non ci siano restrizioni relative ai dati in background.

- **App**
  In addition to basic functions, the video entryphone supports call forwarding and a number of other services on smartphones and tablets with the Vimar View app installed, through connection to a Wi-Fi network with Internet access.
  The Vimar View app can be downloaded and installed on your mobile device from the relative App Store.
  Note: If the call is not forwarded to your Smartphone, make sure there are no restrictions relating to background data.

- **Appli**
  En plus de ses fonctions de base, le portier-vidéo assure le transfert d'appel et d'autres services pour smartphones et tablettes grâce à l'App Vimar View avec une connexion Internet par Wi-Fi .
  Possibilité de télécharger et d'installer l'App Vimar « View » sur votre dispositif mobile, à partir de l'App Store de référence.
  Remarques : Si le transfert d'appel n'est pas effectué sur le Smartphone, assurez-vous qu'il n'y a aucune restriction concernant les données en arrière-plan.

- **App**
  Das Videohaustelefon unterstützt zusätzlich zu den Grundfunktionen auch die Rufweiterleitung und weitere Dienste auf Smartphones und Tablets mit installierter Vimar App View durch WLAN-Verbindung mit Internetzugang.
  Die Vimar App "View" kann nach Downloaden aus dem jeweiligen App Store auf das eigene Mobilgerät installiert werden.
  Hinweis: Sollte die Rufweiterleitung auf Smartphones nicht erfolgen, prüfen Sie, ob gegebenenfalls Einschränkungen zu den Daten im Hintergrund vorliegen.

- **Aplicación**
  Además de las funciones básicas, el videoportero permite desviar la llamada y algunos otros servicios a smartphone y tablet, en los que debe instalarse la aplicación Vimar View, mediante la conexión a una red Wi-Fi con acceso a Internet.
  Es posible descargar e instalar la aplicación Vimar "View" en el dispositivo móvil desde la tienda de aplicaciones.
  Nota: si no se produce el desvío de llamada al smartphone, hay que comprobar que no haya limitaciones en relación con los datos en segundo plano.

- **App**
  O videoporteiro permite, para além das funções de base, o reencaminhamento de chamadas e alguns outros serviços para smartphone e tablet, nos quais deve estar instalada a app Vimar View, através da ligação a uma rede Wi-Fi com acesso à internet.
  É possível descarregar e instalar a App Vimar "View" no respetivo dispositivo móvel, a partir da App Store de referência.
  Notas: se não ocorrer o reencaminhamento de chamada para o Smartphone, certifique-se de que não há restrições relativas aos dados em segundo plano.

- **Εφαρμογής**
  Η θυροτηλέόραση παρέχει, εκτός από τις βασικές λειτουργίες, τη δυνατότητα προώθησης κλήσεων και εκτέλεσης ορισμένων άλλων υπηρεσιών σε smartphone και tablet, στα οποία πρέπει να εγκατασταθεί η εφαρμογή Vimar View, μέσω σύνδεσης σε δίκτυο Wi-Fi με πρόσβαση στο διαδίκτυο.
  Είναι δυνατή η λήψη και η εγκατάσταση της εφαρμογής Vimar «View» στη φορητή συσκευή σας από το App Store αναφοράς.
  Σημειώσεις: Εάν δεν γίνει προώθηση των κλήσεων στο Smartphone, βεβαιωθείτε ότι δεν υπάρχουν περιορισμοί για τα δεδομένα στο παρασκήνιο.

- **التطبيق**
  يسمح جهاز الإنتركم فيديو، بالإضافة إلى الوظائف الأساسية، بإعادة توجيه المكالمة وبعض الخدمات الأخرى على الهواتف الذكية والأجهزة اللوحية، التي يجب تثبيت تطبيق Vimar View عليها، عن طريق الاتصال بشبكة Wi-Fi متصلة بالإنترنت.
  من الممكن تنزيل وتثبيت تطبيق Vimar View على جهازك المحمول من متجر التطبيقات ذي الصلة.
  ملاحظات: إذا لم تتم عملية تحويل المكالمة على الهاتف الذكي، فضلاً تأكد من عدم وجود قيود على بيانات الخلفية.

Tab 7S Up 40617

- **Dati tecnici**
- **Technical data**
- **Caractéristiques techniques**
- **Technische Daten**

- Display 7”, 16.8 milioni di colori, risoluzione 1024x600, ratio 16:9, touch-screen capacitivo.
- Tastiera capacitiva a sfioramento con simboli retroilluminati.
- LAN: collegamento Ethernet 10/100 Mbps
- Wi-Fi:
  - Bande di frequenza: 802.11 b,g,n, 2.4 GHz
  - Range di frequenza: 2412-2472 MHz
  - Potenza RF trasmessa RED: < 100 mW (20 dBm)
  - Potenza RF trasmessa FCC: < 1000 mW (30dBm)
- Alimentazione:
  - da alimentatore supplementare Vimar 01401, Vimar 01833 o equivalente con tensione di uscita 24-48 Vdc (morsetti E+, E-); assorbimento massimo 6,7 W
  - da PoE (dispositivo di classe 0)
- Classe ambientale: Classe A1 (uso interno)
- Grado di protezione IP30
- Temperatura di funzionamento: (-5 °) – (+40) °C (uso interno)
- Umidità ambiente operativo: 10 / 80% (senza condensa)

- Écran tactile capacitif 7 pouces, 16,8 millions de couleurs, résolution 1024x600, 16/9.
- Clavier capacitif à effleurement avec symboles rétroéclairés.
- LAN: Branchement Ethernet 10/100 Mbps
- Wi-Fi :
  - Bandes de fréquence : 802.11 b, g, n, 2,4 GHz
  - Gamme de fréquence : 2412-2472 MHz
  - Puissance RF transmise RED : < 100 mW (20 dBm)
  - Puissance RF transmise FCC : < 1000 mW (30 dBm)
- Alimentation :
  - via alimentation supplémentaire Vimar 01401, Vimar 01833 ou équivalente avec tension de sortie 24-48 Vcc (bornes E+, E-) ; absorption maximale 6,7 W
  - via PoE (dispositif classe 0)
- Classe environnementale : A1 (usage intérieur)
- Indice de protection IP30
- Température de fonctionnement : (-5° C) – (+40) °C (usage intérieur)
- Humidité ambiante de service : 10 / 80% (sans condensation)

- Pantalla 7”, 16,8 millones de colores, resolución 1024x600, relación 16:9, pantalla táctil capacitiva.
- Teclado capacitivo táctil con símbolos retroiluminados.
- LAN: conexión Ethernet 10/100 Mbps
- Wi-Fi:
  - Bandas de frecuencia: 802.11 b,g,n, 2.4 GHz
  - Rango de frecuencia: 2412-2472 MHz
  - Potencia RF transmitida RED: < 100 mW (20 dBm)
  - Potencia RF transmitida FCC: < 1000 mW (30 dBm)
- Alimentación:
  - mediante alimentador adicional Vimar 01401, Vimar 01833 o equivalente con tensión de salida 24-48 Vcc (bornes E+ y E-); absorción máxima 6,7 W
  - mediante PoE (dispositivo de clase 0)
- Clase medioambiental: Clase A1 (uso interno)
- Grado de protección IP30
- Temperatura de funcionamiento: (-5) – (+40) °C (uso interno)
- Humedad ambiente operativo: 10 / 80% (sin condensación)

- **Datos técnicos**
- **Dados técnicos**
- **Τεχνικά χαρακτηριστικά**
- **البيانات الفنية**

- 7” Display, 16.8 million colours, 1024x600resolution, ratio of 16:9, capacitive touch screen.
- Capacitive touch keypad with backlit symbols.
- LAN: Ethernet 10/100 Mbps connection
- Wi-Fi:
  - Frequency bands: 802.11 b,g,n, 2.4 GHz
  - Frequency range: 2412-2472 MHz
  - RED RF transmission power: < 100 mW (20 dBm)
  - FCC RF transmission power: < 1000 mW (30dBm)
- Power supply:
  - from additional power supply unit Vimar 01401, Vimar 01833 or equivalent with output voltage 24-48 VDC (terminals E+, E-); maximum absorption 6.7 W
  - via PoE (class 0 device)
- Ambient class: Class A1 (indoor use)
- IP30 protection degree
- Operating temperature: (-5 °) – (+40) °C (indoor use)
- Operating environment humidity: 10 / 80% (non-condensing)

- 7”-Display mit 16.8 Millionen Farben, Auflösung 1024x600, Verhältnis 16:9, kapazitivem Touchscreen.
- Kapazitive Touch-Tastatur mit hinterbeleuchteten Symbolen.
- LAN: Ethernet-Anschluss 10/100 Mbps
- WLAN:
  - Frequenzband: 802.11 b,g,n, 2.4 GHz
  - Frequenzbereich: 2412-2472 MHz
  - Übertragene Funkleistung RED: < 100 mW (20 dBm)
  - Übertragene Funkleistung FCC: < 1000 mW (30dBm)
- Versorgung:
  - über Zusatznetzteil Vimar 01401, Vimar 01833 oder gleichwertiges Gerät mit Ausgangsspannung 24-48 Vdc (Klemmen E+, E-); maximale Stromaufnahme 6,7 W
  - über PoE (Gerät der Klasse 0)
- Umweltklasse: Klasse A1 (Innenbereiche)
- Schutzart IP30
- Betriebstemperatur: (-5 °) – (+40) °C (Innenbereich)
- Feuchtigkeit Betriebsumgebung: 10 / 80% (ohne Kondensation)

- Display de 7”, 16,8 milhões de cores, resolução 1024x600, rácio 16:9, touch-screen capacitivo.
- Teclado capacitivo sensível ao toque com símbolos retroiluminados.
- LAN: ligação Ethernet 10/100 Mbps
- Wi-Fi:
  - Bandas de frequência: 802.11 b,g,n, 2.4 GHz
  - Intervalo de frequência: 2412-2472 MHz
  - Potência RF transmitida RED: < 100 mW (20 dBm)
  - Potência RF transmitida FCC: < 1000 mW (30dBm)
- Alimentação:
  - a partir de alimentador suplementar Vimar 01401, Vimar 01833 ou equivalente com tensão de saída 24-48 Vdc (terminais E+, E-); consumo máximo 6,7 W
  - a partir de PoE (dispositivo de classe 0)
- Classe ambiental: Classe A1 (uso interno)
- Grau de proteção IP30
- Temperatura de funcionamento: (-5 °) – (+40) °C (uso interno)
- Humidade do ambiente operativo: 10 / 80% (sem condensação)

- Οθόνη 7” 16,8 εκατομμυρίων χρωμάτων, ανάλυση 1024x600, αναλογία 16:9, χωρητική οθόνη αφής.
- Χωρητικό πληκτρολόγιο αφής με σύμβολα με οπίσθιο φωτισμό.
- LAN: σύνδεση Ethernet 10/100 Mbps
- Wi-Fi:
  - Ζώνες συχνοτήτων: 802.11 b,g,n, 2.4 GHz
  - Εύρος συχνότητας: 2412-2472 MHz
  - Μεταδιδόμενη ισχύς RED: < 100 mW (20 dBm)
  - Μεταδιδόμενη ισχύς FCC: < 1000 mW (30dBm)
- Τροφοδοσία:
  - από συμπληρωματικό τροφοδοτικό Vimar 01401, Vimar 01833 ή ισοδύναμο με τάση εξόδου 24-48 Vdc (επαφές κλέμας E+, E-), μέγιστη απορρόφηση 6,7 W
  - από PoE (μηχανισμός κατηγορίας 0)
- Περιβαλλοντική κατηγορία: Κατηγορία A1 (εσωτερική χρήση)
- Βαθμός προστασίας IP30
- Θερμοκρασία λειτουργίας: (-5°) – (+40)°C (εσωτερική χρήση)
- Υγρασία περιβάλλοντος λειτουργίας: 10 / 80% (χωρίς συμπύκνωση)

- شاشة 7” بدقة 16.8 مليون لون، دقة عرض 1024x600، نسبة 16:9، شاشة سعوية تعمل باللمس.
- لوحة مفاتيح سعوية تعمل باللمس بها رموز خلفية الإضاءة.
- شبكة LAN: اتصال إيثرنت 10/110 ميجابت بالثانية
- Wi-Fi:
  - نطاقات التردد: 802.11 b,g,n ـ 2.4 جيجا هرتز
  - نطاق التردد: 2412-2472 ميجاهرتز
  - طاقة RF المرسلة RED: < 100 مللي واط (20 ديسيبل مللي واط)
  - طاقة RF المرسلة FCC: < 1000 ميللي وات (30 ديسيبل وات)
- التغذية:
  - من مصدر طاقة إضافي Vimar 01401، أو Vimar 01833، أو ما يعادلهما مع جهد الخرج 24 ـ 48 فولت تيار مستمر (أطراف التوصيل E+, E-)؛ أقصى استهلاك 6,7 واط
  - من جهاز PoE (الفئة 0)
- الفئة البيئية: الفئة A1 (الاستخدام الداخلي)
- درجة الحماية IP30
- حرارة التشغيل: (-5 درجات مئوية) ـــ (+40 درجة مئوية) (الاستخدام الداخلي)
- مستوى رطوبة مكان التشغيل: 10/ 80% (دون تكثُّفات)

- **Aggiornamento firmware e configurazioni avanzate**
- **Firmware update and advanced configuration**
- **Mise à jour firmware et configurations avancées**
- **Firmwareaktualisierung und erweiterte Konfigurationen**

Il firmware del dispositivo può essere aggiornato OTA previa connessione a Internet. Il dispositivo rileva automaticamente la disponibilità di un aggiornamento firmware. L’utente ha la facoltà di decidere se eseguire l’aggiornamento o meno.
È possibile aggiornare il firmware anche tramite software di configurazione Video Door IP Manager.
Sono previsti meccanismi di sicurezza che impediscono l’esecuzione di un firmware non autorizzato da Vimar.

Le firmware du dispositif peut être mis à jour sur OTA à travers une connexion Internet. Le dispositif détecte automatiquement la disponibilité d’une mise à jour firmware. L’utilisateur peut décider s’il veut procéder ou pas à la mise à jour.
Il est également possible de mettre à jour le firmware à travers le logiciel de configuration Video Door IP Manager.
Des systèmes de sécurité empêchent l’exécution d’un firmware non autorisé par Vimar.

El firmware del dispositivo se puede actualizar a OTA previa conexión a Internet. El dispositivo detecta automáticamente la disponibilidad de una actualización de firmware. El usuario puede decidir si ejecutar la actualización o no.
También se puede actualizar el firmware mediante el software de configuración Video Door IP Manager.
Existen mecanismos de seguridad que impiden la ejecución de un firmware no autorizado por Vimar.

Το υλικολογισμικό του μηχανισμού μπορεί να ενημερωθεί OTA, δηλ. χωρίς σύνδεση στο διαδίκτυο. Ο μηχανισμός ανιχνεύει αυτόματα τη διαθεσιμότητα ενημέρωσης υλικολογισμικού. Ο χρήστης μπορεί να επιλέξει εάν θα εκτελέσει την ενημέρωση ή όχι.
Μπορείτε να ενημερώσετε το υλικολογισμικό ακόμη και μέσω του λογισμικού διαμόρφωσης Video Door IP Manager.
Προβλέπονται μηχανισμοί ασφαλείας που εμποδίζουν την εκτέλεση υλικολογισμικού μη εξουσιοδοτημένου από τη Vimar.

- **Actualización del firmware y ajustes avanzados**
- **Atualização do firmware e configurações avançadas**
- **Ενημέρωση υλικολογισμικού και προηγμένες διαμορφώσεις**
- **تحديث برنامج التحكم الثابت وإعدادات الضبط والتهيئة المتقدمة**

The device firmware can be updated OTA provided it is connected to the Internet. The device automatically detects the availability of a firmware update. The user has the right to decide whether to perform the update or not.
The firmware can also be updated using the Video Door IP Manager configuration software.
Safety mechanisms are in place to prevent the execution of firmware not authorised by Vimar.

Die Firmware des Geräts kann nach Verbindung mit dem Internet mittels OTA-Update aktualisiert werden.
Das Gerät erfasst automatisch die Verfügbarkeit einer Firmwareaktualisierung. Der Benutzer kann entscheiden, ob er die Firmware aktualisieren möchte.
Die Firmware kann auch über die Konfigurationssoftware Video Door IP Manager aktualisiert werden.
Integrierte Sicherheitsmechanismen verhindern die Ausführung einer nicht von Vimar genehmigten Firmware.

O firmware do dispositivo pode ser atualizado OTA desde que haja uma ligação à Internet. O dispositivo deteta automaticamente a disponibilidade de uma atualização do firmware. O utilizador tem a possibilidade de decidir se fazer a atualização ou não.
É também possível atualizar o firmware através do software de configuração Video Door IP Manager.
Estão previstos mecanismos de segurança que impedem a execução de um firmware não autorizado pela Vimar.

يمكن تحديث برنامج تحكم ثابت (firmware) الخاص بالجهاز OTA بعد الاتصال بشبكة الإنترنت. سيكشف الجهاز تلقائيًا عن توافر نسخة تحديث لبرنامج التحكم الثابت. يمكن للمستخدم أن يقرر إجراء عملية التحديث من عدمه.
يمكنك أيضًا تحديث البرامج الثابتة عبر برنامج تكوين Video Door IP Manager.
توجد آليات حماية وأمان تمنع تشغيل برنامج تحكم ثابت (firmware) غير مصرح له من قِبل شركة Vimar.

- Per ulteriori informazioni ***www.vimar.com***
- For further information see ***www.vimar.com*** website
- Pour informations détaillées voir ***www.vimar.com***
- Für weiterführende Informationen, siehe ***www.vimar.com***
- Más información en ***www.vimar.com***
- Informações mais aprofundadas en ***www.vimar.com***
- Για περισσότερες πληροφορίες ***www.vimar.com***
- لمزيد من التفاصيل الخاصة ***www.vimar.com***

- **Conformità normativa.**
  Direttiva RED. Direttiva RoHS.
  Norme EN 62368-1, EN 301 489-17, EN 300 328, EN 62311, EN 55032, EN 55035, EN IEC 63000.
  Regolamento REACh (UE) n. 1907/2006 – art.33 Il prodotto potrebbe contenere tracce di piombo.
  Vimar SpA dichiara che l'apparecchiatura radio è conforme alla direttiva 2014/53/UE. Il testo completo della dichiarazione di conformità UE è disponibile nella scheda di prodotto al seguente indirizzo Internet: **www.vimar.com**.

  Dichiarazione di conformità alla normativa FCC (Stati Uniti)
  Il presente dispositivo è conforme alla parte 15 delle normative FCC.
  Il funzionamento è vincolato alle due condizioni seguenti:
  (1) il dispositivo non causa interferenze dannose e
  (2) il dispositivo può subire interferenze, incluse quelle che potrebbero causare un funzionamento indesiderato del dispositivo.
  Cambiamenti o modifiche non espressamente approvate dalla parte responsabile per la conformità potrebbero invalidare il diritto dell'utente ad utilizzare questo apparecchio.
  Nota: questa apparecchiatura è stata testata ed è risultata conforme ai limiti per un dispositivo digitale di classe B, ai sensi della parte 15 delle normative FCC. Questi limiti sono studiati per fornire una protezione ragionevole rispetto alle interferenze dannose in un'installazione residenziale.
  Questa apparecchiatura genera, utilizza e può irradiare energia in radiofrequenza e, se non installata e utilizzata in secondo le istruzioni, può causare interferenze dannose alle comunicazioni radio. Tuttavia, non vi è garanzia che non si verifichino interferenze in una particolare installazione.
  Se questa apparecchiatura causa interferenze alla ricezione radiofonica o televisiva, che possono essere verificate accendendo e spegnendo l'apparecchiatura, si consiglia all'utente di correggere le interferenze adottando una o piu di misure sotto elencate:
  - Riorientare o riposizionare l'antenna ricevente.
  - Aumentare la distanza tra l'apparecchiatura e il ricevitore.
  - Collegare l'apparecchiatura a una presa su un circuito diverso da quello a cui è connesso il ricevitore.
  - Contattare il rivenditore o un tecnico radio/TV qualificato per assistenza.

  Questo dispositivo è conforme ai limiti di esposizione alle radiazioni FCC stabiliti per un ambiente non controllato.
  US Responsible Party : Americas Compliance Consulting LLC dba iCertifi
  fccagent@icertifi.com

- **Regulatory compliance.**
  RED directive. RoHS directive.
  Standards EN 62368-1, EN 301 489-17, EN 300 328, EN 62311, EN 55032, EN 55035, EN IEC 63000.
  REACH (EU) Regulation no. 1907/2006 – art.33. The product may contain traces of lead.
  Vimar SpA declares that the radio equipment complies with Directive 2014/53/EU. The full text of the EU declaration of conformity is on the product sheet available at the followng Internet address: www.vimar.com.

  FCC (United States) Regulatory Statement
  This device complies with part 15 of the FCC Rules.
  Operation is subject to the following two conditions:
  (1) this device may not cause harmful interference, and
  (2) this device must accept any interference received, including interference that may cause undesired operation of the device.
  Changes or modifications not expressly approved by the party responsible for compliance could void the user's authority to operate the equipment.
  Note: This equipment has been tested and found to comply with the limits for a Class B digital device, pursuant to part 15 of the FCC Rules. These limits are designed to provide reasonable protection against harmful interference in a residential installation.
  This equipment generates, uses and can radiate radio frequency energy and, if not installed and used in accordance with the instructions, may cause harmful interference to radio communications. However, there is no guarantee that interference will not occur in a particular installation.
  If this equipment does cause harmful interference to radio or television reception, which can be determined by turning the equipment off and on, the user is encouraged to try to correct the interference by one or more of the following measures:
  - Reorient or relocate the receiving antenna.
  - Increase the separation between the equipment and receiver.
  - Connect the equipment into an outlet on a circuit different from that to which the receiver is connected.
  - Consult the dealer or an experienced radio/TV technician for help.

  This device complies with FCC radiation exposure limits set forth for an uncontrolled environment.
  Responsible Party – U.S. Contact Information: Americas Compliance Consulting LLC dba iCertifi fccagent@icertifi.com

- **Conformité aux normes.**
  Directive RED. Directive RoHS
  Normes EN 62368-1, EN 301 489-17, EN 300 328, EN 62311, EN 55032, EN 55035, EN IEC 63000.
  Règlement REACH (UE) n° 1907/2006 – art.33 L'article pourrait contenir des traces de plomb.
  Vimar SpA déclare que l'équipement radio est conforme à la directive 2014/53/UE. Le texte complet de la déclaration de conformité UE est disponible sur la fiche du produit à l'adresse Internet suivante : **www.vimar.com**.

  Déclaration de conformité à la norme FCC (États-Unis)
  Ce dispositif est conforme à la partie 15 des normes FCC.
  Le fonctionnement est lié aux deux conditions suivantes :
  (1) le dispositif ne provoque aucune interférence dangereuse et
  (2) le dispositif peut subir des interférences, y compris celles qui pourraient compromettre son fonctionnement.
  Toute modification non approuvée directement par le responsable pour la conformité pourrait interdire l'utilisateur d'utiliser cet appareil.
  Remarque : cet appareil a été testé et jugé conforme aux limites requises pour un dispositif numérique de classe B conformément à la section 15 de la norme FCC.
  Ces limites ont été étudiées pour permettre une protection raisonnable contre les perturbations susceptibles d'endommager les installations résidentielles.
  Cet appareil génère, utilise et peut émettre des ondes en radiofréquence. S'il n'est pas installé et utilisé conformément aux instructions, il peut perturber les communications radio. Cependant, on ne peut pas garantir l'absence de perturbations dans certaines installations.
  Si cet appareil perturbe la réception radiophonique ou télévisuelle quand on l'éteint ou qu'on l'allume, corriger ce problème en prenant une ou plusieurs des mesures suivantes :
  - réorienter ou repositionner l'antenne
  - augmenter la distance entre l'appareil et le récepteur
  - brancher l'appareil à une prise sur un autre circuit que celui du récepteur
  - contacter le vendeur ou un technicien radio/TV qualifié pour l'assistance.

  Ce dispositif est conforme aux limites d'exposition aux rayonnements FCC pour un environnement non contrôlé.
  US Responsible Party : Americas Compliance Consulting LLC dba iCertifi
  fccagent@icertifi.com

- **Normkonformität.**
  RED-Richtlinie. RoHS-Richtlinie.
  Normen EN 62368-1, EN 301 489-17, EN 300 328, EN 62311, EN 55032, EN 55035, EN IEC 63000.
  REACH-Verordnung (EG) Nr. 1907/2006 – Art.33 Das Erzeugnis kann Spuren von Blei enthalten.
  Vimar SpA erklärt, dass die Funkanlage der Richtlinie 2014/53/EU entspricht. Die vollständige Fassung der EU-Konformitätserklärung steht im Datenblatt des Produkts unter folgender Internetadresse zur Verfügung: **www.vimar.com**.

  FCC-Konformitätserklärung (USA)
  Dieses Gerät entspricht dem Teil 15 der FCC-Bestimmungen.
  Für den Betrieb gelten die folgenden zwei Bedingungen:
  (1) das Gerät darf keine schädlichen Störungen verursachen und
  (2) das Gerät muss jede empfangene Störung akzeptieren, auch solche Störungen, die unerwünschte Funktionen verursachen können.
  Nicht ausdrücklich vom Compliance-Beauftragten genehmigte Änderungen können das Recht des Benutzers auf Verwendung dieses Geräts nichtig machen.
  Hinweis: Dieses Gerät wurde getestet und erfüllt die Auflagen für ein digitales Gerät der Klasse B gemäß Teil 15 der FCC-Bestimmungen. Diese Grenzwerte sind so ausgelegt, dass sie einen angemessenen Schutz vor schädlichen Störungen in Wohnbereichen bieten. Von diesem Gerät wird Hochfrequenzenergie erzeugt, genutzt und eventuell ausgestrahlt.
  Wird das Gerät nicht ordnungsgemäß installiert und verwendet, kann dies zu Störungen des Funkverkehrs führen. Es gibt jedoch keine Garantie, dass bei einer bestimmten Installation keine Störungen auftreten. Durch Aus- und Wiedereinschalten des Geräts kann festgestellt werden, ob es den Radio- oder Fernsehempfang stört.
  Ist dies der Fall, sollten Sie versuchen, die Störungen durch eine oder mehrere der folgenden Maßnahmen zu beheben:
  - Richten Sie die Empfangsantenne neu aus oder ändern Sie ihren Standort.
  - Vergrößern Sie den Abstand zwischen Gerät und Empfänger.
  - Schließen Sie das Gerät an einen anderen Stromkreis als den Empfänger an.
  - Bitten Sie den Händler oder einen erfahrenen Radio-/Fernsehtechniker um Hilfe.

  Dieses Gerät entspricht den FCC-Grenzwerten für Strahlenbelastung, die für eine nicht kontrollierte Umgebung festgelegt wurden.
  US Responsible Party : Americas Compliance Consulting LLC dba iCertifi
  fccagent@icertifi.com

- **Conformidad a las normas**
  Directiva RED. Directiva sobre restricciones a la utilización de determinadas sustancias peligrosas en aparatos eléctricos y electrónicos.
  Normas EN 62368-1, EN 301 489-17, EN 300 328, EN 62311, EN 55032, EN 55035, EN IEC 63000.
  Reglamento REACH (UE) n. 1907/2006 – art. 33. El producto puede contener trazas de plomo.
  Vimar SpA declara que el equipo radio es conforme a la directiva 2014/53/UE. El texto completo de la declaración de conformidad UE está recogido en la ficha del producto en la siguiente página web: **www.vimar.com**.

  Declaración de conformidad a la normativa FCC (Estados Unidos)
  Este dispositivo es conforme a la parte 15 de las normativas FCC.
  El funcionamiento está restringido por las dos condiciones siguientes:
  (1) el dispositivo no provoca interferencias perjudiciales y
  (2) el dispositivo puede sufrir interferencias, incluidas las que podrían provocar un funcionamiento indeseado del mismo.
  Cualquier cambio o modificación sin expresa autorización de la parte responsable para la conformidad podría anular el derecho del usuario a utilizar este equipo.
  Nota: este equipo ha sido probado y se ha observado que cumple con los límites de los dispositivos digitales de la clase B, de conformidad con el apartado 15 de la normativa de la FCC. Estos límites se han diseñado para proporcionar una protección razonable contra interferencias dañinas en instalaciones residenciales.
  Este equipo genera, utiliza y puede irradiar energía de radiofrecuencia y, si no se instala y se utiliza de acuerdo con las instrucciones suministradas, podría ocasionar interferencias perjudiciales para las comunicaciones por radio. No obstante, no se garantiza que no puedan producirse interferencias en una instalación en particular.
  Si este equipo causa interferencias perjudiciales para la recepción de la señal de radio o televisión, lo que puede determinarse apagando y encendiendo el equipo, se recomienda al usuario que intente corregirlas realizando una o varias de las siguientes acciones:
  - Cambiar la orientación o la ubicación de la antena receptora.
  - Aumentar la separación entre el equipo y el receptor.
  - Conectar el equipo a la toma de un circuito diferente al que está conectado el receptor.
  - Consultar con el fabricante o con un técnico especializado en radio y TV para obtener ayuda.

  Este dispositivo cumple los límites de exposición a las radiaciones FCC establecidos para un entorno no controlado.
  Parte responsable EE UU: Americas Compliance Consulting LLC dba iCertifi
  fccagent@icertifi.com

- **Conformidade normativa.**
  Diretiva RED. Diretiva RoHS.
  Normas EN 62368-1, EN 301 489-17, EN 300 328, EN 62311, EN 55032, EN 55035, EN IEC 63000.
  Regulamento REACh (UE) n.º 1907/2006 – art.33 O produto poderá conter vestígios de chumbo.
  A Vimar SpA declara que o equipamento de rádio está conforme a diretiva 2014/53/UE. O texto completo da declaração de conformidade UE está disponível na ficha de produto no seguinte endereço Internet: **www.vimar.com**.

  Declaração de conformidade com a normativa FCC (Estados Unidos)
  Este dispositivo está conforme a parte 15 das normativas FCC.
  O funcionamento está vinculado às duas condições seguintes:
  (1) o dispositivo não causa interferências nocivas e
  (2) o dispositivo pode sofrer interferências, inclusivamente passíveis de causar um funcionamento indesejado do dispositivo.
  Mudanças ou alterações não expressamente aprovadas pelo responsável pela conformidade poderão invalidar o direito do utilizador a utilizar este aparelho.
  Nota: este equipamento foi testado e encontra-se em conformidade com os limites para um dispositivo digital de classe B, de acordo com a parte 15 das normativas da FCC. Estes limites destinam-se a proporcionar uma proteção razoável contra interferências nocivas numa instalação residencial.
  Este equipamento gera, utiliza e pode irradiar energia de radiofrequência e, se não for instalado e utilizado de acordo com as instruções, pode causar interferências prejudiciais às comunicações de rádio. No entanto, não há garantias de que não ocorram interferências numa determinada instalação.
  Se este equipamento causar interferência na receção de rádio ou televisão, o que pode ser verificado ligando e desligando o equipamento, o utilizador é aconselhado a corrigir a interferência tomando uma ou mais das medidas listadas abaixo:
  - Reoriente ou reposicione a antena recetora.
  - Aumente a distância entre o equipamento e o recetor.
  - Ligue o equipamento a uma tomada num circuito diferente daquele a que o recetor está ligado.
  - Contacte o seu revendedor ou um técnico qualificado de rádio/TV para obter assistência.

  Este dispositivo está conforme os limites de exposição às radiações FCC estabelecidos para um ambiente não controlado.
  US Responsible Party: Americas Compliance Consulting LLC dba iCertifi
  fccagent@icertifi.com

- **Συμμόρφωση με τα πρότυπα.**
  Οδηγία RED. Οδηγία RoHS.
  Πρότυπα EN 62368-1, EN 301 489-17, EN 300 328, EN 62311, EN 55032, EN 55035, EN IEC 63000.
  Κανονισμός REACh (ΕΟ) αρ. 1907/2006 – Άρθρο 33 Το προϊόν μπορεί να περιέχει ίχνη μολύβδου.
  Η Vimar SpA δηλώνει ότι η συσκευή ραδιοσυχνοτήτων συμμορφώνεται με την οδηγία 2014/53/ΕΕ. Το πλήρες κείμενο της δήλωσης συμμόρφωσης ΕΕ διατίθεται στην κάρτα του προϊόντος στην παρακάτω διαδικτυακή διεύθυνση: **www.vimar.com**.

  Δήλωση συμμόρφωσης με τους κανονισμούς FCC (Ηνωμένες Πολιτείες)
  Αυτός ο μηχανισμός συμμορφώνεται με το Μέρος 15 των Κανονισμών FCC.
  Η λειτουργία βασίζεται στις δύο παρακάτω προϋποθέσεις:
  (1) ο μηχανισμός δεν προκαλεί επιβλαβείς παρεμβολές και
  (2) ο μηχανισμός μπορεί να δέχεται παρεμβολές, συμπεριλαμβανομένων παρεμβολών που μπορεί να προκαλέσουν ανεπιθύμητη λειτουργία του μηχανισμού.
  Αλλαγές ή τροποποιήσεις που δεν έχουν εγκριθεί ρητά από τον υπεύθυνο για τη συμμόρφωση μπορεί να ακυρώσουν το δικαίωμα χρήσης αυτής της συσκευής.
  Σημείωση: αυτή η συσκευή έχει ελεγχθεί και έχει διαπιστωθεί ότι συμμορφώνεται με τα όρια για ψηφιακές συσκευές κατηγορίας B σύμφωνα με το μέρος 15 των κανονισμών FCC. Αυτά τα όρια έχουν μελετηθεί ώστε να παρέχουν εύλογη προστασία από τις επιβλαβείς παρεμβολές σε οικιακές εγκαταστάσεις.
  Αυτή η συσκευή παράγει, χρησιμοποιεί και μπορεί να ακτινοβολεί ενέργεια ραδιοσυχνοτήτων και, εάν δεν εγκαθίσταται και δεν χρησιμοποιείται σύμφωνα με τις οδηγίες, μπορεί να προκαλέσει επιβλαβείς παρεμβολές στις ραδιοεπικοινωνίες. Ωστόσο, δεν μπορεί να διασφαλιστεί η απουσία παρεμβολών σε μια συγκεκριμένη εγκατάσταση.
  Εάν αυτή η συσκευή προκαλεί παρεμβολές στις ραδιοφωνικές ή τηλεοπτικές λήψεις, οι οποίες μπορούν να διαπιστωθούν με ενεργοποίηση ή απενεργοποίηση της συσκευής, ο χρήστης συνιστάται να αποκαταστήσει τις παρεμβολές με την εφαρμογή ενός ή περισσότερων από τα μέτρα που αναφέρονται παρακάτω:
  - Αλλαγή προσανατολισμού ή θέσης της κεραίας λήψης.
  - Αύξηση της απόστασης μεταξύ της συσκευής και του δέκτη.
  - Σύνδεση της συσκευής σε πρίζα που βρίσκεται σε διαφορετικό κύκλωμα από αυτό στο οποίο είναι συνδεδεμένος ο δέκτης.
  - Επικοινωνία με το κατάστημα αγοράς ή τεχνικό εξειδικευμένο στις ραδιοφωνικές/τηλεοπτικές εκπομπές για υποστήριξη.

  Αυτή η συσκευή πληροί τα καθοριζόμενα όρια έκθεσης στην ακτινοβολία FCC για μη ελεγχόμενο χώρο.
  Υπεύθυνος για Η.Π.Α.: Americas Compliance Consulting LLC dba iCertifi
  fccagent@icertifi.com

- **مطابقة المعايير.**
  التوجيه الأوروبي الخاص بمعدات الراديو (RED). توجيه تقييد استخدام المواد الخطرة.
  معايير القواعد EN 62368-1, EN 301 489-17, EN 300 328, EN 62311, EN 55032, EN 55035, EN IEC 63000.
  لائحة تسجيل وتقييم وترخيص وتقييد المواد الكيميائية (الاتحاد الأوروبي) رقم 2006/1907 – المادة 33 قد يحتوي المنتج على آثار من الرصاص.
  تُقر شركة Vimar SpA بأن جهاز اللاسلكي مطابق للتوجيه UE/53/2014. النص الكامل لإعلان المطابقة للمواصفات الأوروبية CE متوفر في بطاقة التعريف بالمنتج على الموقع الإلكتروني التالي: www.vimar.com.

  بيان التوافق مع لجنة الاتصالات الفيدرالية FCC (الولايات المتحدة)
  يتوافق هذا الجهاز مع الجزء 15 من قواعد FCC.
  يخضع التشغيل للشرطين التاليين:
  (1) الجهاز لا يسبب تداخلا ضارا و
  (2) قد يتعرض الجهاز للتداخل، بما في ذلك التداخل الذي قد يتسبب في تشغيل الجهاز بشكل غير مرغوب فيه.
  قد تؤدي التغييرات أو التعديلات التي لم تتم الموافقة عليها صراحةً من قبل الطرف المسؤول عن التوافق إلى إبطال حق المستخدم في تشغيل هذا الجهاز.
  ملحوظة: تم اختبار هذا الجهاز وتبين أنه مطابق للحدود الخاصة بالجهاز الرقمي من الفئة B، بموجب الجزء 15 من لوائح لجنة الاتصالات الفيدرالية (FCC). تمت دراسة هذه الحدود من أجل توفير حماية معقولة ضد التداخلات الضارة في التركيب السكني. يُولِّدُ هذا الجهاز ويستخدم طاقةً في شكل تردد لاسلكي ويمكن أن يشعها، وإذا لم يتم تركيبه واستخدامه وفقًا للتعليمات، فإنه يمكن أن يسبب تداخلات ضارة على الاتصالات اللاسلكية.
  ومع ذلك، لا يوجد ضمان ضد عدم حدوث تداخلات في تركيب معين. إذا سبّبَ هذا الجهاز تداخلاتٍ على استقبال الراديو أو التلفزيون، والتي يمكن التحقق منها عند تشغيل الجهاز وإطفاءه، فإننا ننصح المستخدم بتصحيح التداخلات عن طريق تبني واحد أو أكثر من التدابير الواردة أدناه:
  - إعادة توجيه أو إعادة وضع هوائي الاستقبال.
  - زيادة المسافة بين الجهاز وجهاز الاستقبال.
  - توصيل الجهاز بمقبس في دائرة مختلفة عن تلك التي يتصل بها جهاز الاستقبال.
  - الاتصال بالموزع أو بفني راديو/تلفزيون مؤهل لطلب الدعم الفني.

  يتوافق هذا الجهاز مع حدود التعرض للأشعة التي حددتها هيئة الاتصالات الفيدرالية (FCC) لبيئة غير خاضعة للرقابة.
  الجهة المسئولة بالولايات المتحدة: Americas Compliance Consulting LLC dba iCertifi
  fccagent@icertifi.com/

• Informativa Privacy

In conformità a quanto previsto dal Regolamento UE 2016/679 in materia di tutela dei dati personali, Vimar S.p.A. garantisce che il trattamento dei dati mediante prodotti elettronici è effettuato riducendo al minimo l'utilizzazione di dati personali e di dati identificativi, limitando il trattamento ai casi in cui è strettamente necessario per il conseguimento degli scopi per i quali sono raccolti. I dati dell'Interessato saranno trattati in base a quanto previsto nella informativa privacy prodotti/applicazione consultabile dal nostro sito www.vimar.com sezione legal (Privacy Policy Prodotti - Applicazioni - Vimar energia positiva).

Ricordiamo che, in base a quanto previsto dal Regolamento UE 2016/679 in materia di tutela dei dati personali, è responsabilità dell'utilizzatore, in qualità di titolare del trattamento dei dati raccolti durante l'utilizzo del prodotto, tutelare e adottare delle misure di sicurezza idonee ad evitare la perdita dei dati personali memorizzati e registrati.

Nel caso in cui la telecamera riprenda aree pubbliche, dovrà essere apposta, in modo visibile, l'informativa di 'area videosorvegliata' prevista dalla normativa privacy e riportata nel sito del Garante della Privacy. Le registrazioni potranno essere conservate per il periodo massimo previsto dalle disposizioni di legge e/o regolamentari dove è stata effettuata l'installazione della telecamera. Se la normativa in vigore nel paese di installazione prevede quindi un periodo massimo di conservazione delle registrazioni delle immagini, l'utilizzatore dovrà provvedere alla loro cancellazione in conformità alle norme applicabili.

Inoltre, l'utilizzatore dovrà garantire e verificare la titolarità e la custodia delle proprie password e dei relativi codici di accesso alle risorse web. L'Interessato al momento della richiesta di intervento al Centro Assistenza Vimar, per poter consentire le attività di assistenza, deve fornire la password di accesso al sistema. La fornitura della stessa è considerata come consenso al trattamento. Ogni Interessato sarà responsabile e dovrà modificare la password di accesso al proprio sistema a seguito di ogni intervento svolto da parte del Centro Assistenza Vimar.'

• Privacy Policy

As required by Regulation (EU) 2016/679 on the protection of personal data, Vimar S.p.A. guarantees that the electronic processing of data minimises the use of personal and other identification information, which is only processed to the extent strictly necessary in order to achieve the purposes for which it was collected. The personal information of the Data Subject is processed in accordance with the product/application privacy policy available on our website www.vimar.com in the legal section (Product - App Privacy Policy).

Please remember that, pursuant to Regulation (EU) 2016/679 on the protection of personal data, the user is the controller of processing for the data collected during use of the products and, as such, is responsible for adopting suitable security measures that protect the personal data recorded and stored, and avoid its loss.

Should the camera monitor public areas, it will be necessary to display - in a visible manner - the information about the 'area under video surveillance' envisaged in the privacy policy and specified on the website of the Italian Data Protection Authority (Garante). The recordings may be stored for the maximum period of time envisaged by legal and/or regulatory provisions in the place where the camera has been installed. If the regulations in force in the country of installation envisage a maximum storage period for the image recordings, the user shall ensure they are deleted in compliance with the applicable regulations.

In addition, the user must guarantee safe possession of and control over its passwords and the related access codes to its web resources. The Data Subject must provide the password for access to its system when requesting help from the Vimar Support Centre, so that the related support can be provided. Provision of the password represents consent for processing. Each Data Subject is responsible for changing the password for access to its system on completion of the work carried out by the Vimar Support Centre.'

• Politique de confidentialité

Conformément au Règlement UE 2016/679 sur la protection des données personnelles, Vimar S.p.A. garantit que le traitement des données effectué à travers les systèmes électroniques réduit au maximum l'utilisation des données personnelles et des données d'identification en limitant leur emploi aux situations strictement nécessaires pour répondre aux raisons pour lesquelles elles ont été saisies. Les données de la personne concernée seront traitées conformément aux principes exposés dans la note d'information en matière de confidentialité sur les produits/application consultable sur notre site www.vimar.com section légale (Privacy Policy Produits - Applications - Vimar énergie positive).

Rappelons que, conformément aux dispositions du Règlement UE 2016/679 sur la protection des données personnelles, il est de la responsabilité de l'utilisateur, en tant que responsable du traitement des données collectées lors de l'utilisation du produit, de protéger et d'adopter des mesures de sécurité appropriées pour éviter la perte des données personnelles stockées et enregistrées.

Si la caméra filme des espaces public, la signalisation « site sous vidéo-protection » prévue par la norme sur la confidentialité et indiquée sur le site du Contrôleur de la protection des données devra être exposée de manière bien visible. Les enregistrements pourront être conservés selon la durée maximale prévue par les dispositions légales et/ou réglementaires là où la caméra a été installée. Si la législation en vigueur dans le pays d'installation prévoit une durée maximale de conservation des enregistrements d'images, l'utilisateur devra les supprimer conformément aux règles applicables.

De plus, l'utilisateur devra garantir et vérifier la propriété et la protection de ses propres mots de passe et codes d'accès aux ressources sur Internet. Pour toute demande d'assistance au Centre d'Assistance Vimar, la personne devra fournir le mot de passe d'accès au système pour permettre les opérations d'assistance. En fournissant le mot de passe, elle donne l'autorisation au traitement. Chaque personne concernée sera responsable et devra modifier le mot de passe d'accès au propre système après que le Centre d'Assistance Vimar aura effectué une intervention.'

• Datenschutzerklärung

Gemäß den Vorgaben der Verordnung (EU) Nr. 2016/679 über den Schutz der personenbezogenen Daten versichert Vimar S.p.A., dass bei der Datenverarbeitung mit elektronischen Mitteln die Verwendung von personenbezogenen und Identifizierungsdaten weitestgehend eingeschränkt wird und diese lediglich in unbedingt notwendigen Fällen für die Erfüllung der Zwecke, für die sie erhoben wurden, verarbeitet werden. Die Daten der betroffenen Person werden nach der auf unserer Website www.vimar.com Bereich Rechtliche Hinweise (Datenschutzerklärung Produkte - Apps - Vimar positive Energie) einsehbaren Datenschutzerklärung der Produkte/Apps verarbeitet.

Bitte beachten Sie, dass es gemäß den Bestimmungen der Verordnung (EU) 2016/679 zum Schutz personenbezogener Daten in der Verantwortung des Benutzers als Verantwortlichen für die während der Nutzung des Produkts erhobenen Daten liegt, geeignete Sicherheitsmaßnahmen zu ergreifen, um den Verlust gespeicherter und aufgezeichneter personenbezogener Daten zu verhindern. Falls die Kamera öffentliche Bereiche aufnehmen sollte, muss an sichtbarer Stelle die lt. italienischem Datenschutzgesetz vorgesehene und auf der Website der italienischen Datenschutzbehörde abgedruckte Erklärung 'Videoüberwachter Bereich' angebracht werden. Die Aufzeichnungen dürfen für den maximalen Zeitraum aufbewahrt werden, der in den gesetzlichen und/oder behördlichen Bestimmungen des Landes vorgesehen ist, in dem die Kamera installiert wurde. Sieht die im Installationsland geltende Gesetzgebung daher eine maximale Aufbewahrungsfrist für Bildaufnahmen vor, muss der Benutzer diese gemäß den geltenden Vorschriften löschen.

Der Benutzer ist zudem für die Garantie und den Nachweis des Eigentums sowie der Verwahrung ihrer Passwörter und Anmeldedaten zu den Internetressourcen verantwortlich. Bei Anforderung von Eingriffen des Vimar Kundendienstes muss die betroffene Person zur Inanspruchnahme der Serviceleistung das Passwort für den Systemzugriff bereitstellen. Die Bereitstellung des Passworts wird als Zustimmung zur Verarbeitung betrachtet. Jede betroffene Person ist dafür verantwortlich, das Passwort zum Zugriff auf ihr System nach dem Eingriff durch den Vimar Kundendienst zu ändern.'

• Nota informativa sobre protección de datos

De conformidad al Reglamento UE 2016/679 relativo a la protección de las personas físicas en lo que respecta al tratamiento de datos personales y a la libre circulación de estos datos, Vimar S.p.A. garantiza que el tratamiento de los datos mediante equipos electrónicos se realiza reduciendo al mínimo la utilización de datos personales y de identificación, limitándose a lo estrictamente necesario para lograr los objetivos por los que se recopilaron. Los datos del interesado se tratarán de conformidad a lo indicado en su política de privacidad para los productos/aplicaciones que se puede consultar en el sitio www.vimar.com sección legal (Política de protección de datos - Productos y apps - Vimar energía positiva).
Se recuerda que, en cumplimiento del Reglamento UE 2016/679 relativo a la protección de las personas físicas en lo que respecta al tratamiento de datos personales y a la libre circulación de estos datos, al ser el usuario responsable del tratamiento de los datos recopilados durante la utilización del producto, el mismo deberá tomar las oportunas medidas de seguridad para evitar la pérdida de los datos grabados y almacenados.

En el caso en que la cámara grabara imágenes de áreas públicas, deberá colocarse de forma visible el cartel de "Zona videovigilada" previsto por la normativa sobre protección de datos, que se muestra en la página del Supervisor de la protección de datos. Las grabaciones se podrán conservar durante el período máximo previsto por las disposiciones y/o reglamentos en vigor en el lugar donde esté instalada la cámara. Si la normativa local en vigor estableciera un período máximo de conservación de las grabaciones de imágenes, el usuario deberá encargarse de su eliminación de conformidad con las normas aplicables.
Además, el usuario deberá garantizar y comprobar la correcta custodia de sus propias contraseñas y los correspondientes códigos de acceso a los recursos de la red. Al solicitar la intervención del Servicio de Asistencia Técnica Vimar, para poder realizar las actividades de asistencia, el interesado deberá facilitar la contraseña de acceso al sistema. Al facilitarla, se considerará que el usuario acepta el tratamiento. Cada interesado será responsable y deberá modificar la contraseña de acceso a su sistema después de cada actuación del Servicio de Asistencia Técnica Vimar.

• Política de Privacidade

Em conformidade com o previsto no Regulamento UE 2016/679 em matéria de proteção dos dados pessoais, a Vimar S.p.A. garante que o tratamento dos dados através de produtos eletrónicos é efetuado reduzindo ao mínimo a utilização de dados pessoais e de dados de identificação, limitando o tratamento aos casos em que seja estritamente necessário para atingir os objetivos para os quais são recolhidos. Os dados do Interessado serão tratados de acordo com as disposições da política de privacidade do produto/aplicação disponível no nosso site www.vimar.com secção legal (Política de Privacidade Produtos - Aplicações - Vimar energia positiva).
Recordamos que, de acordo com o disposto no Regulamento UE 2016/679 relativo à proteção de dados pessoais, é da responsabilidade do utilizador, enquanto responsável pelo tratamento dos dados recolhidos durante a utilização do produto, proteger e adotar as medidas de segurança adequadas para evitar a perda de dados pessoais armazenados e registados.
No caso de a câmara captar espaços públicos deverá ser afixada, de forma visível, a informação de 'área de videovigilância' prevista na legislação de privacidade e indicada no site da Autoridade de Privacidade. As gravações podem ser conservadas durante o período máximo previsto nas disposições legais e/ou regulamentares do local em que a câmara foi instalada. Se a legislação em vigor no país de instalação prever, por conseguinte, um período máximo de conservação para as gravações de imagens, o utilizador deve eliminá-las de acordo com as regras aplicáveis.
Além disso, o utilizador deverá garantir e verificar a titularidade e a preservação das próprias passwords e dos respetivos códigos de acesso aos recursos web. Para poder consentir as atividades de assistência, o Interessado, aquando do pedido de intervenção ao Centro de Assistência Vimar, deve fornecer a password de acesso ao sistema. O fornecimento da mesma é considerado como consentimento para o tratamento. Cada Interessado será responsável e deverá modificar a password de acesso ao próprio sistema após cada intervenção realizada pelo Centro de Assistência Vimar.'

• Δήλωση περί προστασίας ιδιωτικού απορρήτου

Σύμφωνα με τις διατάξεις του Κανονισμού 2016/679 της ΕΕ για την προστασία των δεδομένων προσωπικού χαρακτήρα, η Vimar S.p.A. εγγυάται ότι η επεξεργασία των δεδομένων μέσω ηλεκτρονικών προϊόντων πραγματοποιείται με ελαχιστοποίηση της χρήσης δεδομένων προσωπικού χαρακτήρα και δεδομένων ταυτοποίησης και παρά μόνο στις περιπτώσεις στις οποίες είναι απολύτως απαραίτητο για την εκπλήρωση των σκοπών για τους οποίους έχουν συλλεχθεί. Τα δεδομένα των ενδιαφερόμενων υποβάλλονται σε επεξεργασία με βάση τα όσα προβλέπονται στη δήλωση περί προστασίας ιδιωτικού απορρήτου προϊόντων/εφαρμογής που παρέχεται στον ιστότοπό μας www.vimar.com, ενότητα Νομικές πληροφορίες (Πολιτική προστασίας ιδιωτικού απορρήτου προϊόντων - Εφαρμογές - Vimar energia positiva).
Υπενθυμίζουμε ότι σύμφωνα με τις διατάξεις του Κανονισμού 2016/679 της ΕΕ για την προστασία των δεδομένων προσωπικού χαρακτήρα, ο χρήστης είναι υποχρεωμένος, με την ιδιότητα του υπεύθυνου επεξεργασίας των δεδομένων που συλλέγονται κατά τη χρήση του προϊόντος, να προστατεύει τα δεδομένα και να εφαρμόζει κατάλληλα μέτρα ασφαλείας για την αποφυγή της απώλειας των αποθηκευμένων και εγγεγραμμένων δεδομένων προσωπικού χαρακτήρα.

Στην περίπτωση που η κάμερα καταγράφει δημόσιο χώρο, πρέπει να τοποθετηθεί σε εμφανές σημείο η ανακοίνωση «Η περιοχή παρακολουθείται» σύμφωνα με τον κανονισμό περί προστασίας ιδιωτικού απορρήτου, η οποία παρέχεται στον ιστότοπο του εγγυητή του ιδιωτικού απορρήτου. Οι εγγραφές μπορούν να διατηρηθούν για τη μέγιστη περίοδο που προβλέπεται από τις νομικές διατάξεις ή/και τους κανονισμούς της χώρας όπου έχει εγκατασταθεί η κάμερα. Επομένως, εάν ο ισχύων κανονισμός της χώρας εγκατάστασης προβλέπει μέγιστη περίοδο διατήρησης των εγγεγραμμένων εικόνων, ο χρήστης πρέπει να προχωρήσει στη διαγραφή τους σύμφωνα με τα ισχύοντα πρότυπα.
Επίσης, ο χρήστης οφείλει να διασφαλίζει και να επιβεβαιώνει την κυριότητα και τη φύλαξη των κωδικών πρόσβασης και των σχετικών κωδικών πρόσβασης στους πόρους web. Κατά την υποβολή αιτήματος για παρέμβαση από το κέντρο υποστήριξης της Vimar, ο ενδιαφερόμενος πρέπει να δηλώσει τον κωδικό πρόσβασής του στο σύστημα ώστε να είναι δυνατή η παροχή υποστήριξης. Η παροχή του κωδικού πρόσβασης ισοδυναμεί με συναίνεση στην επεξεργασία. Κάθε ενδιαφερόμενος οφείλει και πρέπει να τροποποιεί τον κωδικό πρόσβασης στο σύστημα μετά από κάθε παρέμβαση από το κέντρο υποστήριξης της Vimar.

• الوثيقة التعريفية بشأن الخصوصية

طبقاً لما تنص عليه لائحة الاتحاد الأوروبي 679/2016 بشأن حماية البيانات الشخصية، تضمن Vimar S.p.A. أن معالجة البيانات بواسطة المنتجات الإلكترونية يتم تنفيذها مع تقليل استخدام البيانات الشخصية والبيانات التعريفية إلى الحد الأدنى، مع العمل على اقتصار المعالجة على الحالات الضرورية بشدة لتحقيق الأغراض التي جُمعت من أجلها. ستتم معالجة بيانات الشخص المعني بناءً على ما تنص عليه الوثيقة التعريفية بشأن خصوصية المنتجات/التطبيق والتي يمكن الإطلاع عليها من على موقعنا الإلكتروني www.vimar.com في القسم القانوني (سياسة خصوصية المنتجات - التطبيقات - الطاقة الإيجابية لـ Vimar).
نُذكّر بأنه، بناءً على ما تنص عليه لائحة الاتحاد الأوروبي 679/2016 بشأن حماية البيانات الشخصية، يتحمل المستخدم، بصفته مالك معالجة البيانات التي تم جمعها أثناء استخدام المنتج، المسئولية عن حمايتها وتبني تدابير الأمان المناسبة من أجل تفادي فقدان البيانات الشخصية المحفوظة والمسجلة.
في حالة التقاط كاميرا الفيديو لأماكن عامة، فإنه يجب وضع معلومة "المكان مراقب بكاميرات الفيديو"، في موضع واضح، وفقاً لما تنص عليه تشريعات الخصوصية ووضعها في الموقع الإلكتروني الخاص بضامن الخصوصية. سيجوز الاحتفاظ بالتسجيلات للمدة القصوى المنصوص عليها بالأحكام القانونية و/أو باللوائح حيثما تم تنفيذ تركيب كاميرا الفيديو. إذا كانت التشريعات السارية في بلد التركيب تنص على مدة قصوى لحفظ تسجيلات الصور، فإنه سيتعين على المستخدم القيام بحذفها وفقًا للقواعد المعمول بها.
بالإضافة إلى ذلك، سيتعين على المستخدم أن يضمن ويتحقق من ملكية وحماية كلمات المرور الخاصة به والأكواد المتعلقة بها للدخول إلى موارد الويب. عند طلب تدخل مركز الدعم الفني Vimar، يجب على الشخص المعني تقديم كلمة المرور الخاصة بالدخول إلى النظام، من أجل التمكن من الاستفادة بأنشطة الدعم الفني. يعتبر تقديم كلمة المرور موافقة على المعالجة. سيتحمل كل شخص معني المسئولية وسيتعين عليه تعديل كلمة المرور الخاصة بالدخول إلى نظامه بعد كل تدخل يقوم به مركز الدعم الفني Vimar.

- **Avvertenze per l'utente**
  Non aprire o manomettere l'apparecchio.
  In caso di guasto avvalersi di personale specializzato.
  Manutenzione
  Eseguire la pulizia utilizzando un panno morbido.
  Non versare acqua sull'apparecchio e non utilizzare alcun tipo di prodotto chimico. La pulizia va fatta o ad apparecchio spento (staccato dal bus), oppure dopo aver attivato la procedura di pulizia tastiera (vedere relativo paragrafo nel manuale utente).
- **Warnings for the user**
  Do not open or tamper with the appliance.
  In the event of faults, contact specialized personnel.
  Maintenance
  Clean using a soft cloth.
  Do not pour water onto the appliance and do not use any type of chemical product. Cleaning must be carried out either with the apparatus powered off (disconnected from the bus) or after activating the keypad cleaning procedure (see the related paragraph in the User Manual).
- **Recommandations pour l'utilisateur**
  Ne pas ouvrir ni modifier l'appareil.
  En cas de panne, s'adresser à un technicien spécialisé.
  Maintenance
  Nettoyer avec un chiffon doux.
  Ne pas verser d'eau sur l'appareil et n'utiliser aucun produit chimique. Le nettoyage doit être exécuté quand l'appareil est éteint (débranché du bus) ou après avoir activé la procédure de nettoyage du clavier (voir paragraphe correspondant dans le manuel utilisateur).
- **Hinweise für den Benutzer**
  Das Gerät auf keinen Fall öffnen oder manipulieren.
  Bei Störungen Fachpersonal hinzuziehen.
  Pflege
  Für die Reinigung ein weiches Tuch verwenden.
  Kein Wasser auf das Gerät verschütten und chemische Reinigungsmittel vermeiden.
  Die Reinigung hat bei ausgeschaltetem (vom Bus getrenntem) Gerät bzw. nach Aktivierung des Vorgangs Tastaturreinigung (siehe entsprechenden Abschnitt in der Bedienungsanleitung) zu erfolgen.
- **Advertencias para el usuario**
  No abra ni manipule el aparato.
  En caso de avería, acuda a personal especializado.
  Mantenimiento
  Limpie al aparato con un paño suave.
  No moje el aparato con agua ni utilice ningún tipo de producto químico. La limpieza debe realizarse con el aparato apagado (desconectado del bus) o después de activar el procedimiento de limpieza del teclado (consulte el apartado correspondiente en el manual de usuario).
- **Advertências para o utilizador**
  Não abra nem adultere o aparelho.
  Em caso de avaria, recorra a pessoal especializado.
  Manutenção
  Faça a limpeza utilizando um pano macio.
  Não deite água no aparelho e não utilize nenhum tipo de produto químico. A limpeza deve ser feita com o aparelho desligado (desconectado do bus) ou depois de ter ativado o procedimento de limpeza do teclado (ver o respetivo parágrafo no manual do utilizador).
- **Προειδοποιήσεις για τον χρήστη**
  Μην ανοίγετε και μην τροποποιείτε τη συσκευή.
  Σε περίπτωση βλάβης, απευθυνθείτε σε εξειδικευμένο προσωπικό.
  Συντήρηση
  Καθαρίστε τη συσκευή χρησιμοποιώντας μαλακό πανί.
  Μη χύνετε νερό πάνω στη συσκευή και μη χρησιμοποιείτε κανενός είδους χημικά προϊόντα. Ο καθαρισμός πρέπει να γίνεται με τη συσκευή απενεργοποιημένη (αποσυνδεδεμένη από το bus) ή μετά την ενεργοποίηση της διαδικασίας καθαρισμού πληκτρολογίου (ανατρέξτε στη σχετική παράγραφο του εγχειριδίου χρήστη).
- **تحذيرات للمستخدم**
  لا تفتح أو تعبث بالجهاز.
  في حالة العطل استخدم طاقم عمل متخصص.
  الصيانة
  قم بإجراء عملية التنظيف باستخدام قطعة قماش ناعمة.
  لا تصب الماء على الجهاز ولا تستخدم أي نوع من المنتجات الكيميائية. يجب أن تتم عملية التنظيف والجهاز مطفأ (مفصول عن الناقل BUS) أو بعد تفعيل إجراء تنظيف لوحات أزرة التشغيل (انظر الفقرة الخاصة بذلك في دليل المستخدم).

• RAEE - Informazione agli utilizzatori
Il simbolo del bidone barrato indica che il prodotto a fine vita deve essere raccolto separatamente dagli altri rifiuti e inviato presso centri di raccolta autorizzati, in conformità a quanto previsto dalle leggi nazionali dei Paesi dell'UE che recepiscono la Direttiva RAEE. Lo scopo è prevenire effetti negativi sull'ambiente e sulla salute umana, garantendo la corretta gestione del prodotto come rifiuto, evitando quindi uno smaltimento abusivo sanzionabile dalla legge.
Per una corretta gestione del prodotto, si prega di verificare le disposizioni locali previste nel vostro paese.

• WEEE - User information
The crossed out bin symbol indicates that the product must be sent to separate collection facilities for recovery and recycling, in compliance with the national laws of EU Countries that implement the WEEE Directive. The objective is to prevent any harmful effects on the environment and on human health by ensuring that products are disposed of correctly, avoiding illegal disposal sanctioned by law.
To dispose of the product correctly, please check local dispositions in your country.

• DEEE - Informations destinées aux utilisateurs
Le symbole du bac barré signifie que le produit en fin de vie doit être collecté séparément des autres déchets et envoyé aux centres de collecte agréés conformément aux dispositions nationales des pays de l'UE qui ont transcrit la directive DEEE. Le tri permet de prévenir les nuisances écologiques et sanitaires, de bien gérer la mise au rebut du produit et de ne pas encourir de sanction.
Pour une bonne gestion du produit, vérifier les dispositions locales en vigueur dans votre pays.

• WEEE-Richtlinie über Elektro- und Elektronik-Altgeräte - Benutzerinformation
Das Symbol der durchgestrichenen Mülltonne weist darauf hin, dass das Altprodukt getrennt von anderen Abfällen gesammelt und gemäß den nationalen Gesetzen der EU-Länder, die die WEEE-Richtlinie umsetzen, zugelassenen Sammelstellen zugeführt werden muss. Ziel ist es, negative Auswirkungen auf die Umwelt und die menschliche Gesundheit zu verhindern, indem der korrekte Umgang mit dem Produkt als Abfall sichergestellt und eine missbräuchliche sowie strafbare Entsorgung vermieden wird.
Für den richtigen Umgang mit dem Produkt überprüfen Sie bitte die in Ihrem Land geltenden Bestimmungen.

• RAEE - Información a los usuarios
El símbolo del contenedor de basura tachado indica que el producto, al final de su vida útil, debe recogerse de forma separada de otros residuos y entregarse a centros de recogida autorizados, de conformidad con las leyes nacionales de los países de la UE que aplican la Directiva RAEE. El objetivo es prevenir efectos negativos sobre el medio ambiente y la salud humana, garantizando la correcta gestión del producto como residuo, evitando así su eliminación abusiva sancionada por la ley.
Para la correcta eliminación del producto, consulte la normativa local de su país.

• REEE - Informação para os utilizadores
O símbolo do contentor barrado com uma cruz indica que o produto em fim de vida deve ser recolhido separadamente de outros resíduos e enviado para centros de recolha autorizados, em conformidade com as disposições da legislação nacional dos países da UE que aplicam a Diretiva REEE. O objetivo é prevenir efeitos negativos no meio ambiente e na saúde humana, garantindo a gestão correta do produto como resíduo, evitando assim uma eliminação abusiva punível por lei.
Para uma gestão correta do produto, consulte os regulamentos locais do seu país.

• ΑΗΗΕ - Πληροφορίες για τους χρήστες
Το σύμβολο του διαγραμμένου κάδου υποδεικνύει ότι το προϊόν στο τέλος της ζωής του πρέπει να συλλέγεται χωριστά από άλλα απόβλητα και να αποστέλλεται σε εξουσιοδοτημένα κέντρα συλλογής, σύμφωνα με τις διατάξεις της εθνικής νομοθεσίας των χωρών της ΕΕ που εφαρμόζουν την Οδηγία ΑΗΗΕ. Στόχος είναι η πρόληψη των αρνητικών επιπτώσεων για το περιβάλλον και την ανθρώπινη υγεία, διασφαλίζοντας τη σωστή διαχείριση των αποβλήτων του προϊόντος, αποφεύγοντας συνεπώς την εσφαλμένη διάθεση που τιμωρείται από τον νόμο.
Για τη σωστή διαχείριση του προϊόντος, ανατρέξτε στις τοπικές διατάξεις που προβλέπονται στη χώρα σας.

• مخلفات الأجهزة الكهربائية والإلكترونية - معلومات للمستخدمين
يشير رمز الحاوية المشطوب إلى أنه يجب جمع المنتج في نهاية عمره بشكل منفصل عن النفايات الأخرى وإرساله إلى مراكز التجميع المعتمدة، بما يتوافق مع أحكام القوانين الوطنية لدول الاتحاد الأوروبي التي تطبق توجيهات مخلفات الأجهزة الكهربائية والإلكترونية (RAEE). والهدف من ذلك هو منع الآثار السلبية على البيئة وعلى صحة الإنسان، مع ضمان الإدارة الصحيحة للمنتج كنفايات، وبالتالي تجنب التخلص التعسفي الذي يعاقب عليه القانون.
لإدارة المنتج بشكل صحيح، يرجى التحقق من الأحكام المحلية المنصوص عليها في بلدك.

Dettagli dispositivo e configurazione scaricabili in PDF dalla scheda prodotto su *www.vimar.com*

(il QR code apre la scheda dell'art. 40617, che condivide lo stesso foglio istruzioni con gli art. 40617.04).

Device details, configuration can be downloaded in PDF format from the product data sheet on *www.vimar.com*

(the QR code opens the data sheet of art. 40617, which shares the same instructions sheet as art. 40617.04).

Détails du dispositif et configuration à télécharger au format PDF à partir de la fiche produit sur *www.vimar.com*

(le code QR permet d'ouvrir la fiche de l'art. 40617, qui partage la même notice d'instructions que les art. 40617.04).

Download der Gerätedetails und Konfiguration als PDF vom Produktdatenblatt auf *www.vimar.com* Verfügbar

(der QR-Code öffnet das Datenblatt des Art. 40617, der das gleiche Anleitungsblatt der Art. 40617.04 beinhaltet).

Detalles dispositivo e configuración descargables en PDF desde la ficha del producto en *www.vimar.com*

(el código QR abre la ficha del art. 40617, que comparte la misma hoja de instrucciones con los arts. 40617.04).

Detalhes do dispositivo e configuração disponíveis para download em PDF a partir da ficha de produto em *www.vimar.com*

(o código QR abre a ficha do art. 40617, que partilha o mesmo folheto de instruções com os arts. 40617.04).

Λεπτομερειες σχετικα με τον μηχανισμο και διαμορφωση ειναι διαθεσιμες για ληψη σε PDF απο το δελτιο προϊοντος στη διευθυνση *www.vimar.com*

(ο κωδικός QR ανοίγει το δελτίο προϊόντος κωδ. 40617, το οποίο έχει το ίδιο φύλλων οδηγιών με τους κωδ. 40617.04).

يمكن تنزيل تفاصيل وشرح الجهاز على شكل ملف بي دي أف من ورقة بيانات المنتج على الموقع www.vimar.com

(يفتح كود رمز الاستجابة السريعة QR بطاقة المنتج، والذي يشارك نفس ورقة التعليمات مع المنتج 40517.04 .

49402027A0 02 2609

VIMAR
Viale Vicenza, 14
36063 Marostica VI - Italy
www.vimar.com