Manuale Uso e Configurazione

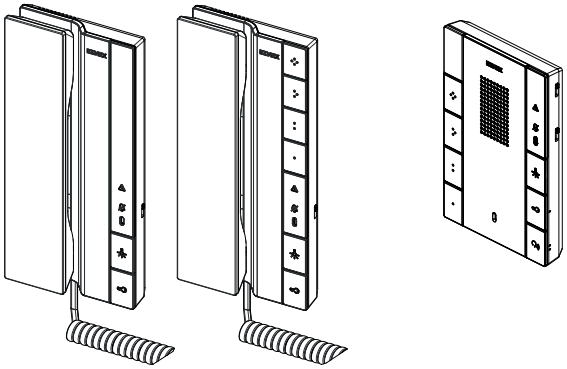

Voxie

40540 - 40542 - 40540.D

Citofono cornetta Voxie Due Fili Plus

40547

Citofono vivavoce Voxie Due Fili Plus

ELVOX Videocitofonia

Indice

Informazioni generali 2
Avvertenze e consigli 2
Funzioni tecniche 4
Dati tecnici 5
Dati dimensionali 5

Citofono a cornetta 40540 - 40542 - 40540.D
• Tasti e LED di stato (Vista frontale) 6
• Vista interno (citofono aperto) 7

Citofono vivavoce 40547
• Tasti e LED di stato (Vista frontale) 8
• Vista interno (citofono aperto) 9

Installazione 10

Schemi di collegamento 14

Funzionamento 16
• Rispondere ad una chiamata 17
• Apertura serratura 18
• Chiamare un Posto Interno (Intercomunicante) 19
• Chiamare un Centralino di Portineria 20
• Funzione "studio professionale", per apertura automatica della serratura 21
• Chiamata intercomunicante "generale" di appartamento (solo per 40542 e 40547 di default) 21
•"Paging": Invio di un annuncio pubblico unidirezionale ad altri dispositivi vivavoce dello stesso gruppo (solo per 40542 e 40547) 21
• Funzione "Allerta" tramite ingresso dedicato ai morsetti AL-M (solo per 40542 e 40547) 21

Configurazioni utente
• Scelta delle melodie per suoneria di chiamata (solo per citofono 40547) 22

Configurazioni 24

Modalità di configurazione "semplificata" tramite i pulsanti del citofono 24
• Programmazione codice identificativo 25
• Programmazione codice identificativo secondario 26
• Programmazione pulsanti per chiamate intercomunicanti (escluso pulsante serratura) 27
• Programmazione pulsante autoinserimento verso targa specifica (escluso pulsante serratura) 28
• Programmazione pulsante per apertura serratura di una targa specifica (escluso pulsante serratura) 29
• Riprogrammazione valore di default dei pulsanti 30
• Cancellazione totale delle programmazioni 31
Modalità di configurazione tramite dip-switch 33

Aggiornamento firmware 39

Regole - Conformità normative 40

Informazioni generali

Citofono Voxie per sistema Due Fili Plus.

40540 - 40540.D

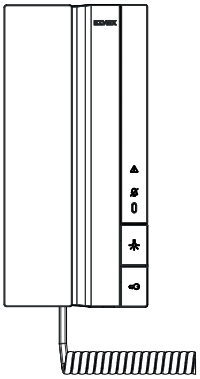

40542

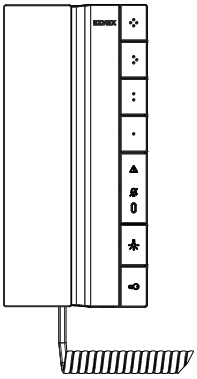

40547

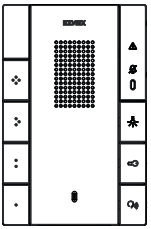

40540 Citofono cornetta Voxie per sistema Due Fili Plus con 2 pulsanti per le funzioni apertura serratura e servizio ausiliario (luce scale), installazione a parete

40542 Citofono cornetta Voxie per sistema Due Fili Plus con 6 pulsanti per le funzioni apertura serratura e servizio ausiliario (luce scale), 4 pulsanti programmabili per funzioni e servizi ausiliari, installazione a parete

40540.D Citofono cornetta Voxie per sistema Due Fili Plus con 2 pulsanti per le funzioni apertura serratura e servizio ausiliario (luce scale), teleloop per protesi acustiche, installazione a parete

40547 Citofono vivavoce Voxie per sistema Due Fili Plus con 7 pulsanti per le funzioni risposta, apertura serratura e servizio ausiliario (luce scale), 4 pulsanti programmabili per funzioni e servizi ausiliari, installazione a parete

Avvertenze e consigli

Funzione di audiofrequenza per protesi acustiche - Teleloop (Solo per 40540.D e 40547)

Il videocitofono è utilizzabile da parte dei portatori di protesi acustiche.
Per un corretto funzionamento dell'apparecchio acustico, fare riferimento al relativo manuale di istruzioni.
La presenza di oggetti metallici o apparecchi elettronici, può compromettere la qualità del suono percepito sull'apparecchio acustico.

Manutenzione

Eseguire la pulizia utilizzando un panno morbido.
Non versare acqua sull'apparecchio e non utilizzare alcun tipo di prodotto chimico.

Avvertenze per l'utente

Non aprire o manomettere l'apparecchio.
In caso di guasto avvalersi di personale specializzato.
Per l'installazione vedere foglio istruzione contenuto nella confezione.

Funzioni tecniche

Descrizione funzione	40540	40540.D	40542	40547
• Citofono per installazione a parete	✓	✓	✓	✓
• Possibilità di installazione da tavolo tramite accessorio base da tavolo 40598	✓	✓	✓	✓
• Sistema Due Fili Plus (solo bus verticale)	✓	✓	✓	✓
• Pulsante per apertura serratura	✓	✓	✓	✓
• Pulsante per servizi ausiliari (Luce scale)	✓	✓	✓	✓
• Pulsante Parla/Ascolta per attivazione/disattivazione della comunicazionme audio	-	-	-	✓
• 4 pulsanti supplementari configurabili	-	-	✓	✓
• Suoneria differenziata per chiamate da targa, fuori porta ed intercomunicanti.	✓	✓	✓	✓
• Scelta delle melodie per suoneria di chiamata (10 melodie). *Configurabile tramite software di configurazione o direttamente tramite i tasti del dispositivo.*	-	-	-	✓
• Regolazione del volume delle suonerie di chiamata e delle segnalazioni acustiche su tre livelli più esclusione tramite selettore	✓	✓	✓	✓
• Regolazione del volume di conversazione, tramite selettore posto sul lato del citofono	-	-	-	✓
• Regolazione del volume di conversazione in cornetta su due livelli, normale e aumentato, tramite jumper interno accessibile in fase di installazione	✓	✓	✓	-
• Chiamata a centralino	✓	✓	✓	✓
• Funzione "studio professionale", apertura automatica della serratura all'arrivo di una chiamata da targa (solo se abilitato tramite software di configurazione oppure tramite dip switch) con tempo di attivazione random	✓	✓	✓	✓
• Chiamata intercomunicante "generale" di appartamento (solo per 40542 - 40547); mutuamente esclusivo con Paging.	-	-	✓	✓
• Funzione Allerta: - ai morsetti FP-M; configurabile tramite software di configurazione - con ingresso dedicato ai morsetti AL-M (solo per 40542 - 40547); configurabile tramite software di configurazione o tramite dip-switch del dispositivo	✓	✓	✓	✓
• Comando serratura configurabile verso un posto esterno specifico.	✓	✓	✓	✓
• Fuori Porta condiviso: per l'attivazione della chiamata fuoriporta su tutti i dispositivi dello stesso gruppo (solo se programmato tramite software di configurazione)	✓	✓	✓	✓
• "Paging": Invio di un annuncio pubblico unidirezionale ad altri dispositivi vivavoce abilitati dello stesso gruppo, all'interno di una singola isola (solo se programmato tramite software di configurazione oppure tramite dip switch); mutuamente esclusivo con chiamata intercomunicante generale. *La funzione di ricezione di annuncio pubblico "Paging" è possibile solo su citofoni vivavoce (40547).*	-	-	✓	✓
• Funzione di audiofrequenza per protesi acustiche (Teleloop)	-	✓	-	✓

Dati tecnici

- Assorbimento: in standby 10 mA; corrente massima 100 mA (40540, 40542, 40540.D), 140 mA (40547)
- Alimentazione: da BUS morsetti 1, 2 - tensione nominale 28Vdc
- Classe ambientale: Classe A1 (uso interno)
- Grado di protezione IP30
- Temperatura di funzionamento: (-5 °) – (+40) °C (uso interno)
- Umidità ambiente operativo: 10 / 80% (senza condensa)

Dati dimensionali

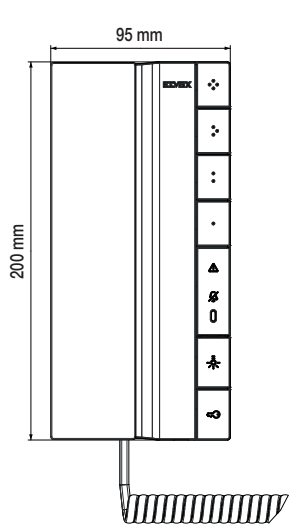

(*) Spessore del dispositivo con cornetta sollevata.

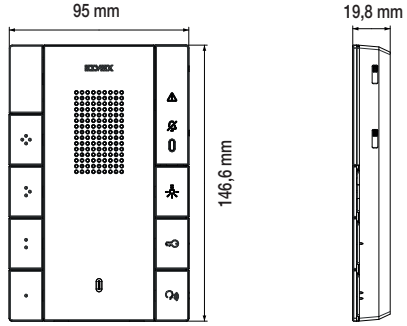

Citofono a cornetta 40540 - 40542 - 40540.D

Tasti e LED di stato (Vista frontale)

40540 - 40540.D

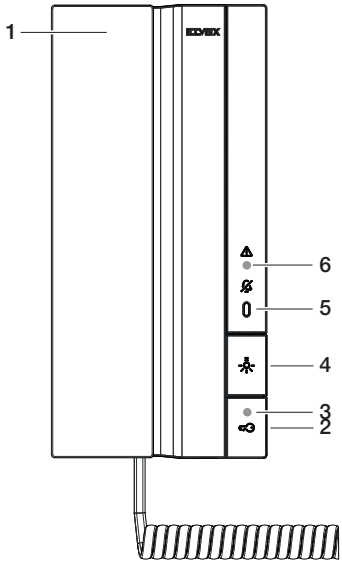

40542

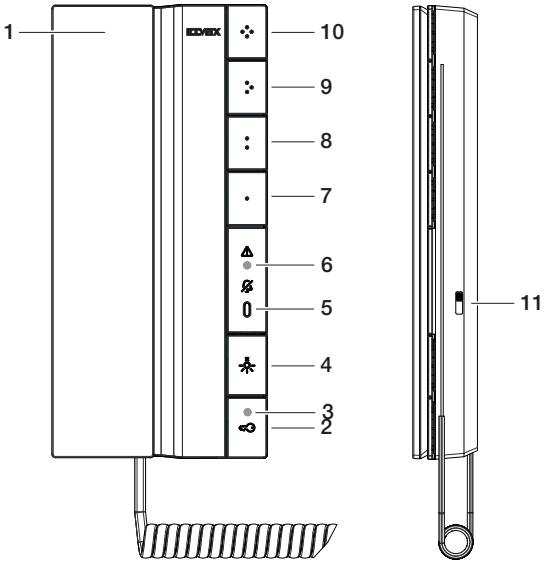

1 - Cornetta

Tasti (funzioni di Default) e segnalazioni:

2 - Apertura Porta (Serratura): attiva la serratura del posto esterno; a cornetta sganciata fuori conversazione, effettua la chiamata a centralino.

3 - Segnalazione (LED bianco):
- **chiamata entrante**, lampeggiante (0.5 s on 0.5 s off).
- **porta aperta**, acceso fisso.
- **apertura automatica serratura attiva**, lampeggio breve (0.2 s on/ 4.8 s off).
- **porta aperta e apertura automatica serratura attiva**, acceso fisso con spegnimento breve (0.2 s off/4.8 s on).

4 - Attivazione ausiliaria (luce scale): attiva il primo relè del sistema Due fili (Aux 1).

5 - Indicatore Volume suoneria: Suoneria esclusa / Livello 1 / Livello 2 / Livello 3.

6 - Segnalazione (LED rosso):
- **Primo avvio**, o ripristino dell'alimentazione lampeggia per circa 15sec.
- **Allerta**, lampeggiante veloce (0.1 s on 0.1 s off).
- **chiamata persa da centralino**, acceso fisso con spegnimento breve (9.8 s on 0.2 s off).

7 - Pulsante 1: attiva il secondo relè del sistema Due fili (69RH / 69PH).

8 - Pulsante 2: chiamata intercomunicante "Generale" di appartamento.

9 - Pulsante 3: F1 ultima targa chiamata.

10 - Pulsante 4: F2 ultima targa chiamata.

11- Regolazione del volume delle suonerie di chiamata e toni di segnalazione, su tre livelli più esclusione. L'esclusione suoneria e toni di segnalazione non disattiva l'uscita CH.

Nota: le funzioni associate ai pulsanti ", , , , , , possono essere modificate tramite programmazione, per eseguire altre funzioni ausiliarie o chiamate intercomunicanti.

Citofono a cornetta 40540 - 40542 - 40540.D

Vista interno (citofono aperto)

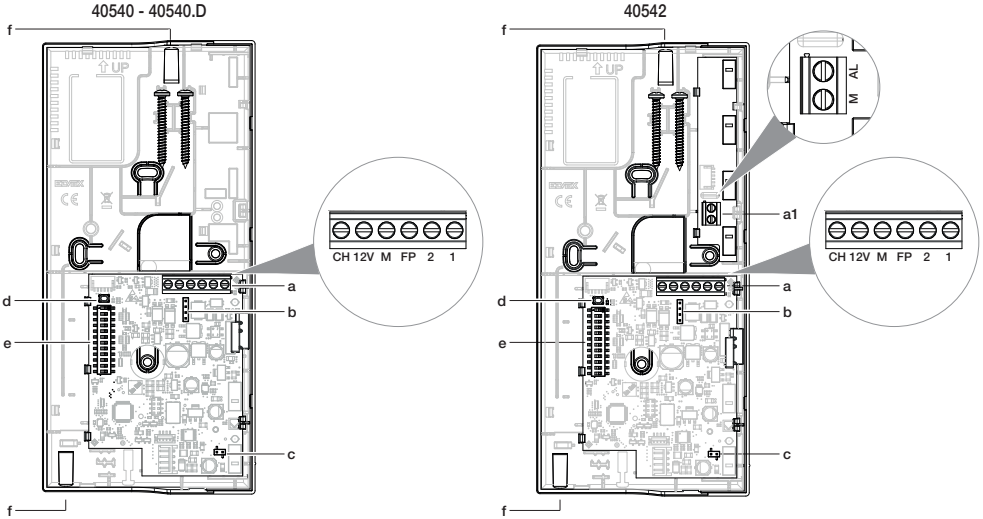

a - Morsettiera di collegamento

Morsetti	Descrizione
1, 2	Bus Due Fili Plus
FP	Ingresso "Chiamata Fuori Porta locale" (riferimento al morsetto M).
M	Riferimento di massa.
12V	12V (100 mA max): alimentazione ripetizione di chiamata.
CH	Uscita (open-collector, 24 V max) "Ripetizione di chiamata"
Nota: la distanza massima dei collegamenti ai morsetti, tranne per il Bus Due Fili Plus, è di 10m.	

Nota*: le funzioni associate all'ingresso FP "Chiamata Fuori Porta locale" e all'uscita Open Collector CH possono essere modificate tramite programmazione. Per le funzioni attivabili fare riferimento al manuale uso e configurazione e al software di configurazione.*

a1 -Morsetti di collegamento contatto (N.O. di default/N.C. configurabile con software di configurazione) per funzione Allerta (solo per 40542); riconfigurabile per attivazione della funzione "studio professionale" (solo N.O.)

b - Terminazione Bus Due Fili Plus (Jumper ABC)

TABELLA SWITCH	
	A = Il cavo del BUS entra nei morsetti 1, 2 e prosegue ad un altro posto interno
	B = Il cavo BUS con impedenza caratteristica di 100 Ohm (cavo Elvox 732I o 732H) entra nei morsetti 1, 2 ed il montante si ferma nel posto interno
	C = Il cavo BUS con impedenza caratteristica di 50 Ohm (cavo Cat.5 o Cat.6 con i doppini accoppiati) entra nei morsetti 1, 2 ed il montante si ferma nel posto interno

c - Regolazione del volume di conversazione in cornetta:
- Volume Standard (Default): Jumper inserito
- Volume aumentato: Jumper non inserito

d - Tasto "Config": per modalità di configurazione tramite Dip-switch

e - Dip-switch di configurazione

f - Predisposizioni, dove creare eventuali fori il passaggio dei collegamenti da canalina a parete.

Citofono vivavoce 40547

Tasti e LED di stato (Vista frontale)

40547

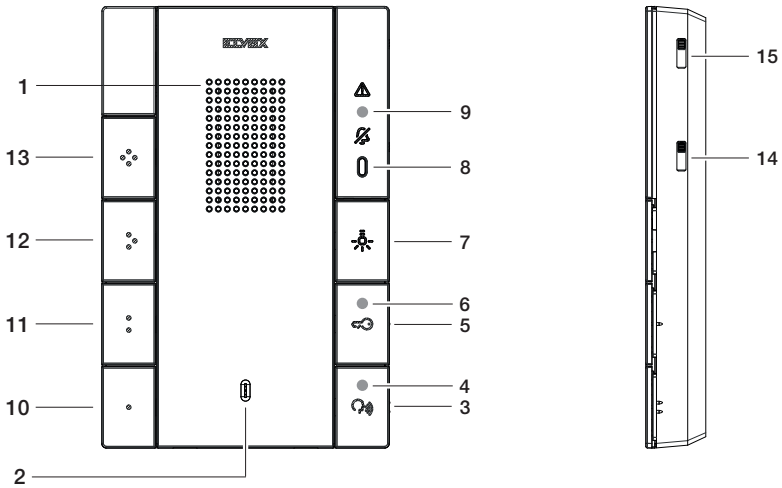

1 - Altoparlante.
2 - Microfono.

Tasti (funzioni di Default) e segnalazioni:

3 - Parla/Ascolta: attiva la comunicazione audio; se premuto a riposo seguito dal tasto serratura effettua la chiamata a centralino.
4 - Segnalazione (LED bianco):
- **conversazione in corso**, acceso fisso;
- **mute,** lampeggiante alla pressione del pulsante **2** durante una conversazione.
- a riposo lampeggia dopo la pressione del tasto parla/ascolta, in attesa del tasto serratura per la chiamata a centralino;

5 - Apertura Porta (Serratura): attiva la serratura del posto esterno; a riposo se segue il tasto parla/ascolta invia la chiamata a centralino.
6 - Segnalazione (LED bianco):
- **chiamata entrante**, lampeggiante (0.5 s on 0.5 s off).
- **porta aperta**, acceso fisso.
- **apertura automatica serratura attiva**, lampeggio breve (0.2 s on/ 4.8 s off).
- **porta aperta e apertura automatica serratura attiva**, acceso fisso con spegnimento breve (0.2 s off/4.8 s on).

7 - Attivazione ausiliaria (luce scale): attiva il primo relè del sistema Due fili (Aux 1).
8 - Indicatore Volume suoneria: Suoneria esclusa / Livello 1 / Livello 2 / Livello 3.
9 - Segnalazione (LED rosso):
- **Primo avvio,** o ripristino dell'alimentazione lampeggia per circa 15sec.
- **Allerta**, lampeggiante veloce (0.1 s on 0.1 s off).
- **chiamata persa da centralino**, acceso fisso con spegnimento breve (9.8 s on 0.2 s off).

10 - Pulsante 1: attiva il secondo relè del sistema Due fili (69RH / 69PH).
11 - Pulsante 2:
- a riposo, **chiamata intercomunicante "Generale" di appartamento**.
- In conversazione, **Mute** (esclude il microfono del citofono, rimane attivo lo speaker).

12 - Pulsante 3: **F1** ultima targa chiamata.
13 - Pulsante 4: **F2** ultima targa chiamata.
14 - Regolazione del volume delle suonerie di chiamata su tre livelli più esclusione. L'esclusione suoneria non disattiva l'uscita CH.
15- Regolazione del volume di conversazione su quattro livelli;(nota: non c'è esclusione). La regolazione ha effetto sul volume dell'altoparlante e non sul microfono.

Nota: le funzioni associate ai pulsanti , , , , , , possono essere modificate tramite programmazione, per eseguire altre funzioni ausiliarie o chiamate intercomunicanti.

Citofono vivavoce 40547

Vista interno (citofono aperto)

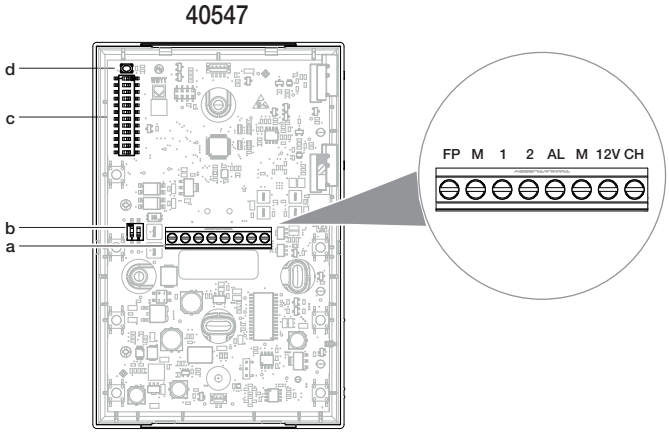

a - Morsettiera di collegamento

Morsetti	Descrizione
FP	Ingresso "Chiamata Fuori Porta locale" (riferimento al morsetto M)
M	Riferimento di massa
1	Bus Due Fili Plus
2	
AL	Ingresso per collegamento contatto (N.O. di default/N.C. configurabile con software di configurazione) per funzione Allerta; riconfigurabile per attivazione della funzione "studio professionale" (solo N.O.); Riferimento al morsetto M
M	Riferimento di massa
12V	12V (50 mA max): alimentazione ripetizione di chiamata.
CH	Uscita (open-collector, 24 V max) "Ripetizione di chiamata"
Nota: la distanza massima dei collegamenti ai morsetti, tranne per il Bus Due Fili Plus, è di 10m.	

Nota: *le funzioni associate all'ingresso FP "Chiamata Fuori Porta locale" e all'uscita Open Collector CH possono essere modificate tramite programmazione. Per le funzioni attivabili fare riferimento al manuale uso e configurazione e al software di configurazione.*

b - Dip Switch di "Terminazione Bus Due Fili Plus"

TABELLA SWITCH	
	A = Il cavo del BUS entra nei morsetti 1, 2 e prosegue ad un altro posto interno
	B = Il cavo BUS con impedenza caratteristica di 100 Ohm (cavo Elvox 732I o 732H) entra nei morsetti 1, 2 ed il montante si ferma nel posto interno
	C = Il cavo BUS con impedenza caratteristica di 50 Ohm (cavo Cat.5 o Cat.6 con i doppini accoppiati) entra nei morsetti 1, 2 ed il montante si ferma nel posto interno

c - Dip-switch di configurazione

d - Tasto "Config": per modalità di configurazione tramite Dip-switch

Installazione

Altezza di installazione

- Altezza consigliata salvo diversa normativa vigente.

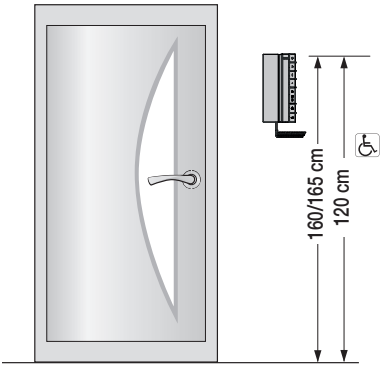

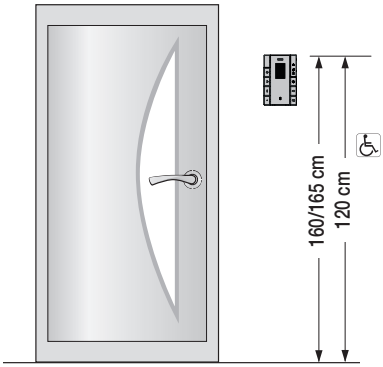

Apertura del citofono

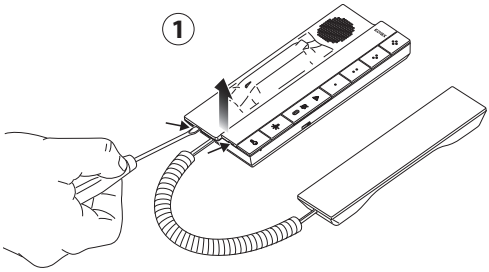

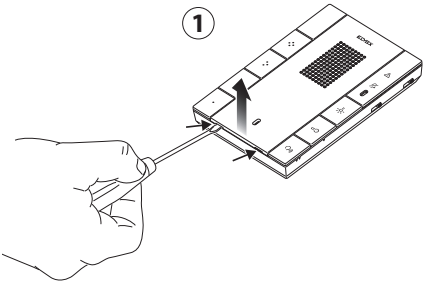

Possibilità di installazione

- A parete con viti (fornite in dotazione) e tasselli (non inclusi).
- Installazione su scatola:
  - Scatola circolare (Vimar V71701)
  - Scatola rettangolare 3 moduli (Vimar V71303, V71703) in verticale.
  - Scatola quadrata British standard.
- Da tavolo: con accessorio base da tavolo 40598

Possibilità di installazione

- A parete con viti (fornite in dotazione) e tasselli (non inclusi).
- Installazione su scatola:
  - Scatola circolare (Vimar V71701)
  - Scatola rettangolare 3 moduli (Vimar V71303, V71703) in verticale.
  - Scatola quadrata British standard.
- Da tavolo: con accessorio base da tavolo 40598

2A

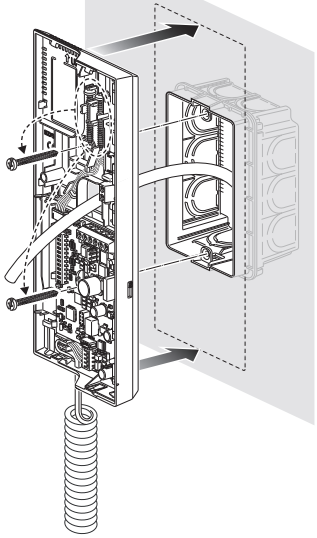

2A

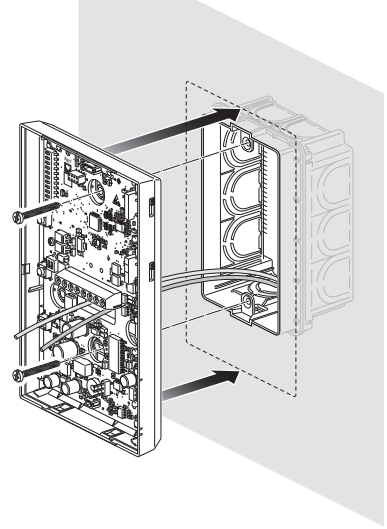

2B

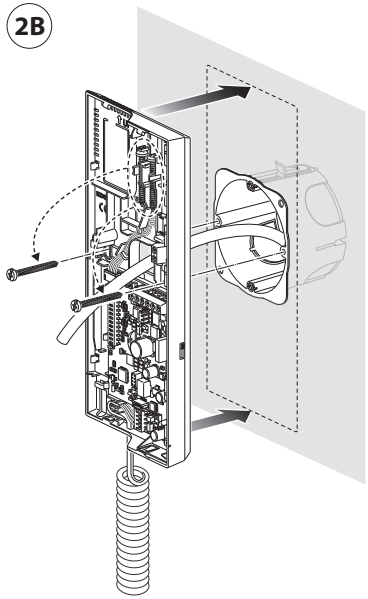

2B

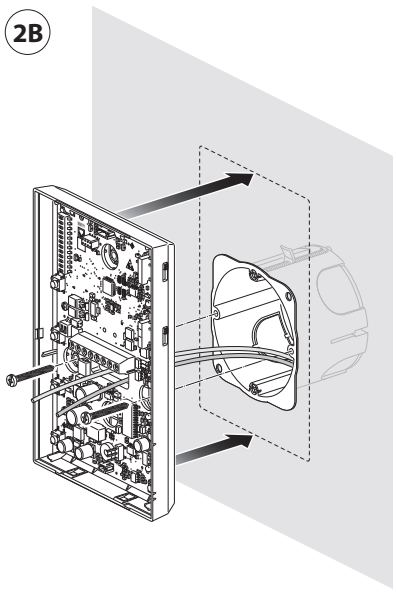

Nota: Un serraggio eccessivo può comportare imperfezioni nell'allineamento e nella funzionalità dei tasti.

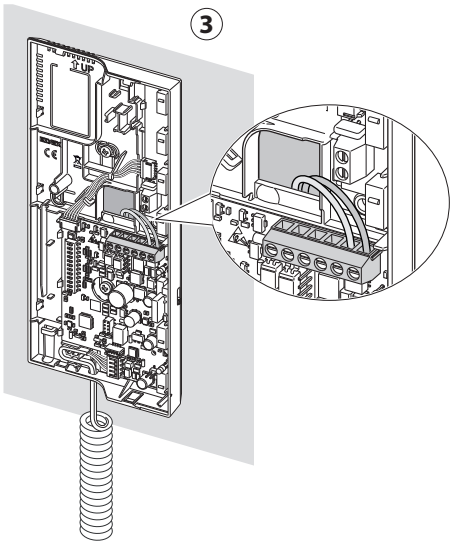
3

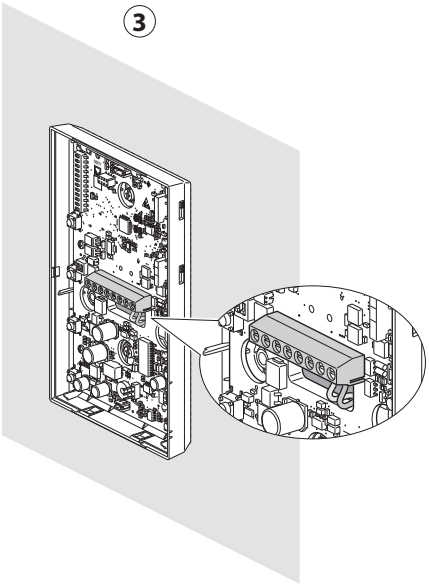
3

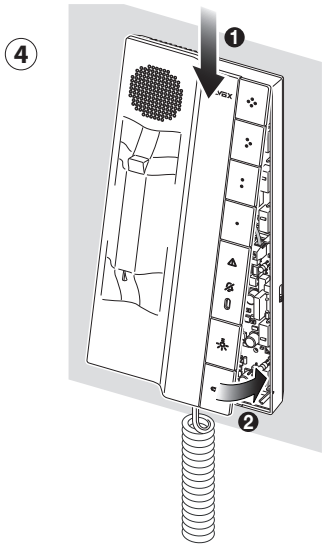
4
1
2

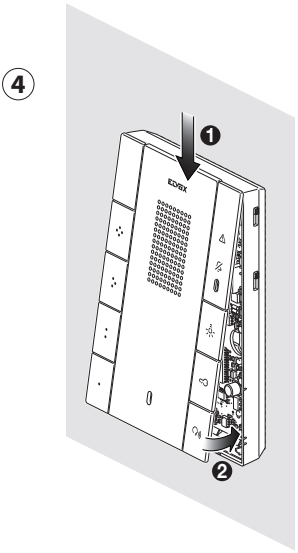
4
1
2

5

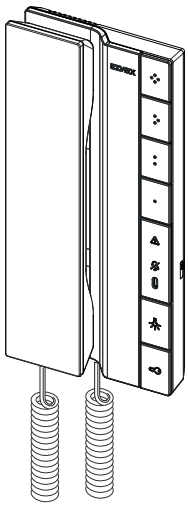

5

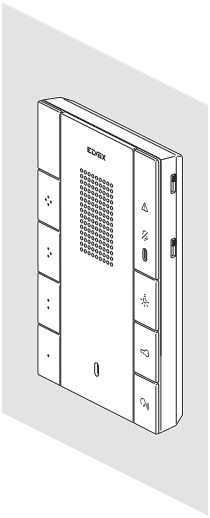

Schemi di collegamento

- Posto interno in configurazione entra/esci

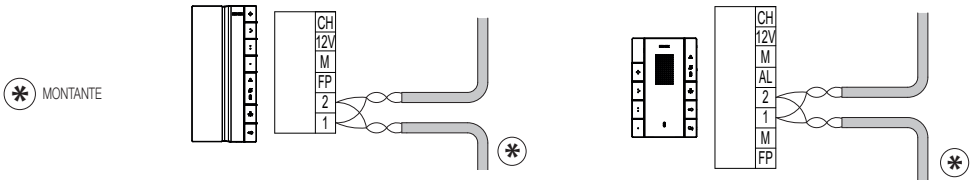

- Posto interno in configurazione terminale

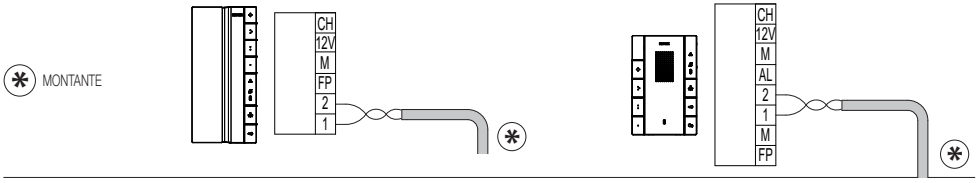

- Collegamento del pulsante fuoriporta (contatto NO)

- Collegamento funzione Allerta, tramite ingresso dedicato ai morsetti AL-M (contatto NO/NC; default: NO);
(Solo per 40542 e 40547)

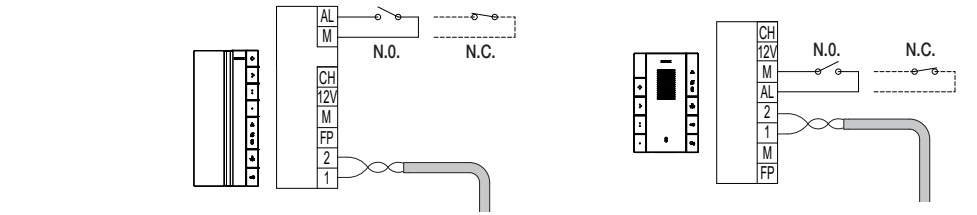

• Configurabile tramite software di configurazione

- Variante di collegamento ingresso FP-M, per funzione Allerta (contatto NO/NC; default: NO)

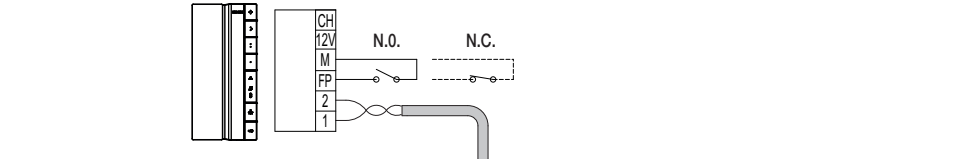

- Collegamento funzione "studio professionale", attivazione in fasce orarie tramite contatto N.O. di un orologio;
(Solo per 40542 e 40547)

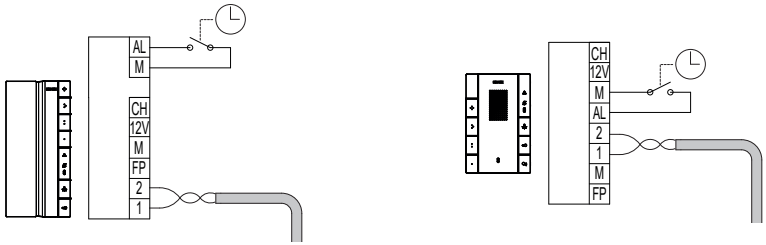

• Configurabile con software di configurazione o tramite dip switch

- Variante per il collegamento dell'uscita programmabile (Ripetizione di chiamata)

- Uscita Open Collector

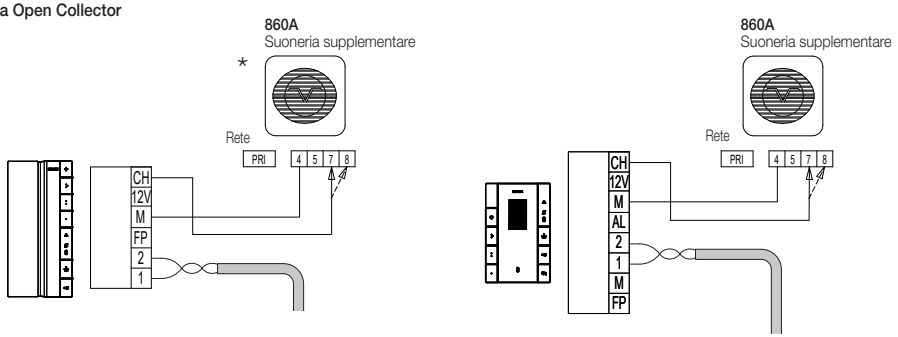

- Uscita 12 V, 100 mA

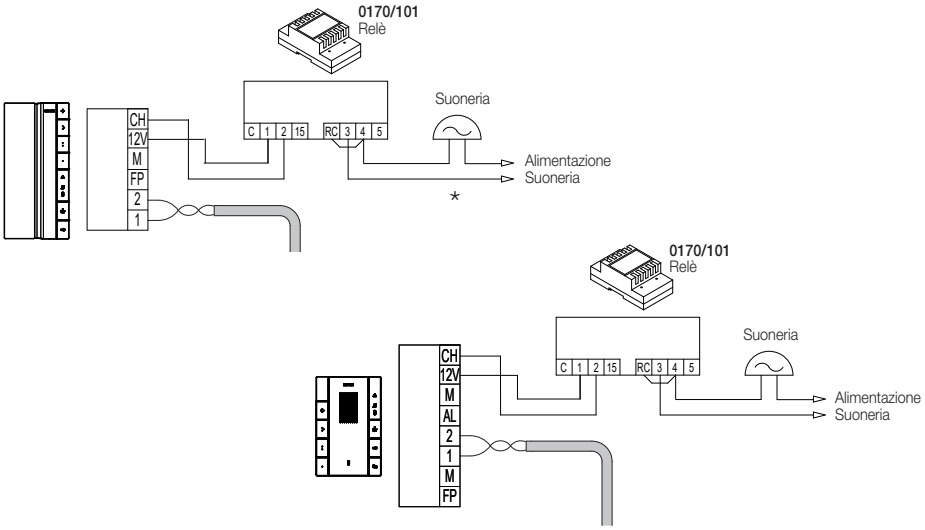

* Nota: la regolazione del volume della suoneria non ha effetto sul volume della suoneria supplementare (Ripetizione di chiamata).

Funzionamento

Il citofono "Voxie", permette di ricevere chiamate da Posti Esterni, Posti Interni e Centralino di portineria.
Può inoltre effettuare chiamate intercomunicanti verso altri Posti Interni e Centralino di portineria.
E' possibile comandare l'apertura della serratura del Posto Esterno con il tasto dedicato.
Sono inoltre disponibili uno o più tasti programmabili **programmabili (a seconda del modello)** per attivare altre funzioni come attuazione relè o chiamate intercomunicanti.

Funzioni

Per il funzionamento del videocitofono è necessario aver effettuato la configurazione dell'identificativo ID, per verificare se al videocitofono è stato attribuito un ID agire nel seguente modo:

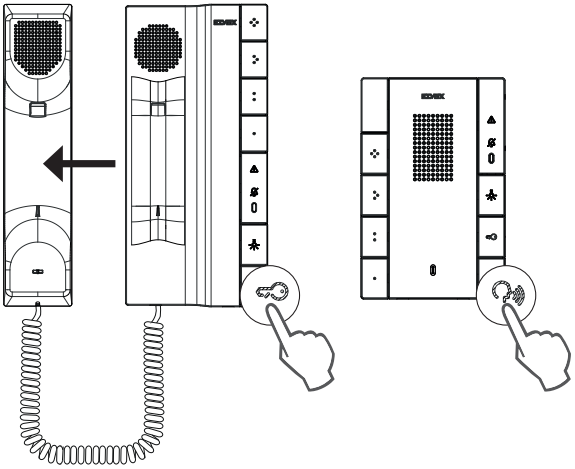

In stand-by premere uno qualsiasi dei tasti.

beep

ID assegnato

beep beep beep

ID non assegnato o cancellato

Rispondere ad una chiamata

All'arrivo di una chiamata, il Led bianco (posto sopra il tasto serratura) lampeggia;

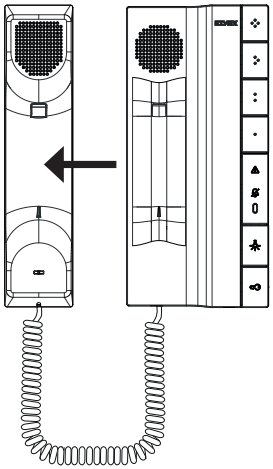

Sellevare la cornetta e rispondere alla chiamata.

Riagganciare per chiudere la conversazione.

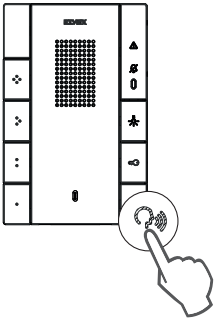

Premere il tasto Parla/Ascolta per rispondere alla chiamata.

Premere nuovamente per chiudere la conversazione.

Apertura serratura

Dopo aver risposto ad una chiamata da un posto esterno, e possibile comandare l'apertura della serratura del posto esterno in connessione.

L'apertura della serratura è possibile anche in stand-by.

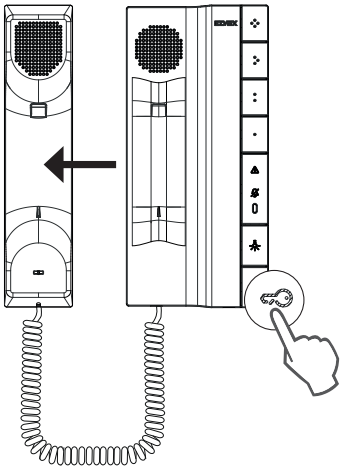

Premere il tasto Serrastura

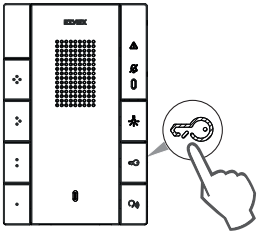

Premere il tasto Serrastura

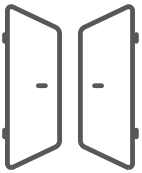

***Nota**: Di Default il Posto Interno apre la serratura dell'ultima targa chiamante.*

Chiamare un Posto Interno (Intercomunicante)

E possibile chiamare un altro Posto Interno utilizzando i tasti , , , , , (solo per 40540 e 40540.D), dopo opportuna programmazione.

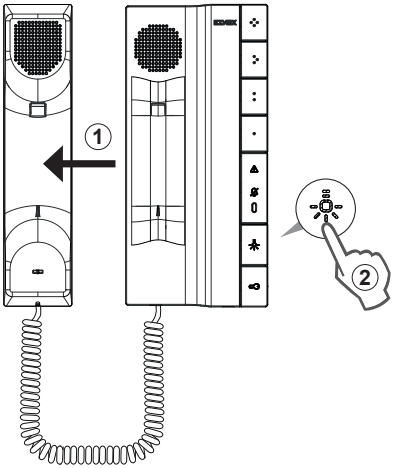

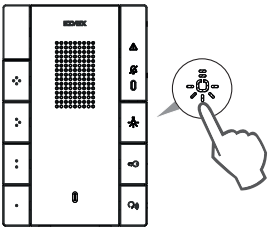

Premere per chiamare ad esempio il Posto Interno associato al pulsante

1. Sollevare la cornetta
2. Premere per chiamare ad esempio il Posto Interno associato al pulsante

Durante la chiamata il Posto Interno emette un tono in modo da avvertire che la chiamata è in atto.
Se il Posto Interno è occupato in altra comunicazione, nel Posto Interno che chiama si sentirà un tono di avvertimento che l'utente chiamato è occupato.
Quando l'interno chiamato risponde, la comunicazione si attiva automaticamente.

Chiamare un Centralino di Portineria

È inoltre possibile chiamare un centralino di portineria (se presente nell'impianto).

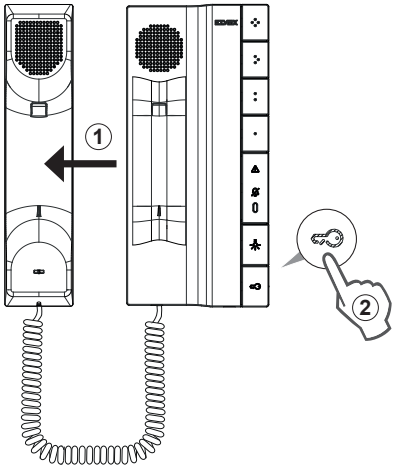

1. Sollevare la cornetta
2. Premere il tasto pulsante di Serratura per avviare una chiamata a Centralino di portineria.

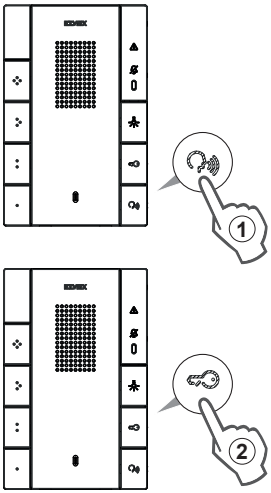

1. Premere il tasto Parla/Ascolta. Il LED bianco inizia a lampeggiare.
2. Premere il tasto pulsante di Serratura per avviare una chiamata a Centralino di portineria.

Durante la chiamata il Posto Interno emette un tono in modo da avvertire che la chiamata è in atto.
Se il Posto Interno è occupato in altra comunicazione, nel Posto Interno che chiama si sentirà un tono di avvertimento che l'utente chiamato è occupato.
Quando l'interno chiamato risponde, la comunicazione si attiva automaticamente.

Funzione "studio professionale", per apertura automatica della serratura

La funzione di apertura automatica della serratura all'arrivo di una chiamata da targa va configurata in fase di installazione. È attivabile/disattivabile tramite la chiusura dell'ingresso AL opportunamente configurato e collegato ad un comando esterno oppure tramite la sequenza seguente:

- in stato di riposo (non in conversazione);
- con citofono a cornetta, sollevare e portare la cornetta all'orecchio;
- premere e tenere premuto pulsante luce scale " ";
- premere e rilasciare il pulsante serratura " ";
- rilasciare luce scale " ";
- il cambio stato viene segnalato tramite un tono di conferma (acuto per abilitazione, grave per disabilitazione);

Nota: l'abilitazione del morsetto AL per la funzione "studio professionale" disabilita la sequenza di tasti indicata ed annulla l'eventuale attivazione precedente della funzione.
Nel caso in cui si risponda prima dell'invio della serratura o che la chiamata venga terminata prima dell'invio per qualsiasi altro motivo, il comando serratura NON viene inviato.

Chiamata intercomunicante "generale" di appartamento (solo per 40542 e 40547 di default)

- si effettua premendo il pulsante 2 " " (nota: non è possibile spostare la funzione su un altro tasto);
- per default ciascun Posto Interno chiama gli altri dispositivi (massimo 3) all'interno del Gruppo di appartenenza (sia capogruppo che secondari); Tuttavia, è possibile estendere oltre 3 dispositivi tramite SaveProg.

Nota: la funzione è in alternativa al paging, per commutare tra le due si possono utilizzare i dip switch o SaveProg.

"Paging": Invio di un annuncio pubblico unidirezionale ad altri dispositivi vivavoce dello stesso gruppo (solo per 40542 e 40547)

(configurabile con software di configurazione o tramite dip switch)

Nota: la funzione di invio e la funzione di ricezione (possibile solo su citofoni vivavoce abilitati), si configurano separatamente.

- si effettua premendo il pulsante 2 " " , in alternativa alla funzione chiamata di appartamento (nota: non è possibile spostare la funzione su un altro tasto);
- l'annuncio viene riprodotto da tutti i citofoni vivavoce della stessa isola abilitati alla ricezione paging e dello stesso Gruppo di appartenenza;
- per commutare tra paging e chiamata di appartamento si possono utilizzare i dip switch o SaveProg;

Nota: il paging è a bassa priorità, per cui su esso prevalgono tutte le altre chiamate, anche la chiamata intercomunicante tra posti interni.

Funzione "Allerta" tramite ingresso dedicato ai morsetti AL-M (solo per 40542 e 40547)

- il citofono, di default, invia sul bus il segnale di allerta che viene gestito dai dispositivi preposti, quando viene attivato l'ingresso normalmente aperto ai morsetti AL-M (se collegato in fase di installazione). Ulteriori configurazioni sono possibili tramite SaveProg.

Configurazioni utente

Scelta delle melodie per suoneria di chiamata (solo per citofono 40547)

Tramite questa procedura è possibile selezionare la suoneria (10 disponibili) che viene riprodotta in caso di chiamata da:

Chiamata Esterna	tasto	⁘
Chiamata Intercomunicante	tasto	⁙
Fuori porta	tasto	⁛

Procedura di configurazione:

1. Premere e mantenere premuto il tasto Parla/Ascolta " " per 6 s.
   Allo scadere del tempo il posto interno emette un "beep".
   Il LED rosso (allerta) si accende, ad indicare l'inizio della configurazione.
2. Premere il tasto relativo alla suoneria da selezionare:
   - tasto 1 " ⁘ " per la suoneria di chiamata da Posto Esterno;
   - tasto 2 " ⁙ " per la suoneria di chiamata da Posto Interno;
   - tasto 3 " ⁛ " per la suoneria di chiamata da Fuori porta;

   Il posto interno inizierà a riprodurre melodia attualmente impostata.
3. Premere nuovamente il tasto, ripetutamente fino a selezionare la melodia desiderata.
4. Premere il tasto 4 " ⁛ " per memorizzare la melodia scelta.
5. Premere nuovamente il pulsante Parla/Ascolta " " per 3 s, per terminare la configurazione.
   Il LED rosso si spegne, ad indicare il termine della procedura.
   La procedura termina anche per timeout, dopo 20 s dall'ultimo tasto premuto.

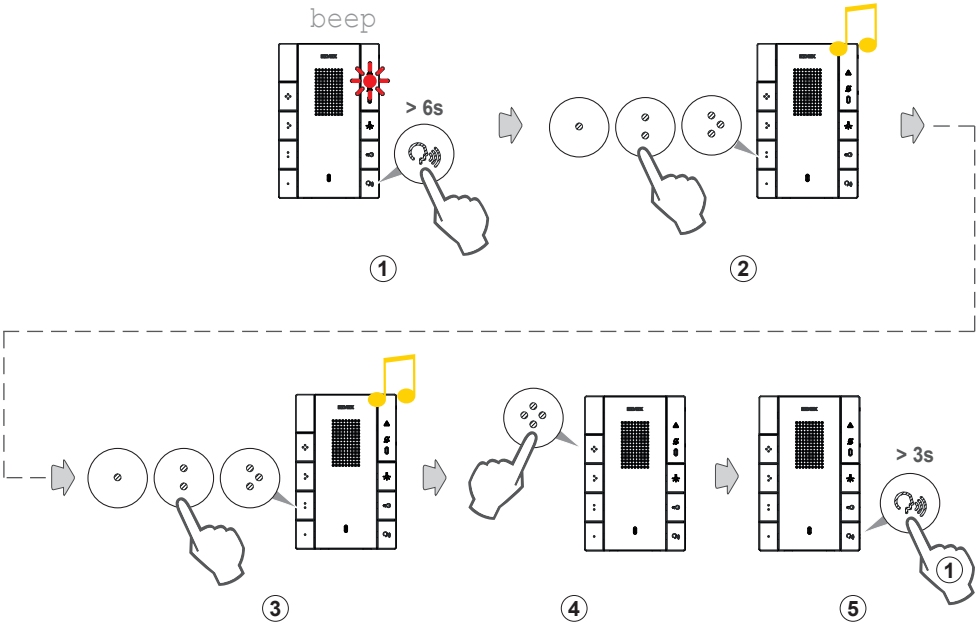

Note:

- *Durante le fasi 2-4, si possono premere in sequenza i tasti 1, 2 e 3 per cambiare le tre melodie; l'importante è premere 4 per salvare;*
- *dopo aver premuto 4, si può ricominciare con 1, 2 e 3 fino a nuovo salvataggio;*
- *se scade il timeout di 20 s senza aver premuto 4, si perdono le ultime modifiche introdotte con 1, 2, 3 fino al salvataggio precedente;*
- *Durante tutta la procedura, la pressione dei tasti apertura porta e attuazione ausiliaria viene ignorata; inoltre il dispositivo non risulta utilizzabile per chiamate o altre funzioni citofoniche.*

Configurazioni

Le configurazioni del citofono sono possibili nelle seguenti tre modalità:
- **Programmazione "semplificata"** tramite i pulsanti del citofono
- **Configurazione tramite dip-switch:** consente di eseguere configurazione avanzate tramite un progammatore interno composto di 12 dip-switch, senza ausilio di altri strumenti (software di configurazio, PC e interfaccia).
- **Programmazione tramite software di configurazione "SaveProg"** del sistema Due Fili Plus..

Modalità di configurazione "semplificata" tramite i pulsanti del citofono

Le programmazioni devono essere effettuate con l'impianto acceso, senza comunicazioni attive e solamente dopo aver collegato i citofoni/videocitofoni all'impianto e programmato le targhe.

Programmazione codice identificativo

Il codice identificativo va programmato per mezzo di una targa (principale-MASTER), presente nell'impianto e già configurata. Il citofono viene fornito senza codice identificativo associato. Per verificare ciò premere il pulsante serratura e il citofono emetterà un triplo "Bip".

Attenzione: durante la programmazione del codice di identificazione del citofono si hanno a disposizione 30 secondi dal momento in cui si entra in programmazione nel citofono al momento in cui si preme il pulsante di chiamata sulla targa o si invia il codice.

Fase di programmazione:

1. *In caso di citofono a cornetta, sollevare e portare la cornetta all'orecchio, per udire i feedback sonori emessi dal citofono durante la fase di programmazione.*
2. Premere e mantenere premuto il pulsante serratura "" per 6 s.
   Allo scadere del tempo il posto interno emette un "beep" (0,5 s).
3. Rilasciare il pulsante serratura "". Al rilascio del pulsante si attiverà la comunicazione segnalata con un "beep" di frequenza diversa.
4. Nelle targhe a pulsanti premere il pulsante di chiamata corrispondente al citofono, invece nelle targhe alfanumeriche comporre il codice di chiamata e confermare premendo il pulsante di chiamata (oppure OK, a seconda del modello di targa esterna).
   Nota: Se nell'impianto esiste già un posto interno con lo stesso codice identificativo associato, la targa emette un segnale sonoro basso ed è necessario ripetere l'operazione dal punto 2. In caso contrario il codice viene associato al citofono e la comunicazione viene terminata.
5. Se la programmazione è andata a buon fine si sente un tono, altrimenti ripetere la programmazione.

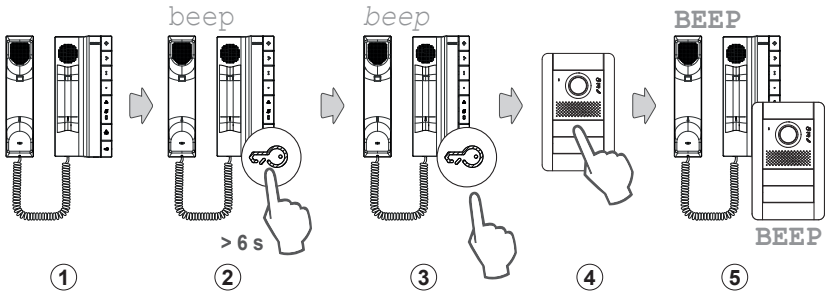

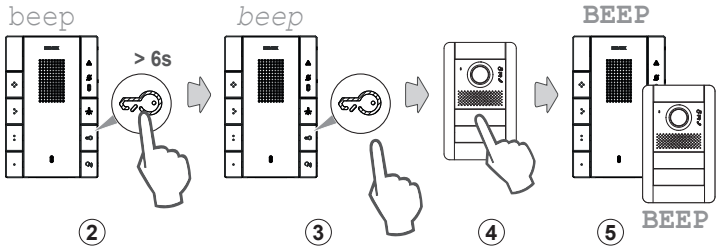

Programmazione codice identificativo secondario

La programmazione del codice identificativo secondario è richiesta solamente quando si vuole far suonare contemporaneamente più di un citofono con lo stesso pulsante o codice di chiamata. I citofoni che devono suonare contemporaneamente vengono associati ad uno stesso gruppo. Il citofono "capogruppo" viene programmato per primo attraverso la precedente procedura "programmazione codice identificativo", invece i citofoni aggiuntivi del gruppo vengono programmati con il codice identificativo secondario. Il numero di citofoni che si possono associare ad uno stesso gruppo, senza l'ausilio del software SaveProg, sono 3 più un capogruppo.

Fase di programmazione:

1. *In caso di citofono a cornetta, sollevare e portare la cornetta all'orecchio, per udire i feedback sonori emessi dal citofono durante la fase di programmazione.*
2. Premere e mantenere premuto il pulsante serratura "🔑" per 6 s.
   Allo scadere del tempo il posto interno emette un "beep" (0,5 s).

2a. Continuare a tenere premuto il pulsante serratura "🔑".

3. Dopo altri 2 s il posto interno emette due "beep" in sequenza (della durata di 0,5 s).
4. Rilasciare il pulsante serratura "🔑". Al rilascio del pulsante si attiverà la comunicazione segnalata con un "beep" di frequenza diversa.
5. Nelle targhe a pulsanti premere il pulsante di chiamata corrispondente al citofono di "capogruppo", invece nelle targhe alfanumeriche comporre il codice di chiamata e confermare premendo il pulsante di chiamata (🔔 oppure OK, a seconda del modello di targa esterna).

Se la programmazione è andata a buon fine si sente un tono, altrimenti ripetere la programmazione.

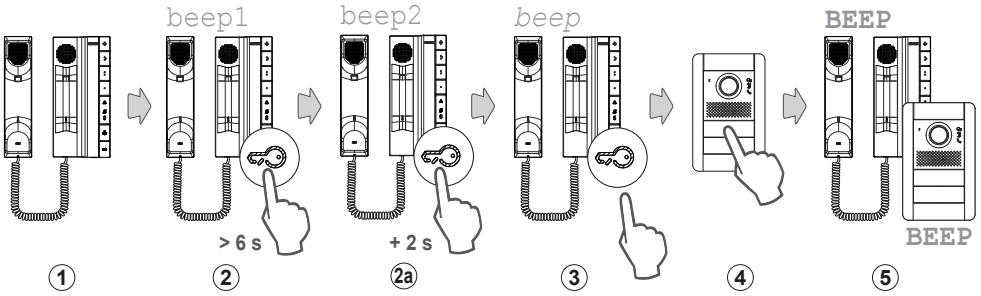

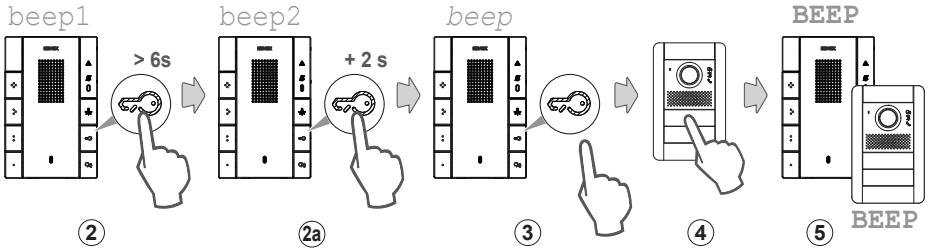

Programmazione pulsanti per chiamate intercomunicanti (escluso pulsante serratura)

1. *In caso di citofono a cornetta, sollevare e portare la cornetta all'orecchio, per udire i feedback sonori emessi dal citofono durante la fase di programmazione.*
2. Premere e mantenere premuto per almeno 6 s, il pulsante da programmare.
3. Dopo che il citofono ha emesso un "beep" rilasciare il pulsante in programmazione
4. Premere il tasto serratura del citofono/videocitofono che si vuole chiamare.
5. Un altro "beep" conferma l'avvenuta programmazione del pulsante per chiamata intercomunicante.

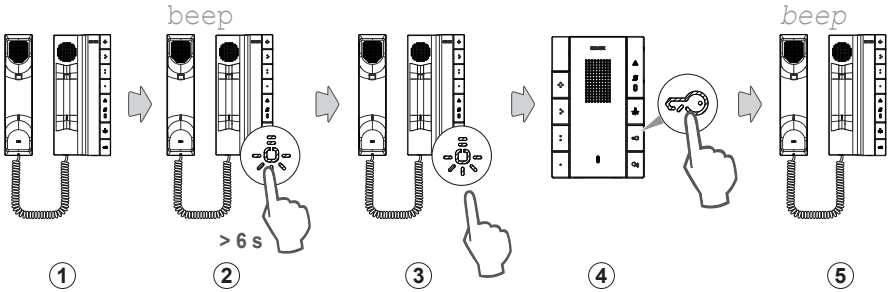

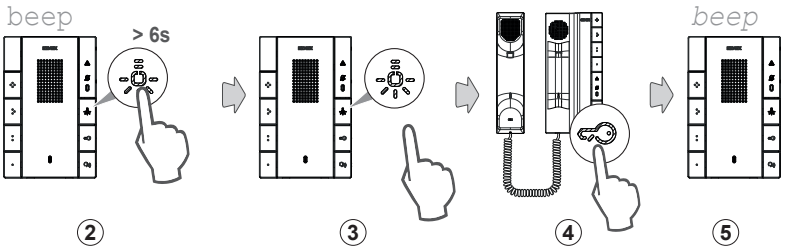

Programmazione pulsante autoinserimento verso targa specifica (escluso pulsante serratura)

1. *In caso di citofono a cornetta, sollevare e portare la cornetta all'orecchio, per udire i feedback sonori emessi dal citofono durante la fase di programmazione.*
2. Premere e mantenere premuto per almeno 6 s, il pulsante da programmare.
3. Dopo che il citofono ha emesso un "beep", rilasciare il pulsante da programmare in programmazione.
4. Nelle targhe a pulsanti premere il pulsante di chiamata corrispondente al citofono, invece nelle targhe alfanumeriche comporre il codice di chiamata e confermare premendo il pulsante di chiamata (🔔 oppure OK, a seconda del modello di targa esterna).
5. Un tono acuto conferma la fine della procedura. Il citofono verrà chiamato dalla targa interessata.

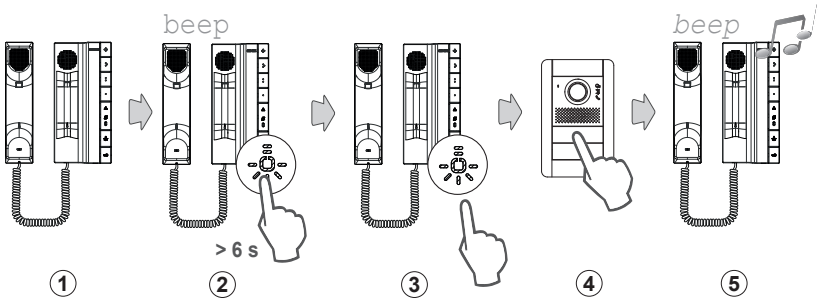

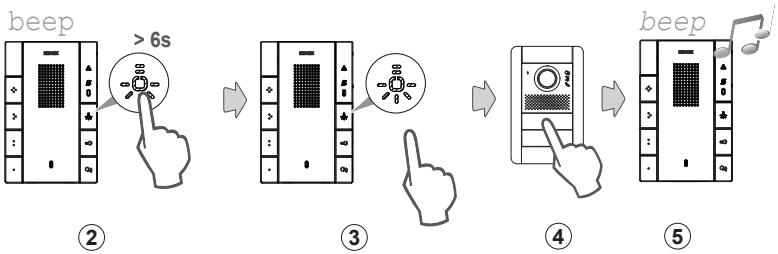

Programmazione pulsante per apertura serratura di una targa specifica (escluso pulsante serratura)

1. *In caso di citofono a cornetta, sollevare e portare la cornetta all'orecchio, per udire i feedback sonori emessi dal citofono durante la fase di programmazione.*
2. Premere e mantenere premuto per almeno 6 s il pulsante da programmare finché il citofono emette un primo "beep" seguito da un doppio "beep" ravvicinato.
3. Rilasciare il pulsante in programmazione.
4. Dalla targa interessata, avviare una chiamata verso il posto interno in programmazione (nelle targhe a pulsanti premere il pulsante di chiamata corrispondente al citofono, invece nelle targhe alfanumeriche comporre il codice di chiamata e confermare premendo il pulsante di chiamata (oppure OK, a seconda del modello di targa esterna)].
5. Il citofono riceve la chiamata e conferma l'avvenuta programmazione del pulsante con un nuovo "beep".

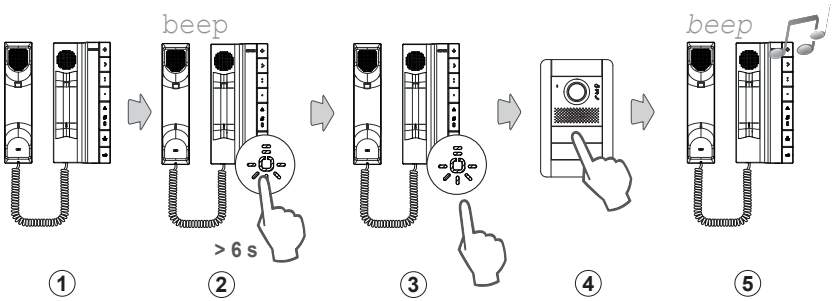

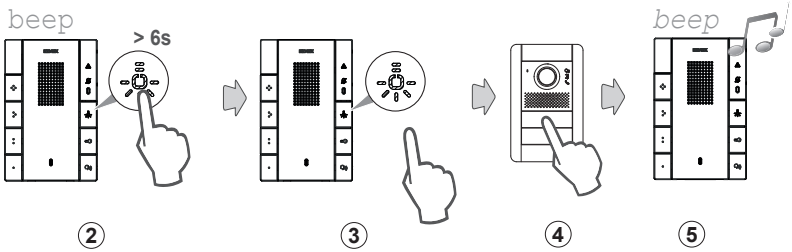

Riprogrammazione valore di default dei pulsanti

1. *In caso di citofono a cornetta, sollevare e portare la cornetta all'orecchio, per udire i feedback sonori emessi dal citofono durante la fase di programmazione.*
2. Premere e mantenere premuto per almeno 6 s il pulsante che si vuole riprogrammare al valore di default.
3. Dopo 6 secondi il citofono emette un "beep" (tono acuto).
4. Rilasciare il pulsante che si vuole riprogrammare e ripremerlo, per riportarlo a default.

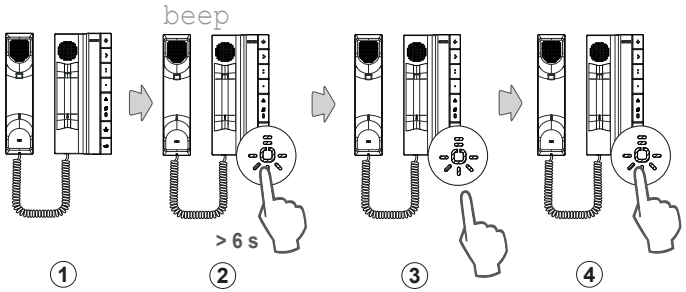

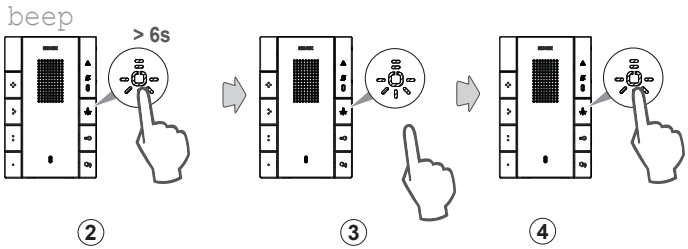

Cancellazione totale delle programmazioni

Questa procedura è consigliata quando si vuole cambiare il codice identificativo di un citofono precedentemente programmato e non si vuole mantenere la programmazione di funzionamento dell'apparecchio.

Fase di programmazione (Semplificata):

1. *In caso di citofono a cornetta, sollevare e portare la cornetta all'orecchio, per udire i feedback sonori emessi dal citofono durante la fase di programmazione.*
2. Premere e mantenere premuto il pulsante serratura "🔑" per 6 s.
   Allo scadere del tempo il posto interno emette un "beep" (0,5 s).
3. Continuare a tenere premuto il pulsante serratura
   Dopo altri 2 s il posto interno emette due "beep" (della durata di 0,5 s spaziati).
4. Continuare a tenere premuto il pulsante serratura "🔑".
   Dopo altri 2 s il posto interno emette un tono continuo per 5 s
5. Rilasciare il pulsante serratura "🔑".
6. Mentre il posto interno sta ancora emettendo il tono continuo, premere il pulsante serratura "🔑".
7. Rilasciare e premere il tasto serratura "🔑", verranno emessi tre "beep".

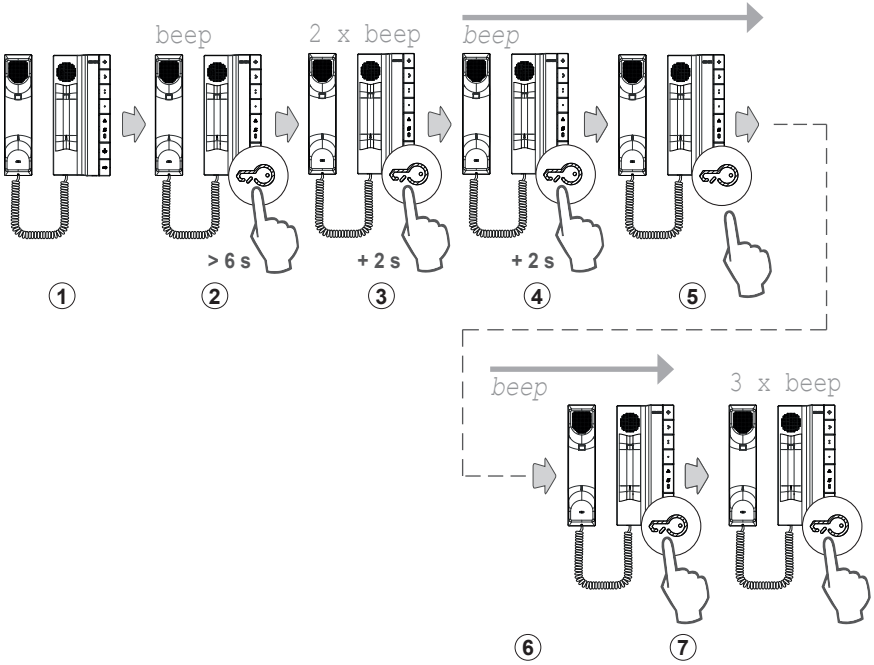

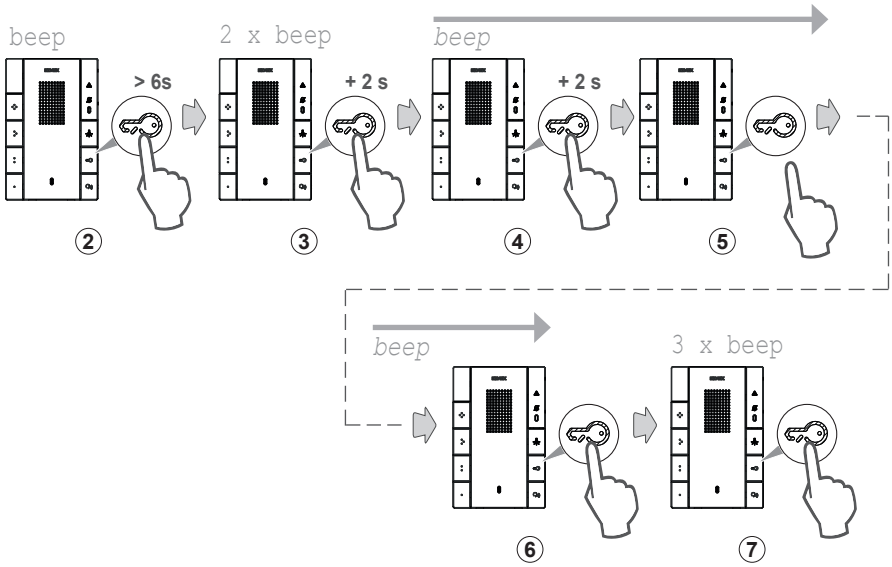
beep
> 6s
2 x beep
+ 2 s
beep
+ 2 s
2
3
4
5
beep
3 x beep
6
7

Modalità di configurazione tramite dip-switch

Il citofono è dotato di in programmatore interno composto di 12 dip-switch che consente le configurazione avanzate illustrate nella tabella in seguito.

Procedura di configurazione:

***Nota**: tutte le configurazioni si possono effettuare solo a Citofono alimentato e collegato all'impianto.*

- Per entrare in stato di configurazione: premere e **tenere premuto (per almeno 6 s)** il tasto "**Config**" interno al citofono, fino a che il LED bianco inizia a lampeggiare (0.5 s ON / 0.5 s OFF) e (solo per versione a cornetta) il citofono emette un tono acustico di conferma ("beep" di durata pari a 2 s).
- per ciascuna configurazione sotto elencata, **impostare i dip switch** come indicato in tabella.
- **premere il tasto "Config" (rilasciare entro 1 s)**, oppure il tasto da configurare (dove previsto) per salvare; attendere feedback visivo (e acustico solo per citofono a cornetta) di conferma o di impostazione non valida.
  NB: il valore dei dip-switch viene letto solo alla pressione del tasto Config (ovvero del tasto da configurare); una volta effettuata la lettura con feedback positivo, gli switch si possono spostare senza effetti sulla configurazione, almeno fino ad una nuova pressione (non lunga) di Config/tasto.
- per uscire dalla modalità di configurazione: **premere a lungo (per almeno 3 s) il tasto "Config"** fino a che il LED bianco smette di lampeggiare (e solo per versione a cornetta, il citofono emette un tono acustico "beep" di durata pari a 2 s); oppure attendere il **timeout di 60 s** dall'ultima pressione del tasto "Config" o pulsante del citofono (il movimento dei dip-switch non comporta un rinnovo del timeout).

***Nota**: Nel caso la programmazione non vada a buon fine (per esempio ID già presente nell'impianto) si avrà un Feedback sonoro con tono basso in cornetta e visivo con il lampeggio del singolo Led Rosso.*

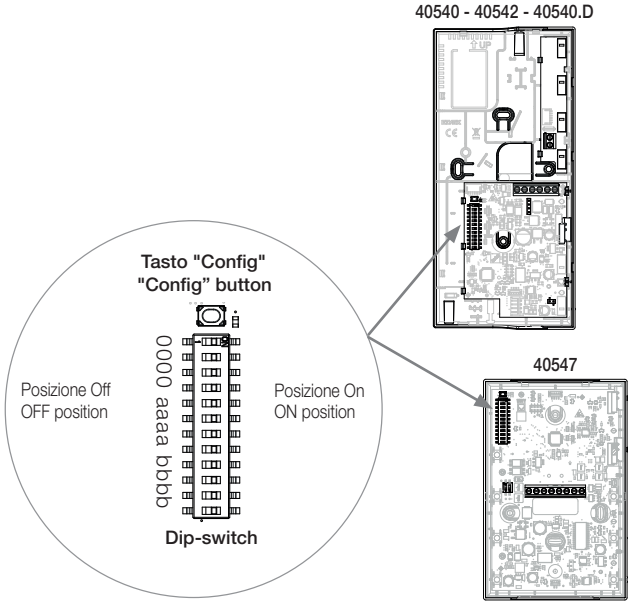

Tabella delle configurazioni tramite dip-switch

Posizione Off = 0
Posizione On = 1

	Funzione/configurazione	impostazione Dip-switch 1-12	range *[aaaa] bbbb*
1	Impostazione ID principale * (non preimpostato di default) *Nota: Il citofono avvierà una fase di ricerca dell'eventuale esistenza di altri disposisitivi già configurati con lo stesso ID. Durante questa fase i LED bianco e rosso lampeggiano.*	0000 *aaaa bbbb*	0000 0001 → ID 1 0000 0010 → ID 2 0000 0011 → ID 3 0000 0100 → ID 4 .... 0001 1110 → ID 30 .... 1100 1000 → ID 200
2	Impostazione ID secondario * *Nota: Il citofono avvierà una fase di ricerca dell'eventuale esistenza di altri disposisitivi già configurati con lo stesso ID. Durante questa fase i LED bianco e rosso lampeggiano.*	0001 01*aa bbbb* (1° secondario del capogruppo) 0001 10*aa bbbb* (2° secondario) 0001 11*aa bbbb* (3° secondario)	00 0001 → ID 1 … 11 0010 → ID 50
3	Cancellazione programmazioni con ripristino a valori di fabbrica	1010 1010 1010	(nessuno)
4	Configurare pulsante per intercom verso PI o centralino specifico *	0010 *aaaa bbbb* + tasto da configurare	0000 0001 → ID 1 0000 0010 → ID 2 0000 0011 → ID 3 .... 1100 1000 → ID200 1100 1001 → centralino 1 ... 1100 1100 → centralino 4
5	Configurare pulsante per invio del comando serratura a PE specifico *	0100 0001 *bbbb* + tasto da configurare	0001 → ID 1 … 1111 → ID 15
6	Configurare pulsante per invio del comando F1 a PE specifico * *Nota: Il numero del PE deve essere congruente con il flag F1/F2 altrimenti viene segnalato errore: se il flag è abilitato allora sono valide solo le configurazioni dei PE da 1 a 8, se il flag è a disabilitato allora solo i PE da 9 a 15.*	0100 0010 *bbbb* + tasto da configurare	0001 → ID 1 … 1111 → ID 15
7	Configurare pulsante per invio del comando F2 a PE specifico * *Nota: Il numero del PE deve essere congruente con il flag F1/F2 altrimenti viene segnalato errore: se il flag è abilitato allora sono valide solo le configurazioni dei PE da 1 a 8, se il flag è a disabilitato allora solo i PE da 9 a 15.*	0100 0011 *bbbb* + tasto da configurare	0001 → ID 1 … 1111 → ID 15
8	Configurare pulsante per autoaccensione verso PE specifico * (Nota: il tasto serratura non è configurabile per autoaccensione verso PE specifico)	0100 0100 *bbbb* + tasto da configurare	0001 → ID 1 … 1111 → ID 15

9	Configurare pulsante per attivare relè di un 69PH/ RH *	0100 1000 *bbbb* + tasto da configurare	0001 → relè A del 1° dispositivo 69PH/69RH 0010 → relè B del 1° dispositivo 69PH/69RH … 1111 → relè A dell'8° dispositivo 69PH/69RH 0000 → relè B dell'8° dispositivo 69PH/69RH
10	Configurare pulsante per invio allerta (Nota: il tasto serratura non è configurabile per funzione Allerta)	1000 0000 0000 + tasto da configurare	(nessuno)
11	Ripristinare la funzione di default di un tasto	0100 0000 0000 + tasto da riportare ai valori di default	(nessuno)
12	(Dis-)Abilitazione del flag Fuori Porta condiviso	1111 0100 0011 (abilita) 1111 0100 0010 (disab.; default)	(nessuno)
13	(Dis-)Abilitazione del flag gruppo Fuori Porta	1111 0011 0001 (abilita; default) 1111 0011 0000 (disab.)	
14	(Dis-)Abilitazione "funzione studio professionale" attivabile/disattivabile dall'utente	1111 0000 0111 (ab.) 1111 0000 0110 (disab.; default)	
15	(Dis-)Abilitazione invio "paging", sostituisce la funzione Chiamata di appartamento utilizzando il pulsante relativo	1111 0100 1001 (ab.) 1111 0100 1000 (disab.; default)	
16	(Dis-)Abilitazione uso morsetto AL (N.O.) come attivazione Studio Professionale (solo per art. 40542 e 40547; in alternativa alla procedura tramite tasti del dispositivo stesso).	1111 0101 0001 (ab.) 1111 0101 0000 (disab.; default)	
17	Flag F1 / F2 per invio comando a PE specifico valido	1111 0000 1011 (ab.; default) 1111 0000 1010 (disab.)	
18	(Dis-)Abilitazione del flag permanente Risposta automatica (solo per dispositivi vivavoce 40547)	1111 0010 1111 (ab.) 1111 0010 1110 (disab.; default)	
19	(Dis-)Abilitazione ricezione "paging" (solo per dispositivi vivavoce 40547)	1111 0100 1011 (ab.) 1111 0100 1010 (disab.; default)	

* La configurazione richiede l'indicazione di un indirizzo indicato con *[aaaa] bbbb*.

Nota: se il dispositivo non ha un ID assegnato, saranno possibili solo: "Impostazione ID principale" oppure "Impostazione ID secondario" e "Cancellazione programmazioni con ripristino a valori di fabbrica".

ID principale							
ID	Codice	ID	Codice	ID	Codice	ID	Codice
1	0000 0001	51	0011 0011	101	0110 0101	151	1001 0111
2	0000 0010	52	0011 0100	102	0110 0110	152	1001 1000
3	0000 0011	53	0011 0101	103	0110 0111	153	1001 1001
4	0000 0100	54	0011 0110	104	0110 1000	154	1001 1010
5	0000 0101	55	0011 0111	105	0110 1001	155	1001 1011
6	0000 0110	56	0011 1000	106	0110 1010	156	1001 1100
7	0000 0111	57	0011 1001	107	0110 1011	157	1001 1101
8	0000 1000	58	0011 1010	108	0110 1100	158	1001 1110
9	0000 1001	59	0011 1011	109	0110 1101	159	1001 1111
10	0000 1010	60	0011 1100	110	0110 1110	160	1010 0000
11	0000 1011	61	0011 1101	111	0110 1111	161	1010 0001
12	0000 1100	62	0011 1110	112	0111 0000	162	1010 0010
13	0000 1101	63	0011 1111	113	0111 0001	163	1010 0011
14	0000 1110	64	0100 0000	114	0111 0010	164	1010 0100
15	0000 1111	65	0100 0001	115	0111 0011	165	1010 0101
16	0001 0000	66	0100 0010	116	0111 0100	166	1010 0110
17	0001 0001	67	0100 0011	117	0111 0101	167	1010 0111
18	0001 0010	68	0100 0100	118	0111 0110	168	1010 1000
19	0001 0011	69	0100 0101	119	0111 0111	169	1010 1001
20	0001 0100	70	0100 0110	120	0111 1000	170	1010 1010
21	0001 0101	71	0100 0111	121	0111 1001	171	1010 1011
22	0001 0110	72	0100 1000	122	0111 1010	172	1010 1100
23	0001 0111	73	0100 1001	123	0111 1011	173	1010 1101
24	0001 1000	74	0100 1010	124	0111 1100	174	1010 1110
25	0001 1001	75	0100 1011	125	0111 1101	175	1010 1111
26	0001 1010	76	0100 1100	126	0111 1110	176	1011 0000
27	0001 1011	77	0100 1101	127	0111 1111	177	1011 0001
28	0001 1100	78	0100 1110	128	1000 0000	178	1011 0010
29	0001 1101	79	0100 1111	129	1000 0001	179	1011 0011
30	0001 1110	80	0101 0000	130	1000 0010	180	1011 0100
31	0001 1111	81	0101 0001	131	1000 0011	181	1011 0101
32	0010 0000	82	0101 0010	132	1000 0100	182	1011 0110
33	0010 0001	83	0101 0011	133	1000 0101	183	1011 0111
34	0010 0010	84	0101 0100	134	1000 0110	184	1011 1000
35	0010 0011	85	0101 0101	135	1000 0111	185	1011 1001
36	0010 0100	86	0101 0110	136	1000 1000	186	1011 1010
37	0010 0101	87	0101 0111	137	1000 1001	187	1011 1011
38	0010 0110	88	0101 1000	138	1000 1010	188	1011 1100
39	0010 0111	89	0101 1001	139	1000 1011	189	1011 1101
40	0010 1000	90	0101 1010	140	1000 1100	190	1011 1110
41	0010 1001	91	0101 1011	141	1000 1101	191	1011 1111
42	0010 1010	92	0101 1100	142	1000 1110	192	1100 0000
43	0010 1011	93	0101 1101	143	1000 1111	193	1100 0001
44	0010 1100	94	0101 1110	144	1001 0000	194	1100 0010
45	0010 1101	95	0101 1111	145	1001 0001	195	1100 0011
46	0010 1110	96	0110 0000	146	1001 0010	196	1100 0100
47	0010 1111	97	0110 0001	147	1001 0011	197	1100 0101
48	0011 0000	98	0110 0010	148	1001 0100	198	1100 0110
49	0011 0001	99	0110 0011	149	1001 0101	199	1100 0111
50	0011 0010	100	0110 0100	150	1001 0110	200	1100 1000

ID secondario	
ID	Codice
1	00 0001
2	00 0010
3	00 0011
4	00 0100
5	00 0101
6	00 0110
7	00 0111
8	00 1000
9	00 1001
10	00 1010
11	00 1011
12	00 1100
13	00 1101
14	00 1110
15	00 1111
16	01 0000
17	01 0001
18	01 0010
19	01 0011
20	01 0100
21	01 0101
22	01 0110
23	01 0111
24	01 1000
25	01 1001
26	01 1010
27	01 1011
28	01 1100
29	01 1101
30	01 1110
31	01 1111
32	10 0000
33	10 0001
34	10 0010
35	10 0011
36	10 0100
37	10 0101
38	10 0110
39	10 0111
40	10 1000
41	10 1001
42	10 1010
43	10 1011
44	10 1100
45	10 1101
46	10 1110
47	10 1111
48	11 0000
49	11 0001
50	11 0010

Codice per intercomunicante a Posto Interno									
ID	Codice	ID	Codice	ID	Codice	ID	Codice	ID	Codice
1	0000 0001	51	0011 0011	101	0110 0101	151	1001 0111	Centralino 1	1100 1001
2	0000 0010	52	0011 0100	102	0110 0110	152	1001 1000	Centralino 2	1100 1010
3	0000 0011	53	0011 0101	103	0110 0111	153	1001 1001	Centralino 3	1100 1011
4	0000 0100	54	0011 0110	104	0110 1000	154	1001 1010	Centralino 4	1100 1100
5	0000 0101	55	0011 0111	105	0110 1001	155	1001 1011		
6	0000 0110	56	0011 1000	106	0110 1010	156	1001 1100		
7	0000 0111	57	0011 1001	107	0110 1011	157	1001 1101		
8	0000 1000	58	0011 1010	108	0110 1100	158	1001 1110		
9	0000 1001	59	0011 1011	109	0110 1101	159	1001 1111		
10	0000 1010	60	0011 1100	110	0110 1110	160	1010 0000		
11	0000 1011	61	0011 1101	111	0110 1111	161	1010 0001		
12	0000 1100	62	0011 1110	112	0111 0000	162	1010 0010		
13	0000 1101	63	0011 1111	113	0111 0001	163	1010 0011		
14	0000 1110	64	0100 0000	114	0111 0010	164	1010 0100		
15	0000 1111	65	0100 0001	115	0111 0011	165	1010 0101		
16	0001 0000	66	0100 0010	116	0111 0100	166	1010 0110		
17	0001 0001	67	0100 0011	117	0111 0101	167	1010 0111		
18	0001 0010	68	0100 0100	118	0111 0110	168	1010 1000		
19	0001 0011	69	0100 0101	119	0111 0111	169	1010 1001		
20	0001 0100	70	0100 0110	120	0111 1000	170	1010 1010		
21	0001 0101	71	0100 0111	121	0111 1001	171	1010 1011		
22	0001 0110	72	0100 1000	122	0111 1010	172	1010 1100		
23	0001 0111	73	0100 1001	123	0111 1011	173	1010 1101		
24	0001 1000	74	0100 1010	124	0111 1100	174	1010 1110		
25	0001 1001	75	0100 1011	125	0111 1101	175	1010 1111		
26	0001 1010	76	0100 1100	126	0111 1110	176	1011 0000		
27	0001 1011	77	0100 1101	127	0111 1111	177	1011 0001		
28	0001 1100	78	0100 1110	128	1000 0000	178	1011 0010		
29	0001 1101	79	0100 1111	129	1000 0001	179	1011 0011		
30	0001 1110	80	0101 0000	130	1000 0010	180	1011 0100		
31	0001 1111	81	0101 0001	131	1000 0011	181	1011 0101		
32	0010 0000	82	0101 0010	132	1000 0100	182	1011 0110		
33	0010 0001	83	0101 0011	133	1000 0101	183	1011 0111		
34	0010 0010	84	0101 0100	134	1000 0110	184	1011 1000		
35	0010 0011	85	0101 0101	135	1000 0111	185	1011 1001		
36	0010 0100	86	0101 0110	136	1000 1000	186	1011 1010		
37	0010 0101	87	0101 0111	137	1000 1001	187	1011 1011		
38	0010 0110	88	0101 1000	138	1000 1010	188	1011 1100		
39	0010 0111	89	0101 1001	139	1000 1011	189	1011 1101		
40	0010 1000	90	0101 1010	140	1000 1100	190	1011 1110		
41	0010 1001	91	0101 1011	141	1000 1101	191	1011 1111		
42	0010 1010	92	0101 1100	142	1000 1110	192	1100 0000		
43	0010 1011	93	0101 1101	143	1000 1111	193	1100 0001		
44	0010 1100	94	0101 1110	144	1001 0000	194	1100 0010		
45	0010 1101	95	0101 1111	145	1001 0001	195	1100 0011		
46	0010 1110	96	0110 0000	146	1001 0010	196	1100 0100		
47	0010 1111	97	0110 0001	147	1001 0011	197	1100 0101		
48	0011 0000	98	0110 0010	148	1001 0100	198	1100 0110		
49	0011 0001	99	0110 0011	149	1001 0101	199	1100 0111		
50	0011 0010	100	0110 0100	150	1001 0110	200	1100 1000		

Codice per serratura/F1/F2/autoacc. a PE	
ID	**Codice**
1	0001
2	0010
3	0011
4	0100
5	0101
6	0110
7	0111
8	1000
9	1001
10	1010
11	1011
12	1100
13	1101
14	1110
15	1111

Codice per attivazione relè			
ID	**ID 69*H**	**relè**	**Codice**
1	1	A	0001
2	1	B	0010
3	2	A	0011
4	2	B	0100
5	3	A	0101
6	3	B	0110
7	4	A	0111
8	4	B	1000
9	5	A	1001
10	5	B	1010
11	6	A	1011
12	6	B	1100
13	7	A	1101
14	7	B	1110
15	8	A	1111
16	8	B	0000

Aggiornamento firmware

Il dispositivo viene aggiornato tramite la porta seriale e l'interfaccia 692I/U. Seguire le indicazioni d'uso di SaveProg/ FWUpdate o WinBoot.

Per l'aggiornamento scollegare il dispositivo dal bus Due Fili, collegare l'interfaccia 692I/U prima al PC (porta USB) poi al dispositivo, quindi avviare l'aggiornamento. Durante la fase di aggiornamento il led rosso lampeggia. Eseguire l'aggiornamento con PC adeguatamente alimentato, o con batteria carica.

- **Conformità normativa.**
  Direttiva EMC. Direttiva RoHS.
  Norme EN 55032, EN 55035, EN 62368-1, EN IEC 63000.
  Regolamento REACh (UE) n. 1907/2006 – art.33 Il prodotto potrebbe contenere tracce di piombo.

- **RAEE - Informazione agli utilizzatori.** Il simbolo del cassonetto barrato riportato sull'apparecchiatura o sulla sua confezione indica che il prodotto alla fine della propria vita utile deve essere raccolto separatamente dagli altri rifiuti. L'utente dovrà, pertanto, conferire l'apparecchiatura giunta a fine vita agli idonei centri comunali di raccolta differenziata dei rifiuti elettrotecnici ed elettronici. In alternativa alla gestione autonoma, è possibile consegnare gratuitamente l'apparecchiatura che si desidera smaltire al distributore, al momento dell'acquisto di una nuova apparecchiatura di tipo equivalente. Presso i distributori di prodotti elettronici con superficie di vendita di almeno 400 m^2 è inoltre possibile consegnare gratuitamente, senza obbligo di acquisto, i prodotti elettronici da smaltire con dimensioni inferiori a 25 cm. L'adeguata raccolta differenziata per l'avvio successivo dell'apparecchiatura dismessa al riciclaggio, al trattamento e allo smaltimento ambientalmente compatibile contribuisce ad evitare possibili effetti negativi sull'ambiente e sulla salute e favorisce il reimpiego e/o riciclo dei materiali di cui è composta l'apparecchiatura.

- L'installazione deve essere effettuata da personale qualificato con l'osservanza delle disposizioni regolanti l'installazione del materiale elettrico in vigore nel paese dove i prodotti sono installati.

- **Avvertenze per l'utente**
  Non aprire o manomettere l'apparecchio.
  In caso di guasto avvalersi di personale specializzato.
  Manutenzione
  Eseguire la pulizia utilizzando un panno morbido.
  Non versare acqua sull'apparecchio e non utilizzare alcun tipo di prodotto chimico.

- **Per ulteriori informazioni www.vimar.com**

CE

49401591A0_MU 02 2202

VIMAR
Viale Vicenza, 14
36063 Marostica VI - Italy
www.vimar.com