Manual del instalador

02907

Termostato electrónico Wi-Fi

CLIMA

De conformidad con el Decreto Legislativo n. 196/2003, Vimar S.p.A. está autorizada a tratar la información necesaria para prestar los servicios que se describen a continuación, para registrar el dispositivo en los servidores en la nube de Vimar S.p.A.

La plataforma software de los servidores en la nube de Vimar S.p.A. recopila desde el dispositivo la información necesaria para prestar los servicios que atañen a los dispositivos registrados: la identificación del dispositivo, la versión de la aplicación y los servicios que suministra, la configuración del dispositivo, así como la asociación entre dispositivo y aplicaciones autorizadas para la función de telegestión, así como señales de comprobación de acceso y funcionamiento correcto de dichos servicios y los dispositivos. Toda esta información es necesaria y su fin es permitir el correcto desarrollo de las funciones de telegestión y mantenimiento de las aplicaciones y los dispositivos soportados por la plataforma.

El registro del ID del dispositivo y la información acerca de los servidores en la nube de Vimar S.p.A. se realiza de forma automática previa configuración WiFi y disponibilidad del acceso a Internet. El usuario puede desactivar la utilización de los servicios de acceso a distancia a su dispositivo, obteniendo así el borrado de todos los datos correspondientes a su dispositivo en el Cloud Vimar S.p.A.

Índice

1. Termostato 02907 3
2. Campo de aplicación 3
3. Montaje 3
4. Conexiones 4
4.1 Conexión relé 4
4.2 Sonda de temperatura externa 6
5. Encendido y reset de parámetros 8
6. Configuración mediante interfaz WiFi 9
6.1 Primera configuración 9
6.2 Configuración de los parámetros de regulación térmica y utilización del dispositivo 15
6.3 Configuración de la red WiFi y servicios en la nube 15
6.4 Asociación de otros dispositivos móviles con el termostato 17
7. Pantalla 18
7.1 Funciones de las teclas 19
7.2 Símbolos 19
7.3 Stand-by 20
7.4 Bloqueo de la interfaz mediante PIN 20
7.5 Visualizaciones de la pantalla 21
8. Modos de funcionamiento 22
8.1 Apagado (OFF) 22
8.2 Manual 23
8.3 Auto 24
8.4 Manual temporizado 24
8.5 Usuario ausente 26
8.6 Antihielo 27
9. Menú Configuraciones 27
9.1 Configuración del modo de funcionamiento 28
9.2 Ajuste del nivel de brillo en stand-by 28
9.3 Configuración WiFi 28
9.4 Información del dispositivo 30
10. Tabla de parámetros 30
11. Advertencias 32
12. Limpieza del dispositivo 32
13. Características 32
14. Normas de instalación 33
15. Conformidad a las normas 33
16. Glosario: nombres y significado de parámetros de red y WiFi 33
17. Apéndice 1 - Datos en la red WiFi 34

1. Termostato 02907

Termostato WiFi (802.11 b/g/n, 2.4 GHz) para montaje en pared, alimentación de red (230 V~), con interfaz de teclas capacitivas y funciones intuitivas para facilitar el ahorro de energía.
Adecuado para el control de instalaciones de calefacción y aire acondicionado mediante salida de relé C, NC, NO.
Provisto de entrada para sonda de temperatura externa (no suministrada), utilizable para monitorización, regulación o limitación. Avisador acústico (zumbador) integrado.
La conectividad WiFi permite comprobar/consultar el dispositivo a distancia, directamente desde smartphone o tablet.

2. Campo de aplicación

El aparato es adecuado para controlar la temperatura ambiente actuando en el circuito de alimentación del quemador o la bomba de circulación (calefacción) o en el circuito de alimentación del aire acondicionado , garantizando así la temperatura ideal.
La interfaz, con sus visualizaciones, facilita el control de la instalación ayudando al usuario a ahorrar energía.

3. Montaje

El aparato debe instalarse en la pared a una altura de 1,5 m del suelo, en una posición adecuada para la correcta detección de la temperatura ambiente, evitando su colocación en nichos, detrás de puertas y cortinas o zonas afectadas por fuentes de calor o factores atmosféricos.
El termostato es un dispositivo que puede instalarse directamente en la pared o en las cajas de empotrar de 2 y 3 módulos.
Debe utilizarse en lugares secos y sin polvo, cuya temperatura esté comprendida entre 0 °C y +40 °C.

1

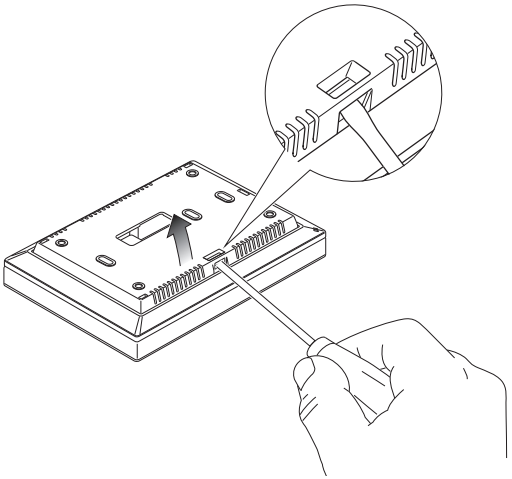

2

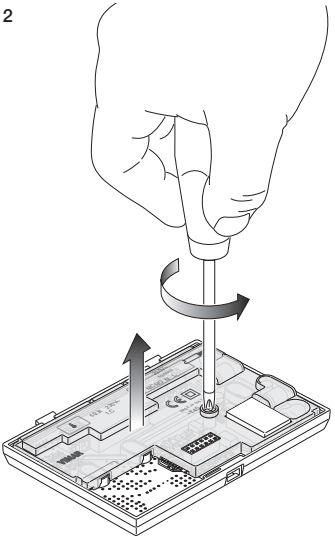

Montaje

3

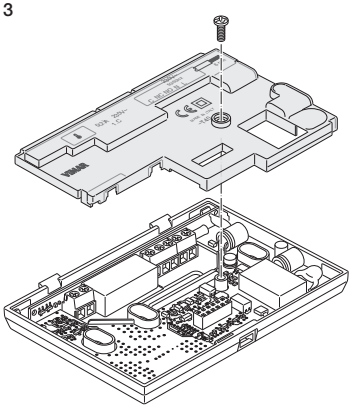

4

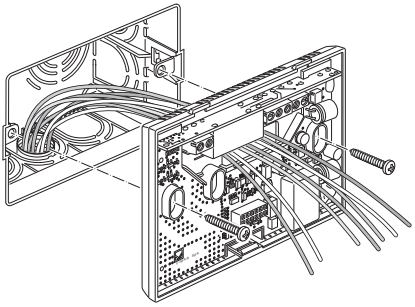

5

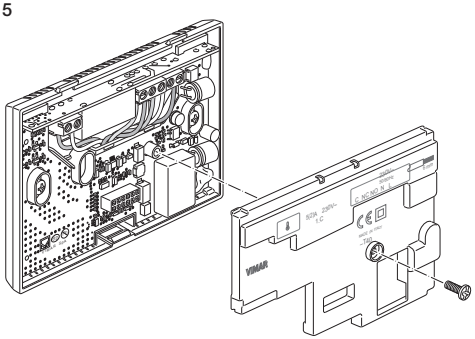

6

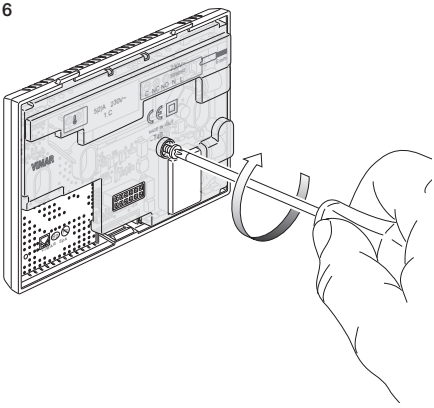

7

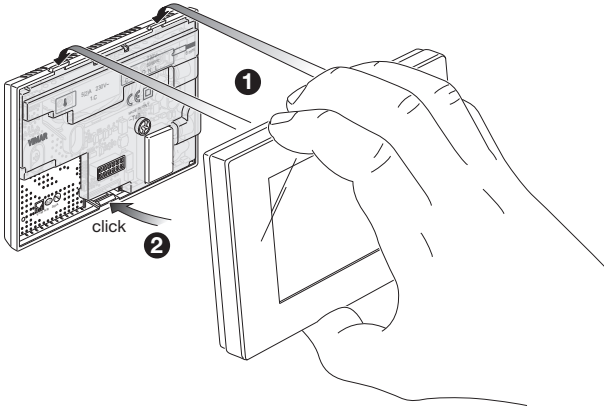

4. Conexiones

4.1 Conexión relé

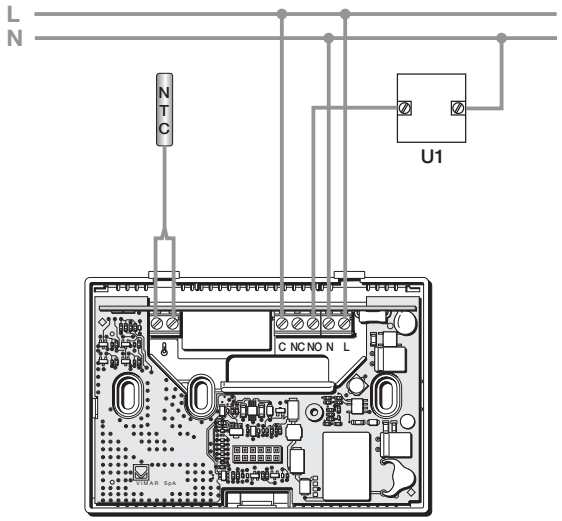

Fig. 1 - Conexiones con bombas de circulación, quemadores y electroválvulas

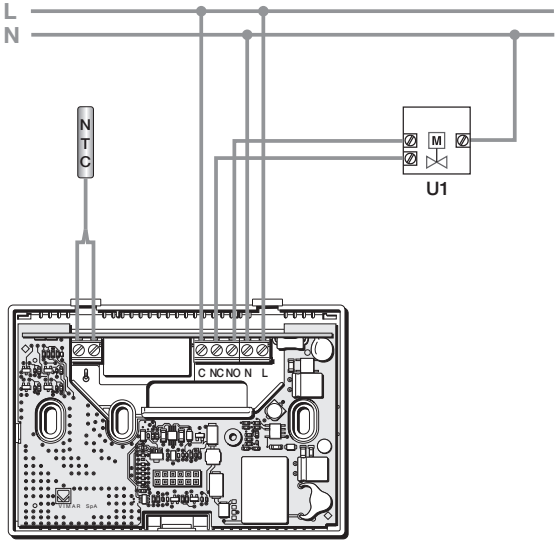

Fig. 2 - Conexiones con válvulas motorizadas

4.2 Sonda de temperatura externa

Según se configure, la sonda de temperatura externa puede utilizarse para realizar distintas funciones; NO tiene polaridad y por lo tanto los 2 hilos pueden conectarse indistintamente a los 2 bornes.
Se recomienda utilizar la sonda NTC de 10k beta 3900 (Art. 02965.1-20432-19432-14432).
El esquema típico de conexión es el siguiente:

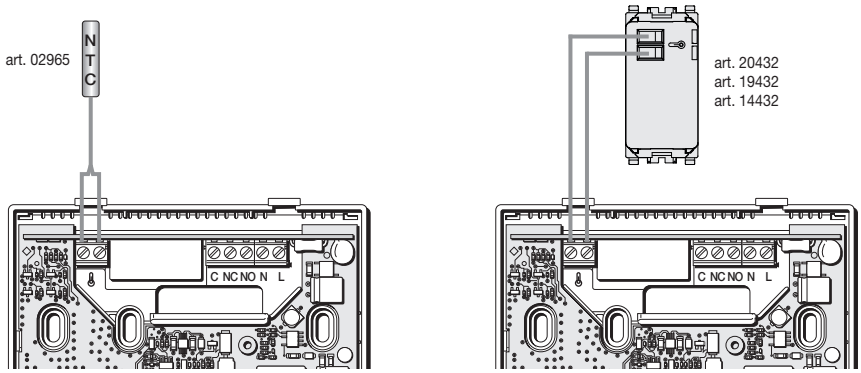

Fig. 3: Conexión de la sonda de temperatura externa

4.2.1 Ejemplos de montaje:

Art. 02965.1 utilizado para ver la temperatura externa

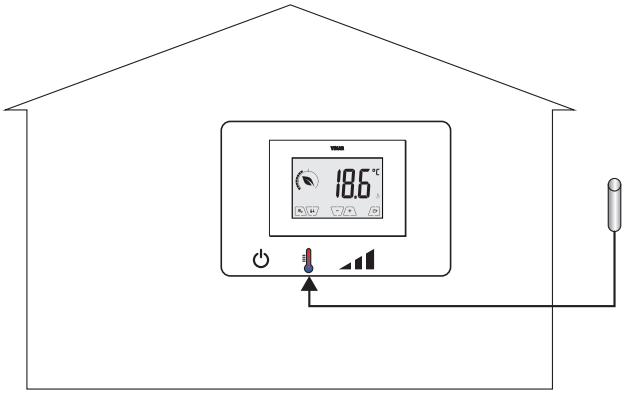

Art. 02965.1 utilizado para regulación (de la temperatura ambiente a distancia)

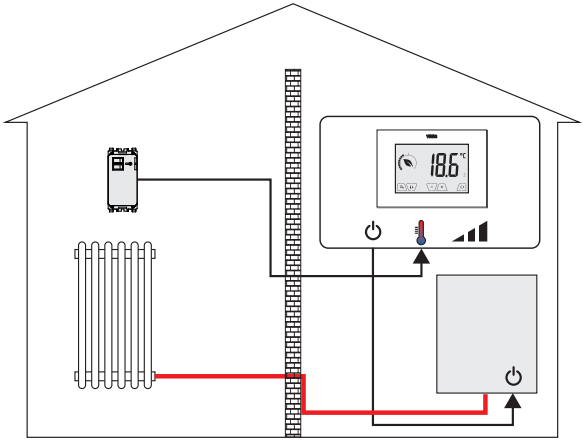

Art. 02965.1 utilizado para limitar la temperatura del suelo radiante

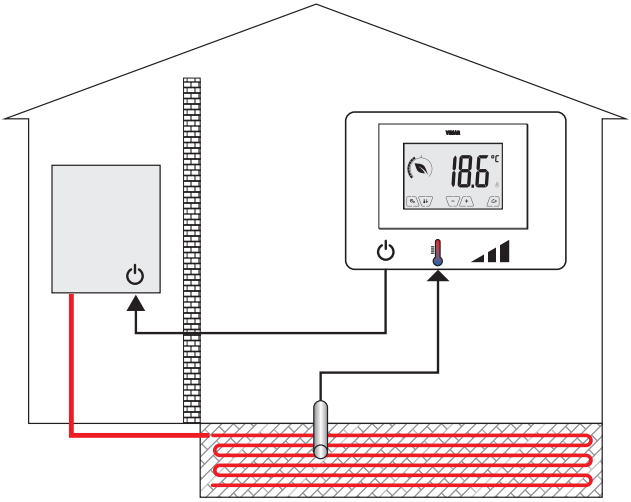

IMPORTANTE: durante el montaje, tenga cuidado de no dañar el aislamiento de la sonda durante la realización del recrecido. Realice el montaje de forma que la sonda sea accesible para posibles operaciones de mantenimiento.

5. Encendido y reset de parámetros

Durante el encendido, en los 3 primeros segundos desde que se alimenta, el termostato muestra la versión del firmware.

Fig. 4: Pantalla de encendido

Si en esta fase se toca el icono , aparece la pantalla que permite resetear los parámetros del dispositivo:

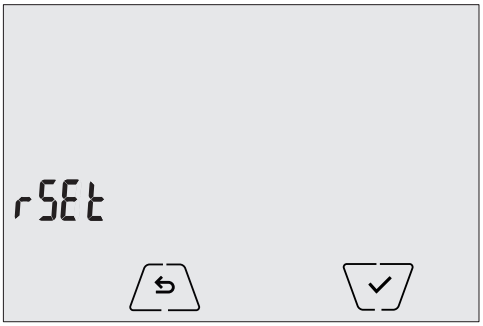

Fig. 5: Pantalla de reset de parámetros

Al confirmar con , **TODOS los parámetros del dispositivo** (la consigna de temperatura, el modo calefacción/aire acondicionado, la unidad de medida, etc.) y **TODAS las configuraciones de las funciones WiFi** (números de agenda, SMS, etc.) vuelven a los valores predeterminados de fábrica.

ATENCIÓN: Esta operación no se puede anular.

Si se desea resetear solo las configuraciones WiFi, consulte el apdo. 9.3.

6. Configuración mediante interfaz WiFi

El termostato 02907 está provisto de interfaz WiFi que permite configurar y controlar a distancia el dispositivo. Para su correcto funcionamiento, la interfaz WiFi debe configurarse adecuadamente realizando el procedimiento para la primera configuración que se describe en el apartado siguiente (6.1).

6.1 Primera configuración

• En primer lugar, **localice la marca y el modelo del gateway/router del cliente** y apúntelo como referencia en caso de necesidad de asistencia de Vimar (utilice la tabla que aparece en el capítulo 17).

• Si ya existe la conexión a Internet en el lugar de montaje, **asegúrese de que el gateway/router lleve al menos 2 minutos encendido y conectado a Internet**.

• Asegúrese de que el termostato esté instalado a una distancia razonable (respecto al router), es decir que pueda alcanzar su señal con una buena calidad del mismo.

• Active el modo de configuración; **en esta fase, el termostato actúa como un punto de acceso generando una red WiFi provisional específica para la configuración** sin necesidad de conexión a Internet

6.1.1 Activación del modo de configuración

1. Desde la pantalla principal, acceda al menú Ajustes tocando el icono .
2. Con y desplácese por el listado de las opciones hasta ve .

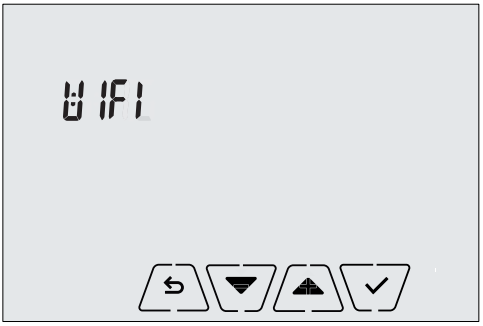

3. Confirme tocando
4. Compruebe que la opción "**OnOF**" esté configurada en "**On**"; debe aparecer la pantalla siguiente ("**OnOF**" parpadea y "**On**" está encendido fijo):

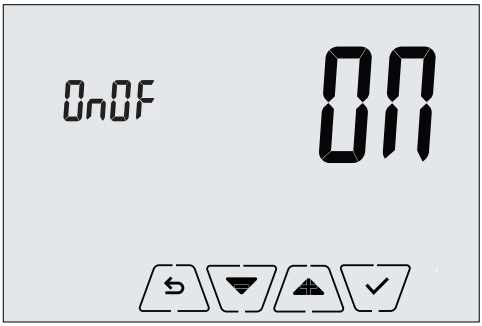

De no ser así, entre en el menú “**OnOF**” tocando ; entonces “**ON**” u “**OFF**” comienza a parpadear.

Con y seleccione “ON” y confirme tocando .

5. Con y desplácese por el listado de las opciones hasta ver la pantalla “**Conf**”

6. Confirme tocando

7. Aparece entonces “**Strt**”

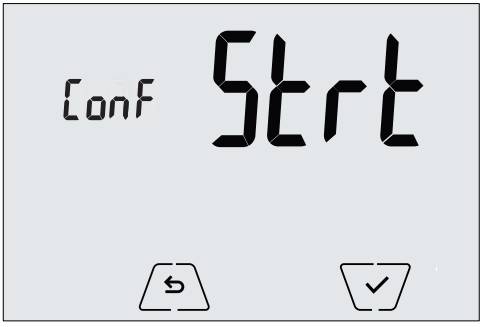

8. Confirme tocando

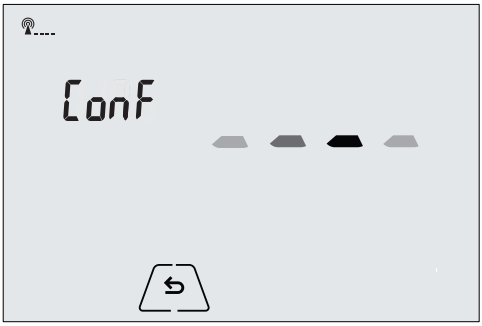

9. El cursor comienza a desplazarse de izquierda a derecha; el icono parpadea durante unos segundos y permanece fijo una vez que se active el punto de acceso. El termostato está entonces listo para ser configurado mediante la aplicación By-clima.
10. Desde este momento la configuración continúa directamente desde el dispositivo móvil (por ejemplo, smartphone) a través de la aplicación By-clima (apdo. 6.1.2).
11. Si fuera necesario, el procedimiento de configuración puede interrumpirse en cualquier momento a través de una de las siguientes opciones:
    a. al tocar
    b. al cerrar la aplicación By-clima
    c. cuando el dispositivo móvil (por ejemplo, smartphone) pasa al modo stand-by.

6.1.2 Configuración del termostato mediante la aplicación By-clima

• Coja el dispositivo móvil en el que está instalada la aplicación By-clima actualizada a la última versión. • Colóquese frente al termostato.

• En el dispositivo, active la interfaz WiFi y haga una búsqueda de las redes disponibles.

• Conecte el dispositivo móvil a la red WiFi generada por el termostato 02907.

• Las credenciales de acceso de la red WiFi generada por el termostato se indican en la etiqueta correspondiente, que se puede ver en el dispositivo cuando el frente está descolgado:

SSID	VIMAR02907_snXXXXXX
Seguridad	WPA
Contraseña	administrator

IMPORTANTE: SSID es el nombre de la red a la que hay que conectar el dispositivo móvil. El nombre está integrado por una cadena fija “VIMAR02907” y por una parte variable de 6 caracteres hexadecimales que indica el número de serie del dispositivo que se desea configurar (véase el ejemplo en las figuras 6 y 7):

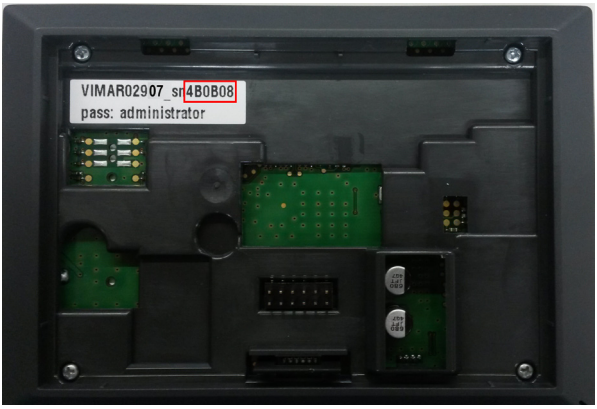

Fig. 6: Parte trasera del termostato 02907

Fig. 7: Pantalla de selección de red en el smartphone

1. Ponga en marcha la aplicación By-clima en el dispositivo móvil.
2. Añada un nuevo dispositivo tocando “ **+** “

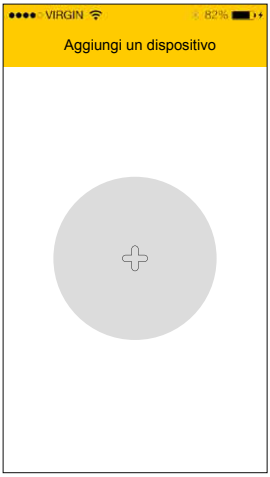

Fig. 8 Aplicación By-clima en caso de base de datos vacía

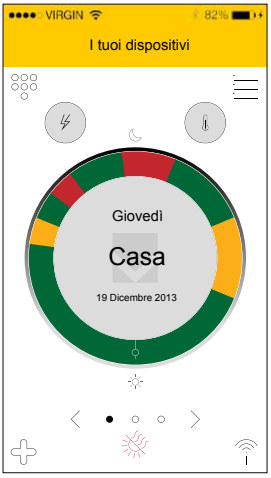

Fig. 9 Aplicación By-clima en caso de base de datos en la que hay al menos un dispositivo

3. Seleccione "**02907 Thermo WiFi**"

Fig. 10 Aplicación By-clima y selección del termostato 02907

4. Seleccione el procedimiento "**Configurar un nuevo termostato**"

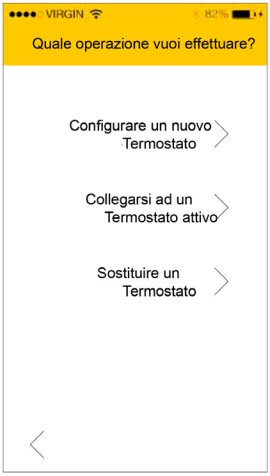

Fig. 11 Aplicación By-clima y configuración del termostato

5. El procedimiento pondrá en marcha la búsqueda de un nuevo termostato.

6. Una vez detectado el termostato, la aplicación By-clima solicita la introducción del PIN (que por defecto es **1234**) y posiblemente un nuevo PIN personalizado.

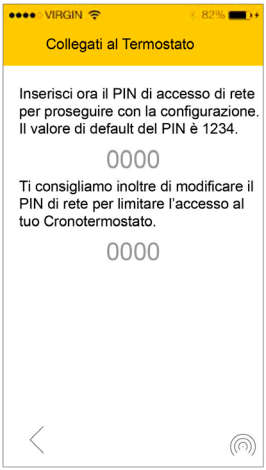

Fig. 12 Aplicación By-clima e introducción del PIN

7. Una vez introducido el PIN actual, toque para realizar la configuración guiada y siga las instrucciones que se muestran directamente desde la aplicación.

ATENCIÓN: Al finalizar la primera configuración, quedan asociados el termostato y el dispositivo móvil desde el cual se realiza el procedimiento. Por consiguiente, el termostato 02907 solo se puede controlar (por WiFi) desde el dispositivo móvil con el que ha sido configurado. Para controlar el 02907 también desde otros dispositivos, es necesario realizar el procedimiento de asociación de otros dispositivos que se describe en el apartado 6.4.

6.2 Configuración de los parámetros de regulación térmica y utilización del dispositivo

Si el dispositivo móvil está asociado correctamente al termostato, es posible configurar los parámetros de regulación térmica (perfiles térmicos, consigna, etc.); la aplicación By-clima muestra de forma clara e intuitiva todas las instrucciones para realizar los ajustes deseados.

Al final de dichos ajustes, envíe la configuración al termostato o bien configure los parámetros de red como se indica en el apartado siguiente (6.3).

6.3 Configuración de la red WiFi y servicios en la nube

La configuración de los parámetros de red debe realizarse durante la primera configuración y/o en caso de cambio de las credenciales de la red a través de la cual el termostato se conecta a la red WiFi doméstica.

Desde la aplicación By-clima, entre en la sección que se muestra en la figura de la página siguiente e introduzca los parámetros con los que el termostato se va a conectar a la red WiFi doméstica (nombre de la red, contraseña, modo de asignación de direcciones, etc.).

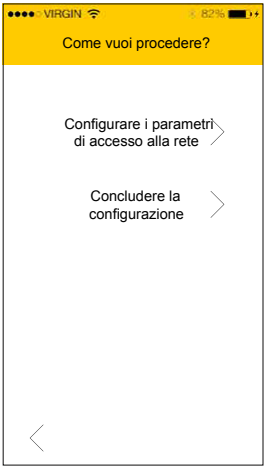

Fig. 13 Aplicación By-clima y configuración de la red WiFi

Para la introducción de los parámetros, siga el procedimiento guiado que muestra la propia aplicación By-clima.

Una vez finalizados los ajustes, el termostato reinicia automáticamente la interfaz de red y muestra con el icono correspondiente (como se indica a continuación) el estado de su conexión a la red WiFi:

- sin conexión: antena WiFi del termostato apagada (para encender o apagar la interfaz WiFi, consulte el apdo. 9.3.1)
- parpadeante: termostato conectando o no conectado a la red WiFi local (si el parpadeo es prolongado, indica un posible error de introducción de contraseña/nombre de la red o falta de señal del router WiFi).
- (segmentos de 1 a 4): termostato conectado correctamente a la red WiFi y su correspondiente calidad de señal.

Además de la configuración de la red doméstica, también se puede seleccionar si se desea disfrutar del servicio Cloud Vimar.

6.3.1 Servicio Cloud

Gracias al servicio Cloud, Vimar permite al usuario acceder fácilmente a su termostato, desde cualquier lugar, a través de Internet.

Este servicio permite:

- Controlar totalmente el termostato desde cualquier lugar.
- Recibir notificaciones del termostato directamente en el dispositivo móvil.
- Actualizar el software del termostato.
- Memorizar todos los ajustes del termostato por si fuera necesario sustituirlo.

El registro en el Cloud Vimar es automático y está relacionado con el termostato (no hay que crear ningún usuario, **ni iniciar sesión**).
Al asociar un dispositivo móvil al termostato, el smartphone/tablet se une (a nivel lógico) al registro del termostato en el Cloud (apdo. 6.2).

6.3.2 Utilización sin Cloud

Si el usuario no desea realizar el registro en el Cloud, el termostato puede configurarse para funcionar sin el mismo (por ejemplo, solo mediante una red WiFi local sin Internet).

Al no activar el Cloud, no va a ser posible:

- Controlar el dispositivo a través de Internet (sino solo dentro de la red WiFi local)
- Disfrutar de posibles actualizaciones de software
- Recibir directamente en el dispositivo móvil las notificaciones acerca del termostato
- Memorizar todos los ajustes del termostato por si fuera necesario sustituirlo.

NOTA: se recomienda al instalador que mantenga el termostato en este modo de funcionamiento y dejar que el cliente elija si desea utilizar el Cloud Vimar.

6.4 Asociación de otros dispositivos móviles con el termostato

El termostato 02907 puede controlarse solo desde dispositivos móviles asociados con el procedimiento de primera configuración o de asociación.

La asociación con un nuevo dispositivo móvil (previa instalación en el mismo de la aplicación By-clima) puede realizarse en cualquier momento desde el propio dispositivo móvil a través de la aplicación By-clima, pero solo interactuando también con la interfaz local del termostato y dentro de la misma red WiFi (no es posible asociar dispositivos móviles a distancia/por Internet).

Durante la asociación se solicita la introducción de un código PIN de 4 dígitos para asociar el dispositivo móvil al termostato; en efecto, el mismo puede ser controlado solo si:

- el dispositivo móvil está asociado al termostato;
- el código PIN del dispositivo móvil coincide con el del termostato.

Si se cambia el PIN del termostato y no el del tablet/smartphone, el dispositivo móvil (en el que sigue estando configurado el PIN anterior) ya no podrá controlar el termostato; por consiguiente, es necesario actualizar también el PIN del tablet/smartphone.

ATENCIÓN:

- **El PIN de acceso al termostato 02907 desde el dispositivo móvil puede modificarse solo desde la aplicación By-clima.**
- **El código PIN es muy importante porque protege el termostato también contra dispositivos móviles previamente asociados (por ejemplo, el del instalador). Se recomienda al usuario final que modifique el código PIN por defecto para impedir el control del dispositivo a cualquier smartphone/tablet (aunque haya estado asociado al dispositivo) que no esté provisto de código PIN actualizado.**

7. Pantalla

La pantalla táctil permite controlar la instalación mediante las teclas e iconos siguientes:

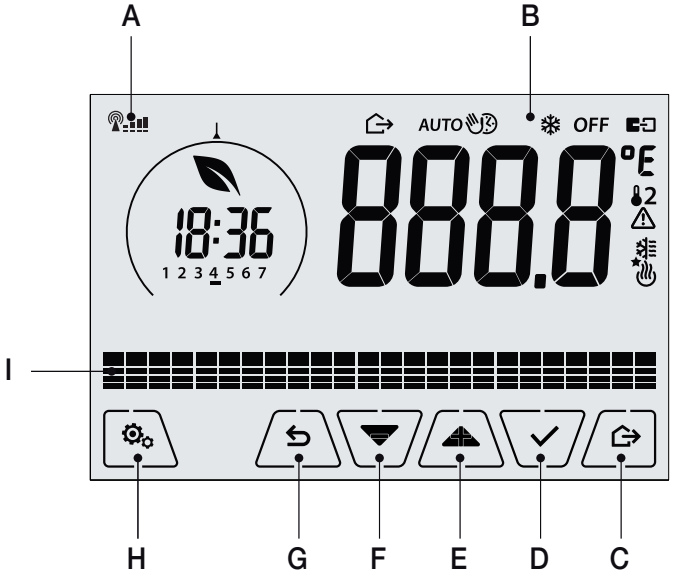

Fig. 14: Teclas e interfaz

A: Indicador de calidad de la señal WiFi

B: Modos de funcionamiento

C: Usuario ausente

D: Confirmación

E-F: Navegación por menús y programación de parámetros

G: Atrás

H: Menú Configuración

I: Evolución temperaturas programa AUTO

7.1 Funciones de las teclas

: **incrementa** los valores numéricos. Cuando “desaparece” de la pantalla significa que el valor no puede aumentar más.

: **disminuye** los valores numéricos. Cuando “desaparece” de la pantalla significa que el valor no puede disminuir más.

: durante la navegación, permite **desplazarse hasta el elemento siguiente** de los menús disponibles. Si “desaparece”, significa que se ha llegado al último elemento.

: durante la navegación, permite **desplazarse hasta el elemento anterior** de los menús disponibles. Si “desaparece”, significa que se ha llegado al último elemento.

: **confirma** la opción seleccionada (activada el posible submenú o muestra el parámetro/dígito siguiente).
Al final de cada confirmación, la pantalla muestra el icono ✓ durante 1 segundo; también es posible activar la señal acústica correspondiente.

: **atrás (o cancelar)** para salir de la pantalla/menú actual y volver a la/al anterior sin guardar ningún cambio. En los menús que permiten editar varios dígitos permite volver a modificar el dígito anterior.

NOTA: el campo/valor que se está editando se resalta con el parpadeo del proprio campo/valor.

7.2 Símbolos

Además, según los distintos modos de funcionamiento, podrían mostrarse los siguientes iconos:

: Calibración

: Indicador de calidad de la señal WiFi

: Manual temporizado

: Usuario ausente

: Manual

: Antihielo

OFF : Apagado (OFF)

AUTO: Funcionamiento automático

: Estado de la conexión en el servicio cloud de Vimar (intermitente ➡ intento de conexión en curso; fijo enlace ➡ activo).

: Alarma

* : Disponibilidad nueva actualización de software

: Aire acondicionado

: Calefacción

: Eco (ahorro)

: Confirmar

1 2 3 4 5 6 7 : Indicador del día de la semana

T : Temperatura usuario ausente

T : Temperatura ahorro

T : Temperatura confort

7.3 Stand-by

Si durante 30 segundos no se realiza ninguna operación en el dispositivo, se activa automáticamente el modo Stand-by en el que disminuye el nivel de brillo del dispositivo.

7.4 Bloqueo de la interfaz mediante PIN

El termostato permite configurar una contraseña que impide cualquier cambio del modo de funcionamiento (por ejemplo, paso de Manual a OFF), limita la programación de los valores de temperatura y en general bloquea el acceso al menú de configuración.
Esta función es útil para evitar la utilización del termostato por parte de usuarios no autorizados; en efecto, el dispositivo solicita la introducción del PIN indicando la condición de bloqueo con **PIN**.

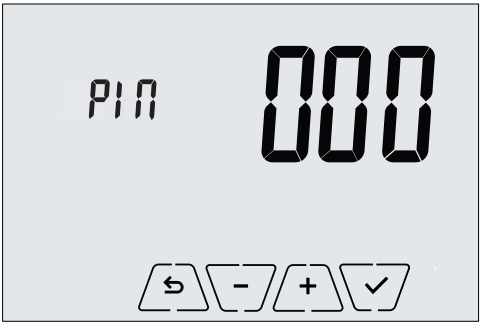

Fig. 15: Bloqueo con PIN

7.5 Reloj, programa diario y Ecometer

Durante el funcionamiento normal, es decir cuando no se está navegando por los menús, es posible seleccionar la información que se desea visualizar en la parte izquierda de la pantalla.

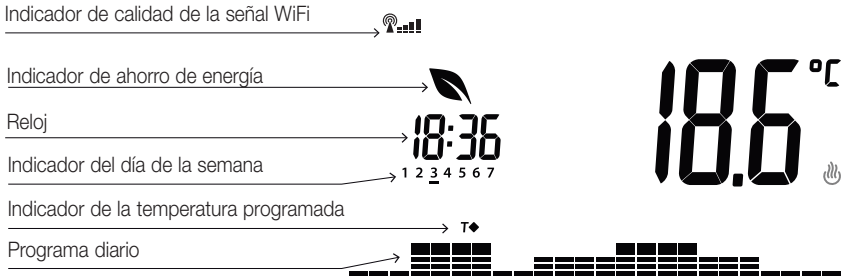

Fig. 16: Visualización típica del reloj y del programa diario

Esta visualización es la predeterminada y proporciona una indicación del programa de regulación térmica diario junto con los datos correspondientes a ese momento.
El **área del programa**, representada por los histogramas, se divide en 24 sectores que representan una de las 24 horas del día.

Cada sector puede estar integrado por 1, 2 o 3 guiones:

▬ equivale a “T Usuario ausente” (**T⇔**)

≡ equivale a “T Ahorro” (**T◐**)

▤ equivale a “T Confort” (**T◆**)

El **reloj** indica la hora actual.

El **indicador del día de la semana** muestra el día actual con un guión colocado por debajo del número asociado al mismo (por ejemplo 4 = jueves).

El **indicador de la temperatura programada** muestra la temperatura actual que se está regulando replicando así la información representada por los “guiones”:

T⇔ = T Usuario ausente

T◐ = T Ahorro

T◆ = T Confort

El **indicador de ahorro de energía** muestra si, respecto a un consumo medio, la consigna de la temperatura programada va a permitir conseguir un “ahorro” en los consumos.

Si el modo de funcionamiento no está configurado en ***AUTO***, el área del programa no está activada.

8. Modos de funcionamiento

El termostato 02907 puede regular la temperatura según los siguientes modos de funcionamiento:

- **Apagado (OFF)**: apaga la instalación
- **Manual (ON)**: permite configurar manualmente la consigna de la temperatura ambiente
- **AUTO**: permite configurar un programa de regulación que compara la temperatura ambiente con el valor configurado por cada cuarto de hora del día actual; el usuario configura tres niveles de temperatura distribuidos en las 24 horas que posteriormente se pueden diversificar por cada día de la semana.
- **Manual temporizado**: a partir del modo AUTO, permite activar el funcionamiento del termostato en MANUAL por un período de tiempo deseado, al finalizar el cual el dispositivo vuelve al modo AUTO.
- **Usuario ausente**: permite configurar la consigna para conseguir un notable ahorro de energía en ausencia del usuario
- **Antihielo**: permite configurar un nivel mínimo de temperatura para evitar que se dañen las tuberías o impedir que la temperatura alcance valores por debajo de un nivel de seguridad.

La selección de los modos de funcionamiento se realiza a través del menú CONFIGURACIONES o utilizando las teclas rápidas.

8.1 Apagado (OFF)

En este modo el termostato está apagado y no es posible realizar ninguna regulación; en este caso se muestra el icono ***OFF*** sobre el indicador de temperatura.
En este modo no es posible realizar ninguna operación, excepto activar los menús o cambiar el modo de visualización.

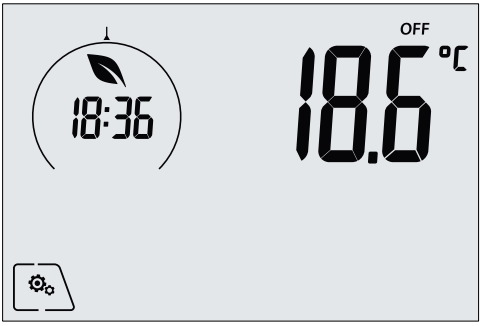

Fig. 17: Pantalla típica del modo OFF

Para las instalaciones solo de calefacción es el modo que se utiliza en verano.

8.2 Manual

En este modo el dispositivo funciona como un simple termostato que regula la temperatura ambiente llevándola al valor configurado por el usuario.
Cuando está activado el modo MANUAL, se muestra el icono sobre el indicador de temperatura.

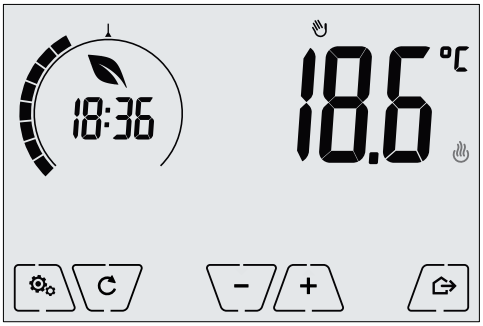

Fig. 18: Pantalla típica del modo Manual

La consigna siempre puede modificarse con o .

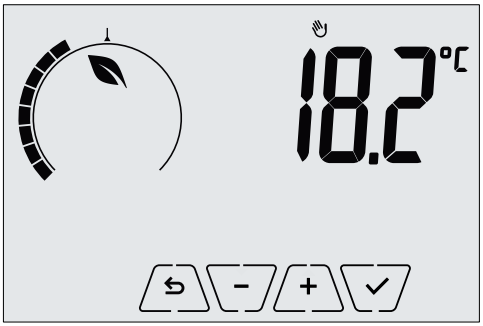

Fig. 19: Configuración manual de la consigna

La selección debe confirmarse tocando .

Los iconos y abajo a la derecha indican si la instalación está funcionando respectivamente como calefacción o aire acondicionado (icono encendido = instalación activada).

8.3 Auto

Es el típico modo de funcionamiento del termostato.
En efecto, el dispositivo modifica automáticamente las temperaturas de la estancia en función de la hora del día y el día de la semana, reduce al mínimo la intervención del usuario optimizando por lo tanto el confort y el ahorro de energía; es posible configurar tres temperaturas distintas para cubrir las necesidades de utilización normal, usuario ausente o reducción de temperatura nocturna.
Cuando está activado el modo AUTO, se muestra el icono **AUTO** sobre el indicador de temperatura.

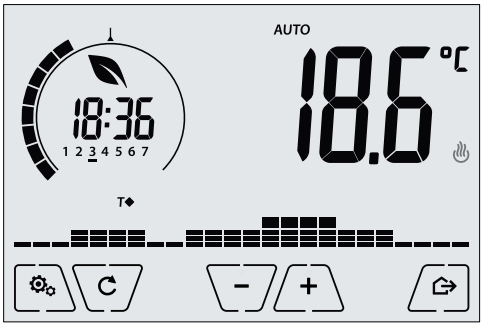

Fig. 20: Pantalla típica del modo AUTO

Al tocar + y − es posible modificar temporalmente la temperatura ambiente con un valor distinto al asociado a la franja horaria actual.

Al confirmar con ✓ se pasa al modo MANUAL TEMPORIZADO.

Los iconos y abajo a la derecha indican si la instalación está funcionando respectivamente como calefacción o aire acondicionado (icono encendido = instalación activada).

8.4 Manual temporizado

Este modo permite salir temporalmente del programa AUTO (se pasa al modo MANUAL) durante un cierto tiempo y al finalizar el mismo el termostato vuelve al modo AUTO.
Por ejemplo: llevar a 25°C la temperatura ambiente durante 2 horas y luego reanudar el programa AUTO.

La activación se realiza a partir del modo AUTO y es indicada por el icono sobre el indicador de temperatura.

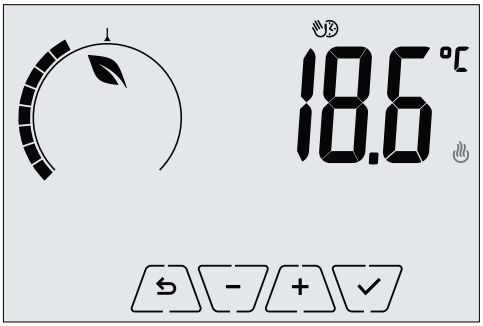

Fig. 21: Pantalla de paso al modo Manual temporizado

Con + y − seleccione la temperatura y confirme con ✓.
La pantalla siguiente permite configurar, siempre con + y − , el tiempo en el que debe mantenerse la temperatura recién programada.

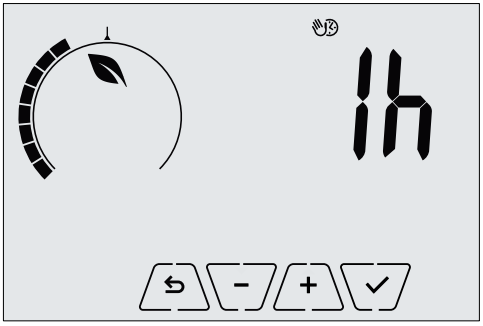

Fig. 22: Regulación del número de horas del modo Manual temporizado

Por último, confirme con ✓.
Transcurrido el tiempo programado, el termostato vuelve al modo AUTO; se apaga el icono y se muestra de nuevo **AUTO**.

8.5 Usuario ausente

Este modo es útil para conseguir un ahorro de energía rápido y eficaz cada vez que el usuario sale del ambiente regulado.
En el modo “Usuario ausente” el sistema realiza la regulación según la consigna de la “temperatura de usuario ausente” TU .

La activación del modo Usuario ausente puede realizarse solo estando en el modo manual y tocando .
La pantalla muestra durante unos 2 segundos la consigna de la “temperatura de usuario ausente”:

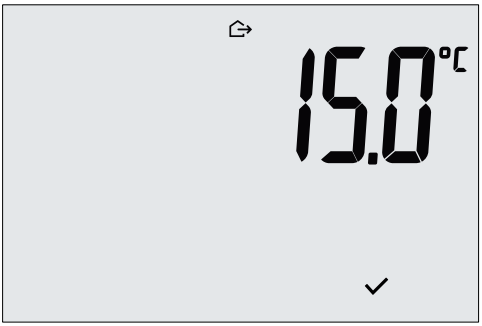

Fig. 23: Entrada en el modo usuario ausente con indicación de la temperatura programada

La activación del modo es indicada por el icono :

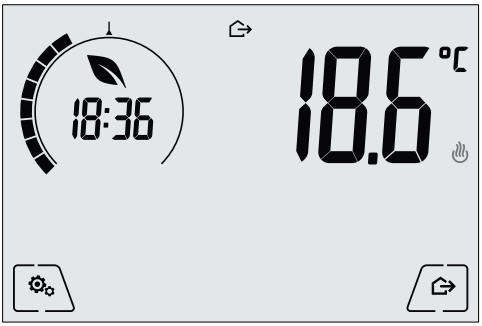

Fig. 24: Modo Usuario ausente

Para salir y volver al modo de partida, toque de nuevo la tecla .

8.6 Antihielo

Este modo, que se activa solo cuando la instalación funciona como calefacción, permite configurar un valor mínimo de temperatura (consigna To) para evitar que se dañen las tuberías o para no bajar de un determinado nivel de seguridad en los períodos de ausencia prolongada del usuario en invierno.

La activación del "Antihielo" se realiza directamente desde el menú Configuraciones.
Una vez activado, el Antihielo es indicado por el icono ❄ colocado sobre el indicador de la temperatura.

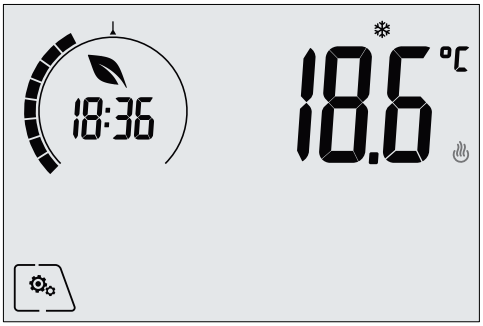

Fig. 25: Modo Antihielo

9. Menú Configuraciones

En el menú Configuraciones es posible configurar todas las funciones del termostato.

En la pantalla principal toque el icono .

En el menú principal, utilizando y se muestran en sucesión los siguientes símbolos (parpadeantes), que permiten acceder a los submenús correspondientes:

1. AUTO ❄ OFF Configuración del modo de funcionamiento
2. WIFI Configuración de la función WiFi
3. StbY Configuración del nivel de brillo de la pantalla durante el stand-by
4. InFo Información del dispositivo

Al tocar se entra en el submenú y el parpadeo resalta los parámetros del mismo.

9.1 Configuración del modo de funcionamiento

El menú permite seleccionar el modo de funcionamiento del dispositivo:

- Manual
- ***AUTO*** Automático
- ***OFF*** Apagado
- Antihielo (solo si el termostato está configurado en “calefacción”)

Con y seleccione el modo deseado y confirme con .

9.2 Ajuste del nivel de brillo en stand-by

El menú permite ajustar el nivel de brillo de la pantalla cuando el termostato está en stand-by.

Con y seleccione uno de los 7 niveles disponibles y confirme con (está prevista también la posibilidad de apagar totalmente la pantalla).

9.3 Configuración WiFi

El menú permite configurar los ajustes correspondientes al módulo WiFi.

Con y es posible seleccionar:

9.3.1 On/Off

El menú OnOF permite encender o apagar (totalmente) el módulo WiFi; si se apaga, además de imposibilitar cualquier transmisión/recepción inalámbrica del dispositivo, se desactivan algunos de los siguientes submenús.

Con y seleccione “***ON***” u “***OFF***” y confirme con .

9.3.2 Activación del servicio Cloud

El menú CLd permite seleccionar si se desea disfrutar del servicio Cloud oficial ofrecido por Vimar. Si no se desea utilizar este servicio, se desactivan algunos de los siguientes submenús.

Con y seleccione “***ON***” o bien “***OFF***” para utilizar o no el servicio Cloud y confirme con .

9.3.3 Sincronización automática de la hora

El menú SYNC permite activar la sincronización automática del reloj directamente desde el Cloud.

Con y seleccione “***ON***” o bien “***OFF***” para activar o desactivar la sincronización de la hora y confirme con .

9.3.4 Primera configuración

El menú CONF permite activar el procedimiento de configuración del termostato desde la aplicación. Este procedimiento permite configurar (a través de un smartphone o tablet) la red WiFi a la que el termostato deberá conectarse durante su funcionamiento normal y permite programar todas las funciones de regulación térmica (para más detalles, consulte el apdo. 6).

Toque ✓ y luego ✓ para poner en marcha la configuración; siga entonces las indicaciones que se muestran directamente en el smartphone/tablet.

9.3.5 Asociación a dispositivo móvil

El menú BYCL permite activar el procedimiento de asociación del termostato a **un dispositivo móvil (smartphone o tablet) en el que esté instalada la aplicación By-clima y que no se haya utilizado durante la primera configuración**; este procedimiento debe realizarse en cada dispositivo móvil con el que se desee controlar/consultar el termostato. (La interacción tanto en smartphone/tablet como en el termostato se produce simultáneamente; se garantiza así que el dispositivo no lo controlen usuarios indeseados que no han realizado la fase de asociación.

Toque ✓ y luego ✓ para poner en marcha la asociación; siga entonces las indicaciones que se muestran directamente en el smartphone/tablet.

9.3.6 Info WiFi

9.3.6.1 Versión FW WiFi

El menú VERS permite ver la versión del FW correspondiente a la interfaz WiFi. Debe utilizarse, si así se solicita, al pedir ayuda a la asistencia técnica.

Toque ✓ para ver la versión del FW.

9.3.6.2 Estadísticas

El menú STAT permite ver la estadística del dispositivo (es decir, los códigos de error). Debe utilizarse, si así se solicita, al pedir ayuda a la asistencia técnica.

Toque ✓ para ver la estadística.

9.3.6.3 FWuP

Se trata de un menú avanzado que permite poner en marcha la actualización del módulo WiFi.

Toque ✓ para poner en marcha la actualización.

9.3.6.4 Reset de parámetros WiFi

El menú RESET permite restablecer los valores de fábrica de TODOS los ajustes correspondientes a las partes WiFi. Se restablecen especialmente los valores de:

- Acceso al servicio Cloud.
- Sincronización automática del reloj.
- Valores de los umbrales de alarma/notificación.
- Activación de alarmas/notificaciones.

Toque para restablecer el valor predeterminado de los parámetros; puesto que esta operación no se puede anular, se muestra un aviso de confirmación y es necesario tocar de nuevo .

9.4 Información del dispositivo

El menú permite ver la información acerca del termostato y realizar el reset del dispositivo.

Con y es posible seleccionar:

- : muestra la versión del software del dispositivo.
- : muestra el número de horas en las que el relé del termostato ha permanecido encendido (coincide con el número de horas de actividad de la instalación).
  El contador puede ponerse a cero, por ejemplo, al cambiar de estación para distinguir entre calefacción y aire acondicionado presionando prolongadamente el centro de la pantalla.

- **FWuP**: permite poner en marcha el procedimiento de actualización del software del dispositivo. El servicio requiere la conexión al Cloud Vimar.

- Toque para conocer la última versión del software disponible para el dispositivo; si se puede actualizar, se muestra el icono ★ parpadeante al lado de la nueva versión.
- Toque para poner en marcha la actualización desde Cloud Vimar y espere que el termostato se reinicie.

Atención: Durante la actualización del software no apague el dispositivo, ni acceda al termostato desde la aplicación By-clima.

10. Tabla de parámetros

Función	Parámetros	Rango valores	Resolución	Valor predeterminado
Modo regulación térmica	Selección RegTerm	[Calef., A.A.]	-	Calefacción
Algoritmo de regulación	Algoritmo	[ON/OFF, PID]	-	ON/OFF
Diferencial térmico (ON/OFF)	δ_T (Diferencial)	[0.1,..,1]°C	0.1°C	0.2°C
Banda proporcional (PID)	Banda	[0.5,..,5]°C	0.1°C	1°C
Período regulación (PID)	Período	[10,..,30] minutos	1 min.	20 min.
Sonda de temperatura externa	Modo sonda externa	[Off, Visualización, Regulación térmica, Límite]	-	OFF

Tabla de parámetros

Límite	T_L (Temp. límite)	[30,..,50]°C	0.1°C	35°C
Unidad de medida (temperatura)	Unidad temperatura	[°C, °F]	-	°C
Offset de temperatura	T_E (Offset temp.)	[0,..,±3]°C	0.1°C	0°C
Reloj	Horas	[00,..,23]	1 h	00
	Minutos	[00,..,59]	1 min.	00
	Día de la semana	[Lun, Mar, Mie, Jue, Vie, Sab, Dom]	-	-
Avisos acústicos	Activación feedback sonoro	[ON/OFF]	-	ON
Código PIN	Pin	[000,..,999]	1	000
Consigna de temperatura	T_0 (U.ausente-Calef.)	[T_G, 10..35]°C	0.1°C	16°C
	T_1 (Ahorro-Calef.)	[10,..,35]°C	0.1°C	18°C
	T_2 (Confort-Calef.)	[10,..,35]°C	0.1°C	20°C
	T_0 (U.ausente-A.A.)	[10,..,35,OFF]°C	0.1°C	29°C
	T_1 (Ahorro-A.A.)	[10,..,35]°C	0.1°C	27°C
	T_2 (Confort-A.A.)	[10,..,35]°C	0.1°C	25°C
	T_M (Manual-Calef.)	[10,..,35]°C	0.1°C	18°C
	T_M (Manual-A.A.)	[10,..,35]°C	0.1°C	26°C
	T_G (Antihielo)	[4,..,10]°C	0.1°C	5°C
Programas	Prog. Calef.	[T_0,T_1,T_2] (Calef.) por cada intervalo de tiempo (24hx4x7dd)	-	–
	Prog. A.A.	[T_0,T_1,T_2](A.A.) por cada intervalo de tiempo (24hx4x7dd)	-	–
WiFi	Encendido radio	[ON/OFF]	-	ON
Cloud	Activación Cloud	[ON/OFF]	-	ON
Sincronización reloj	Activación sincronización de red	[ON/OFF]	-	ON
Código acceso desde red	PIN de red	4-10 caracteres ASCII numéricos	-	1234
Código acceso pantalla	PIN bloqueo/desbloqueo	3 dígitos	1	000
Configuración Retroiluminación	Nivel en stand-by	[OFF 1, .. , 7]	1	4

11. Advertencias

1. El termostato WiFi no puede conectarse a redes WiFi de tipo “Enterprise Security” o que requieran el intercambio dinámico de certificados de autentificación o el registro/inicio de sesión mediante navegador.
2. El termostato WiFi soporta el acceso a redes WiFi con criptografía WEP con las siguientes limitaciones:
   a. WEP de 64 o 128 bytes con clave de longitud de 10 o 26 caracteres en formato hexadecimal (no ASCII).
   b. WEP con clave abierta (Open)
   C. NO soporta WEP con clave compartida (Shared)
3. La utilización de un router WiFi/3G (que utiliza la red del móvil para acceder a Internet) no garantiza una conexión continua hacia el exterior; por lo tanto, podría ser temporalmente imposible comprobar el dispositivo a distancia por causas no imputables a Vimar SpA, sino a la operadora de las telecomunicaciones o al contrato suscrito.
4. Si se conecta al servicio Cloud Vimar, el termostato WiFi genera un tráfico de red bidireccional periódico: hay que tenerlo en cuenta si se dispone de una conexión Internet con tarifa por consumo.
5. No es posible utilizar la aplicación By-clima desde un teléfono que sirva de punto de acceso para el termostato WiFi

12. Limpieza del dispositivo

El termostato está provisto de pantalla táctil con teclas capacitivas y por lo tanto requiere cierta delicadeza en su limpieza. Evite la utilización de productos agresivos. Limpie la pantalla con un paño especial para la limpieza de lentes.

13. Características

- Tensión nominal de alimentación: 230 V~, 50-60 Hz
- Máxima potencia absorbida por la red: 3 VA
- Rango de temperatura de utilización: 0-40°C (-T40)
- Precisión medida temp. (sonda integrada): 0,5°C entre +15°C y 30°C, 0,8°C en los extremos.
- Salida de relé con contactos libres de potencial en intercambio: 5(2) A 230 V~
- Bornes: Relé C, Relé NC, Relé NO, 2 sonda temp. externa (Art. 02965.1)
- Red WiFi: conforme 802.11 b/g/n; Dirección IP: estática o DHCP
- Se controla mediante interfaz local (pantalla táctil) o a distancia por WiFi (con la aplicación Vimar By-clima para Android, IOs, Windows Phone).
- Acceso WiFi por nube (para consultas/actualizaciones/notificaciones) y a través de red privada
- Configuración de la red WiFi mediante aplicación Vimar By-clima
- Configurable en modo Calefacción/Aire acondicionado (invierno/verano)
- Algoritmos de regulación térmica: ON/OFF o PID que se pueden seleccionar desde la interfaz de usuario.
- Modos operativos de funcionamiento: OFF, Antihielo (solo en calefacción), Usuario ausente, Manual, Automático y Manual temporizado.
- 6 valores de ajuste/offset de temperatura configurables (confort, manual, usuario ausente, antihielo, reducción).
- Limitación de acceso a interfaz local mediante PIN y entrada multifunción configurable.
- Tipo de acción: 1.C.U. Grado de contaminación: 2 (normal).
- Clasificación ErP (Reg. UE 811/2013): ON/OFF: clase I, contribución 1%; PID: clase IV, contribución 2%.
- Rango de frecuencia: 2412-2472 MHz
- Potencia RF transmitida: < 100 mW (20dBm)
- Aparato de clase II: ⧈

- Número de ciclos de maniobras para acciones manuales (3000) y para acciones automáticas (100000);
- Tipo de desconexión: microinterrupción;
- PTI=175;
- Temperatura ambiente durante el transporte: -25°C ÷ 60°C;
- Grado de contaminación: 2;
- Clase de software: A;
- Tensión impulsiva nominal: 4000 V;
- Error del reloj: ≤ 1 s al día

14. Normas de instalación

La instalación debe ser realizada por personal cualificado cumpliendo con las disposiciones en vigor que regulan el montaje del material eléctrico en el país donde se instalen los productos.

15. Conformidad a las normas

Directiva RED. Normas 60730-2-7, EN 60730-2-9, EN 301 489-17, EN 300 328, EN 62311.

Vimar S.p.A. declara que el equipo radio es conforme a la directiva 2014/53/UE. El texto completo de la declaración de conformidad UE está recogido en la ficha del producto en la siguiente página web: www.vimar.com.

RAEE - Información para los usuarios

El símbolo del contenedor tachado, cuando se indica en el aparato o en el envase, indica que el producto, al final de su vida útil, se debe recoger separado de los demás residuos. Al final del uso, el usuario deberá encargarse de llevar el producto a un centro de recogida selectiva adecuado o devolvérselo al vendedor con ocasión de la compra de un nuevo producto. En las tiendas con una superficie de venta de al menos 400 m^2, es posible entregar gratuitamente, sin obligación de compra, los productos que se deben eliminar con unas dimensiones inferiores a 25 cm. La recogida selectiva adecuada para proceder posteriormente al reciclaje, al tratamiento y a la eliminación del aparato de manera compatible con el medio ambiente contribuye a evitar posibles efectos negativos en el medio ambiente y en la salud y favorece la reutilización y/o el reciclaje de los materiales de los que se compone el aparato.

16. Glosario: nombres y significado de parámetros de red y WiFi

WiFi: nombre comúnmente utilizado para un sistema de comunicación inalámbrico basado en el protocolo IEEE 802.11. Los caracteres siguientes (por ejemplo, b/g/n) indican el tipo de modulación y/o la frecuencia principal a la que trabaja el dispositivo inalámbrico.

SSID: nombre de la red WiFi (por ejemplo, “Red WiFi casa Pérez”).

WPA/WPA2: sistemas de protección de acceso a la red WiFi basados en contraseña (recomendado).

WEP: sistema de protección de acceso a la red WiFi de tipo antiguo (no recomendado: si se posee un router con este tipo de sistema de seguridad, es recomendable modificarlo con el sistema WPA o WPA2). Véase el apdo. 12, nota 2.

IP: protocolo de comunicación en el que se basa toda la red de Internet.

Dirección IP: la dirección que tiene cada dispositivo que quiera comunicar con otros a través del protocolo IP. Cuenta con cuatro números separados por un punto (por ejemplo, 192.168.0.123).

Máscara de subred: es útil para los dispositivos que direccionan el tráfico IP e indica el método para establecer la pertenencia de un dispositivo a una subred, es decir su “clase” (por ejemplo, 255.255.255.0 = clase C).

DHCP: método para asignar automáticamente la dirección IP a los dispositivos. En general el router de la vivienda sirve de “DHCP servidor”, es decir que asigna automáticamente la dirección IP a todos los dispositivos conectados al mismo.

17. Apéndice 1 - Datos sobre la red WiFi

18.1 Termostato WiFi

Número de serie	

18.2 Router WiFi

Router principale del sito di installazione.

Marca	
Modello	
Note	

18.3 Ulteriore Access Point

Se presente un ulteriore dispositivo che estende la copertura WiFi all'interno dell'abitazione/del sito.

Marca	
Modello	
Note	

CE

02907IES 01 1806

VIMAR
Viale Vicenza, 14
36063 Marostica VI - Italy
www.vimar.com