SMART HOME VIEW WIRELESS

03980

Contatto magnetico per porte e finestre, tecnologia IoT su standard Bluetooth® technology 5.0 per realizzazione sistema mesh View Wireless, 1 ingresso per contatto pulito, alimentazione a batterie stilo AA (LR6) 1,5 V (non fornite), bianco. Utilizzabile come accessorio del termostato connesso o, in abbinamento al gateway IoT, come sensore per notifiche di apertura/chiusura del contatto magnetico o dell'ingresso per contatto pulito.

Il dispositivo è provvisto di un contatto magnetico e un contatto filare che possono essere utilizzati in modo indipendente. Sul frontale è presente un tasto per la configurazione e un led bicolore rosso/blu per la segnalazione dei vari stati. Il dispositivo è configurabile nel sistema Bluetooth technology mediante l'app View Wireless e attraverso il gateway può dialogare con l'app View per notificare l'apertura o la chiusura di uno dei 2 contatti. Può essere associato al termostato 30811.x-02974 per spegnere l'impianto in caso di finestra aperta. E' in grado inoltre di richiamare scenari creati con l'app View.

Scarica dagli store l'app View Wireless sul tablet/smartphone che userai per la configurazione.

Quando il dispositivo viene alimentato per la prima configurazione si consiglia di ricercare eventuali nuovi firmware e di effettuare l'aggiornamento.

Ti servirà inoltre:

Gateway art. 30807.x-20597-19597-14597
App View per la gestione da smartphone/tablet
Assistenti vocali Amazon Alexa, Google Assistant, Siri (Homekit) per l'eventuale comando voce

CONFIGURAZIONE IN Bluetooth®

1. Crea su MyVIMAR (on-line) il tuo account Installatore.
2. Cabla tutti i dispositivi dell'impianto (deviatori, relè, termostati, gateway, ecc.).
3. Avvia l'app View Wireless e fai il login con le credenziali appena create.
4. Crea l'impianto e gli ambienti.
5. Associa tutti i dispositivi agli ambienti tranne il gateway (va associato per ultimo).
   Per associare il contatto magnetico:
   - Seleziona "Aggiungi" ( ), scegli l'ambiente dove collocarlo e dagli un nome
   - Seleziona ; attiva la connessione Bluetooth sul tablet/smartphone e avvicinalo al contatto
   - Premi il tasto frontale (indicato con B) per 5 s e imposta la funzione da realizzare
6. Per ogni dispositvo imposta le funzionalità, i parametri ed eventuali dispositivi accessori (comando filare o radio e relativa funzionalità).
7. Trasferisci la configurazione dei dispositivi al gateway e connettilo alla rete Wi-Fi.
8. Trasferisci l'impianto all'utente Amministratore (che deve aver creato il proprio profilo su MyVIMAR).

Per i dettagli vedi il manuale dell'app View Wireless scaricabile da www.vimar.com.

REGOLE DI INSTALLAZIONE.

- L'installazione deve essere effettuata da personale qualificato con l'osservanza delle disposizioni regolanti l'installazione del materiale elettrico in vigore nel paese dove i prodotti sono installati.
- Si sconsiglia il montaggio su superfici ferromagnetiche o in prossimità di forti campi magnetici ed elettrici in quanto potrebbero provocare il malfunzionamento del dispositivo.
- I distanziatori dei magneti possono essere fissati con il biadesivo oppure con la coppia di viti da 3x8 mm forniti a corredo.
- La base del dispositivo può essere fissata con la coppia di viti da 2,5x15 mm fornite a corredo.
- Il coperchio del dispositivo può essere chiuso mediante la vite 2,2x8 mm fornita a corredo.

CARATTERISTICHE.

- Tensione nominale di alimentazione: 1,5 V (batteria stilo AA (LR6) non fornita)
- Durata della batteria: 3 anni
  Attenzione: Se l'impianto viene spento (ad esempio negli utilizzi stagionali) le batterie si scaricheranno più rapidamente perchè il contatto continuerà la ricerca dei dispositivi alimentati. Si consiglia quindi, se possibile, di rimuovere le batterie.
- Potenza RF trasmessa: < 100mW (20dBm).
- Range di frequenza: 2400-2483,5 MHz.
- Morsetti:
  - 2 morsetti per contatto filare
  - 1 non utilizzato
- Contatto magnetico da abbinare al magnete fornito in dotazione
- Il contatto filare va utilizzato per connessioni prive di potenziale
- Distanza installazione contatto filare: max 30 m
- 1 tasto frontale di configurazione.
- 1 LED bicolore per segnalazione stato di configurazione (lampeggiante blu) e stato dell'uscita.
- Temperatura di funzionamento: 0 °C ÷ +40°C (uso interno).
- Configurazione da App View Wireless per sistema Bluetooth technology.

BATTERIE

Per procedere alla sostituzione della batteria è sufficiente aprire il corpo del dispositivo e poi sostituire la batteria facendo attenzione al corretto inserimento con le polarità indicate.

⚠ ATTENZIONE! Pericolo d'esplosione in caso di batteria sostituita con altra di tipo scorretto.

FUNZIONAMENTO.

Tasto frontale

- Configurazione: premere il tasto per 5 s (fino al lampeggio blu del led) per associare il dispositivo alla rete. Seguire quindi la procedura guidata sull'app View Wireless.
- Reset del dispositivo: nei primi 5 minuti da quando è stata inserita la batteria, premere il tasto per 30 s nel corso dei quali il led lampeggerà blu. Al termine dei 30 s il led lampeggerà velocemente per due volte e resterà spento per confermare l'avvenuto reset.
- Verifica connessione del dispositivo: premere brevemente il tasto; se la comunicazione verso gli altri dispositivi è attiva si avranno 3 lampeggi blu altrimenti 3 lampeggi rossi. Nel caso di lampeggio rosso verificare che dispositivi vicini siano aggiornati all'ultima versione fw e correttamente configurati nell'impianto. Se dopo tale verifica il lampeggio rosso persiste provare ad avvicinare i dispositivi fino al lampeggio blu.

Led

- Lampeggiante blu: dispositivo in configurazione.
- Breve accensione blu: apertura/chiusura contatto.
- Lampeggiante rosso: mancanza di connessione con gli altri con nodi ripetitori dell'impianto. I nodi ripetitori sono i dispositivi Bluetooth technology alimentati da rete aggiornati con il fw più recente (si vedano i rispettivi fogli istruzione).

CONFIGURAZIONE.

Attraverso l'app View Wireless è possibile impostare, sia per il contatto magnetico che per quello filare, tre tipologie di funzioni:

- Associazione a un termostato 30811.x-02974 per comando di spegnimento in caso di finestra aperta
- Inoltro della notifica in caso di apertura e chiusura dei contatti
- Inoltro della notifica di batteria bassa (quando la carica residua è inferiore al 10%)
- Richiamo di uno scenario su apertura e chiusura dei contatti

Ogni contatto può eseguire contemporaneamente tutte le funzioni di cui sopra.

Per tutti i dettagli si veda il manuale istruzioni dell'App View Wireless.

Impostazione parametri da app View Wireless:

Menu	Parametri
Funzionalità ➡ Notifica push di batteria scarica	ON o OFF
Funzionalità ➡ Ablitazione LED	ON o OFF
Blocco funzionale magnetico ➡ Stato (Accessi e presenze)	
Abilitazione attivatori ➡ scenario per apertura/chiusura contatto magnetico radio	Si, No e modifica nome attivatori
Notifiche push ➡ apertura/chiusura contatto magnetico radio	Si, No e modifica testo notifica push
Blocco funzionale magnetico ➡ Comando (Luci, Varie)	
Nessun parametro	
Blocco funzionale filare ➡ Stato (Accessi e Presenze, Sensori)	
Funzionalità ➡ Polarità ingresso	NO o NC
Abilitazione attivatori ➡ scenario per apertura/chiusura contatto filare	Si, No e modifica nome attivatori
Notifiche push ➡ apertura/chiusura contatto filare	Si, No e modifica testo notifica push
Blocco funzionale filare ➡ Comando (Luci, Varie, Accessi e Presenze)	
Funzionalità ➡ Comportamento ingresso	Normale, Invertito, Solo ON o Solo OFF
Blocco funzionale filare ➡ Richiamo scenario	
Abilitazione attivatori ➡ scenario per apertura/chiusura contatto filare	Si, No e modifica nome attivatori

Mediante l'app View è invece possibile creare degli scenari che vengono richiamati all'apertura o alla chiusura dei contatti.

03980 01 2506

Viale Vicenza, 14
36063 Marostica VI - Italy
www.vimar.com

SMART HOME VIEW WIRELESS

03980

CONFORMITÀ NORMATIVA.

Direttiva RED. Direttiva RoHS.

Norme EN 62368-1, EN 55032, EN 55035, EN 301 489-17, EN 300 328, EN 62479, EN 63000.

Vimar SpA dichiara che l'apparecchiatura radio è conforme alla direttiva 2014/53/UE. Il testo completo della dichiarazione di conformità UE è disponibile nella scheda di prodotto al seguente indirizzo Internet: www.vimar.com.

Regolamento REACh (UE) n. 1907/2006 – art.33. Il prodotto potrebbe contenere tracce di piombo.

RAEE - Informazione agli utilizzatori
Il simbolo del bidone barrato indica che il prodotto a fine vita deve essere raccolto separatamente dagli altri rifiuti e inviato presso centri di raccolta autorizzati, in conformità a quanto previsto dalle leggi nazionali dei Paesi dell'UE che recepiscono la Direttiva RAEE. Lo scopo è prevenire effetti negativi sull'ambiente e sulla salute umana, garantendo la corretta gestione del prodotto come rifiuto, evitando quindi uno smaltimento abusivo sanzionabile dalla legge.
Per una corretta gestione del prodotto, si prega di verificare le disposizioni locali previste nel vostro paese.

Magnetic contact for doors and windows, IoT technology on Bluetooth® technology 5.0 standard for the creation of View Wireless mesh system, 1 input for voltage-free contact, powered by AA (LR6) 1.5 V batteries (not supplied), white. For use as an accessory of the connected thermostat or, in combination with the IoT gateway, as a sensor for magnetic contact or voltage-free contact input opening/closing notifications.

The device is fitted with a magnetic contact and a wired contact which can be used independently. There is a button on the front for configuration and a two-tone red/blue LED for signalling the various statuses. The device can be configured in the Bluetooth technology system using the View Wireless App and, using the gateway, it can liaise with the VIEW App to notify the opening or closing of one of the 2 contacts. It can be associated with thermostat 30811.x-02974 to switch off the system if a window is open. It is also designed to recall scenarios created with the View App.

Download the View Wireless App from the stores onto the tablet/smartphone you will be using for configuration.

When the device is powered for the first configuration, we recommend you search for any new firmware and perform the update.

You will also need:

Gateway art. 30807.x-20597-19597-14597
View App for management via smartphone/tablet
Amazon Alexa, Google Assistant, Siri (Homekit) voice assistants for possible voice operation

CONFIGURATION IN Bluetooth®

1. Create your Installer account on MyVIMAR (on-line).
2. Wire all the devices in the system (2-way switches, relays, thermostats, gateway, etc.).
3. Start the View Wireless App and log in with the credentials you just created.
4. Create the system and the environments.
5. Associate all the devices with the environments, except for the gateway (which should be associated last).
   To associate the magnetic contact:
   - Select "Add" ( ), choose the environment to place it and give it a name
   - Select ; activate the Bluetooth connection on your tablet/smartphone and approach the contact
   - Press the front button (indicated with the letter B) for 5 s and set the desired function
6. For every device, set the function, the parameters and any accessory devices (wired or radio control and related function).
7. Transfer the configuration of the devices to the gateway and connect it to the Wi-Fi network.
8. Transfer the system to the Administrator user (who must have created his/her profile on MyVIMAR).

For details, see the View Wireless App manual that can be downloaded from the www.vimar.com website.

INSTALLATION RULES.

- Installation must be carried out by qualified persons in compliance with the current regulations regarding the installation of electrical equipment in the country where the products are installed.
- We advise against mounting on ferromagnetic surfaces or in the vicinity of strong magnetic and electric fields as these cause the device to malfunction.
- The magnet spacers can be secured with double-sided tape or with the pair of 3x8 mm screws supplied.
- The base of the device can be secured with the pair of 2.5x15 mm screws supplied.
- The cover of the device can be secured with the 2.2x8 mm screw supplied.

CHARACTERISTICS.

- Rated supply voltage: 1.5 V (AA (LR6) battery not supplied)
- Battery life: 3 years
  Caution: If the system is switched off (for instance in seasonal use), the batteries will wear out sooner because the contact will continue to search for the powered devices. It is therefore advisable, where possible, to remove the batteries.
- RF transmission power: < 100mW (20dBm).
- Frequency range: 2400-2483.5 MHz.
- Terminals:
  - 2 terminals for wired contact
  - 1 not used
- Magnetic contact to be combined with the magnet supplied
- The wired contact should be used for connections without potential
- Wired contact installation distance: max 30 m
- 1 front configuration button
- 1 two-tone LED for configuration status (flashing blue) and output status signalling.
- Operating temperature: 0 °C ÷ +40°C (indoor use).
- Configuration via View Wireless App for Bluetooth technology system.

BATTERIES

To proceed with battery replacement, simply open up the body of the device and then replace the battery, paying attention to the correct insertion, with the polarities indicated.

⚠ CAUTION! Risk of explosion if the battery is replaced with an incorrect type.

OPERATION.

Front button

- Configuration: press the button for 5 s (until the LED flashes blue) to associate the device with the network. Then follow the guided procedure on the View Wireless App.
- Device reset: within the first 5 minutes of inserting the battery, press the button for 30 s, during which the LED flashes blue. At the end of the 30 s, the LED flashes quickly twice and then remains off to confirm resetting is complete.
- Device connection check: briefly press the button; if communication with the other devices is active, the LED flashes blue 3 times, otherwise it flashes red 3 times. If it flashes red, check that nearby devices are updated with the latest fw version and configured in the system correctly. If the red flashing continues after these checks, try to bring the devices closer until the LED flashes blue.

LED

- Flashing blue: device in configuration.
- Briefly on blue: contact opening/closing.
- Flashing red: connection with the other repeater nodes of the system unavailable. The repeater nodes are mains powered Bluetooth technology devices updated with the latest fw (see respective instruction sheets).

CONFIGURATION.

The View Wireless App can be used to set three types of functions, for both the magnetic contact and the wired one:

- Association with a thermostat 30811.x-02974 for power-down control in the event of an open window
- Forwarding of notification in the event of contact opening and closing
- Forwarding of low battery notification (when the residual charge is less than 10%).
- Recalling a scenario upon contact opening and closing

Each contact can perform all the above functions simultaneously.

For all the details please see the instruction manual for the View Wireless App.

Parameter settings via the View Wireless App:

Menu	Parameters
Function ➡ Flat battery push notification	ON or OFF
Function ➡ LED enabling	ON or OFF
Magnetic functional unit ➡ Status (Accesses and presences)	
Actuator enabling ➡ radio magnetic contact opening/closing scenarios	Yes, No and modify activator name
Push notifications ➡ radio magnetic contact opening/closing	Yes, No and modify push notification text
Magnetic functional unit ➡ Control (Lights, Various)	
No parameter	
Wired functional unit ➡ Status (Accesses and Presences, Sensors)	
Function ➡ Input polarity	NO or NC
Actuator enabling ➡ wired contact opening/closing scenarios	Yes, No and modify activator name

03980 01 2506

VIMAR
Viale Vicenza, 14
36063 Marostica VI - Italy
www.vimar.com

SMART HOME VIEW WIRELESS

03980

Push notifications ➡ wired contact opening/closing	Yes, No and modify push notification text
Wired functional unit ➡ Control (Lights, Various, Accesses and Presences)	
Function ➡ Input behaviour	Normal, Reversed, ON only or OFF only
Wired functional unit ➡ Call up scenario	
Actuator enabling ➡ wired contact opening/ closing scenarios	Yes, No and modify activator name

The View App can instead be used to create the scenarios that are called up upon opening or closing of the contacts.

REGULATORY COMPLIANCE.

RED Directive. RoHS directive.

Standards EN 62368-1, EN 55032, EN 55035, EN 301 489-17, EN 300 328, EN 62479, EN 63000.

Vimar SpA declares that the radio equipment complies with Directive 2014/53/EU. The full text of the EU declaration of conformity is on the product sheet available on the following website: www.vimar.com

REACH (EU) Regulation no. 1907/2006 – Art.33. The product may contain traces of lead

WEEE - Information for users
If the crossed-out bin symbol appears on the equipment or packaging, this means the product must not be included with other general waste at the end of its working life. The user must take the worn product to a sorted waste center, or return it to the retailer when purchasing a new one. Products for disposal can be consigned free of charge (without any new purchase obligation) to retailers with a sales area of at least 400 m², if they measure less than 25 cm. An efficient sorted waste collection for the environmentally friendly disposal of the used device, or its subsequent recycling, helps avoid the potential negative effects on the environment and people's health, and encourages the re-use and/or recycling of the construction materials.

Contact magnétique pour portes et fenêtres, technologie IoT sur standard Bluetooth® technology 5.0 pour la réalisation d'un système mesh View Wireless, 1 entrée pour contact sec, alimentation par piles AA (LR6) 1,5 V (non comprises), blanc. Utilisable comme accessoire du thermostat connecté ou, associé à la passerelle IoT, comme capteur pour les notifications d'ouverture/fermeture du contact magnétique ou de l'entrée pour contact sec.

Le dispositif est équipé d'un contact magnétique et d'un contact filaire qui peuvent être utilisés indépendamment l'un de l'autre. La façade présente une touche pour la configuration et une led bicolore rouge/bleu pour la signalisation des différents états. Le dispositif peut être configuré dans le système Bluetooth technology à travers l'appli View Wireless et la passerelle lui permet de dialoguer avec l'appli View pour notifier l'ouverture ou la fermeture d'un des 2 contacts. Il peut être associé au thermostat 30811.x-02974 pour éteindre l'installation en présence d'une fenêtre ouverte. Il est également en mesure de rappeler des scénarios créés avec l'appli View.

Téléchargez depuis les boutiques l'appli View Wireless sur la tablette/le smartphone que vous utiliserez pour la configuration.

Quand le dispositif est mis sous tension à la première configuration, il est conseillé de rechercher les nouveaux micrologiciels et de les mettre à jour.

Il vous faudra également :

Passerelle art. 30807.x-20597-19597-14597
Appli View pour la gestion sur smartphone/tablette
Assistants vocaux Amazon Alexa, Google Assistant, Siri (Homekit) éventuellement pour la commande vocale

CONFIGURATION VIA Bluetooth®

1. Créez votre compte Installateur sur MyVIMAR (en ligne).
2. Câblez tous les dispositifs de l'installation (déviateurs, relais, thermostats, passerelles, etc.).
3. Lancez l'appli View Wireless et procédez au login à partir des identifiants qui viennent d'être créés.
4. Créez l'installation et les pièces.
5. Associez tous les dispositifs aux pièces à l'exception de la passerelle (à associer en dernier). Pour associer le contact magnétique :
   - Sélectionnez « Ajouter » (+), choisissez la pièce où le placer et donnez-lui un nom
   - Sélectionnez ; validez la connexion Bluetooth sur la tablette/le smartphone et approchez-le du contact
   - Appuyez 5 s sur la touche frontale (B) et programmez la fonction choisie
6. Définissez les fonctions, les paramètres et les dispositifs accessoires (commande filaire ou radio et fonctions correspondantes) pour chaque dispositif.
7. Transférez la configuration des dispositifs à la passerelle et connectez-la au réseau Wi-Fi.
8. Transférez l'installation à l'Administrateur (qui doit avoir créé son profil sur MyVIMAR).

Pour des informations détaillées, consultez le manuel de l'appli View Wireless, à télécharger sur le site www.vimar.com.

CONSIGNES D'INSTALLATION.

- Le circuit doit être réalisé par des techniciens qualifiés, conformément aux dispositions qui régissent l'installation du matériel électrique en vigueur dans le pays concerné.
- Il est déconseillé d'installer le dispositif sur une surface ferromagnétique ou à proximité de champs magnétiques puissants car ceux-ci pourraient compromettre son fonctionnement.
- Les entretoises des aimants peuvent être fixées avec un ruban bi-adhésif ou avec les deux vis 3x8 mm comprises dans l'emballage.
- La base du dispositif peut être fixée avec les deux vis 2,5x15 mm comprises dans l'emballage.
- Le couvercle du dispositif peut être fermé avec la vis 2,2x8 mm comprise dans l'emballage.

CARACTÉRISTIQUES.

- Tension nominale d'alimentation : 1,5 V (pile AA (LR6) non comprise)
- Durée de la pile : 3 ans
  Attention : Si l'installation est éteinte (selon la saison, par exemple), les piles se déchargeront plus rapidement car le contact continuera à rechercher les dispositifs sous tension. Si possible, il est recommandé d'ôter les piles.
- Puissance RF transmise : < 100mW (20dBm).
- Gamme de fréquence : 2400-2483,5 MHz.
- Bornes :
  - 2 bornes pour contact filaire
  - 1 non utilisée
- Contact magnétique à associer à l'aimant compris
- Utiliser le contact filaire pour les connexions sans potentiel
- Distance d'installation du contact filaire : 30 m maxi
- 1 touche frontale de configuration.
- 1 led bicolore signalant l'état de configuration (clignotement bleu) et l'état de la sortie.
- Température de fonctionnement : 0 °C ÷ +40 °C (usage intérieur).
- Configuration via Appli View Wireless pour système Bluetooth technology.

PILES

Pour remplacer la pile, ouvrir le dispositif et remplacer la pile en ayant soin de ne pas inverser les polarités.

⚠ ATTENTION ! Risque d'explosion en cas de pile non adéquate.

FONCTIONNEMENT.

Touche frontale

- Configuration : appuyer 5 secondes sur la touche (jusqu'à ce que la led clignote de couleur bleue) pour associer le dispositif au réseau. Suivre la procédure assistée sur l'appli View Wireless.
- Réinitialisation du dispositif : appuyer 30 s sur la touche dans les 5 minutes qui suivent l'installation de la pile : la led clignotera de couleur bleue. Au terme des 30 s, la led clignotera deux fois rapidement puis s'éteindra pour confirmer que la réinitialisation a été effectuée.
- Vérifier la connexion du dispositif : appuyer rapidement sur la touche ; si la communication vers les autres dispositifs est activée, la led clignotera 3 fois en bleu, dans le cas contraire, elle clignotera 3 fois en rouge. Si elle clignote en rouge, s'assurer que les dispositifs à proximité ont été mis à jour à la dernière version fw et configurés correctement sur l'installation. Si la led continue de clignoter en rouge après cette vérification, essayer de rapprocher les dispositifs jusqu'à ce que la led clignote en bleu.

Led

- Clignotement bleu : dispositif en cours de configuration.
- Reste allumée de couleur bleue un court instant : ouverture/fermeture du contact.
- Clignotement rouge : absence de connexion avec les autres nœuds répétiteurs de l'installation Les nœuds répétiteurs sont des dispositifs Bluetooth technology alimentés sur secteur, mis à jour selon le fw le plus récent (consulter les consignes correspondantes).

CONFIGURATION.

L'appli View Wireless permet de définir trois types de fonction, aussi bien pour le contact magnétique que pour le contact filaire :

- Association à un thermostat 30811.x-02974 pour commander l'extinction en cas de fenêtre ouverte
- Envoi de la notification en cas d'ouverture et fermeture des contacts
- Envoi de la notification de batterie faible (lorsque la charge résiduelle est inférieure à 10%)
- Rappel d'un scénario sur ouverture et fermeture des contacts

Chaque contact peut effectuer simultanément toutes les fonctions citées ci-dessus.

Pour tous les détails, consulter la notice d'instructions de l'Appli View Wireless.

Réglage des paramètres via appli View Wireless

Menu	Paramètres
Fonction ➡ Notification push de pile déchargée	ON ou OFF
Fonction ➡ Validation des leds	ON ou OFF
Bloc fonctionnel magnétique ➡ État (Accès et présences)	
Validation actuateurs ➡ scénario d'ouverture/ fermeture contact magnétique radio	Oui, Non et modification du nom des actuateurs
Notifications push ➡ ouverture/fermeture contact magnétique radio	Oui, Non et modification texte notification push

03980 01 2506

VIMAR
Viale Vicenza, 14
36063 Marostica VI - Italy
www.vimar.com

Bloc fonctionnel magnétique ➡ Commande (Éclairage, Divers)	
Aucun paramètre	
Bloc fonctionnel filaire ➡ État (Accès et présences, Capteurs)	
Fonction ➡ Polarité entrée	NO ou NF
Validation actuateurs ➡ scénario d'ouverture/fermeture contact filaire	Oui, Non et modification du nom des actuateurs
Notifications push ➡ ouverture/fermeture contact filaire	Oui, Non et modification texte notification push
Bloc fonctionnel filaire ➡ Commande (Éclairage, Divers, Accès et Présences)	
Fonction ➡ Comportement entrée	Normale, Inversée, Seulement ON ou Seulement OFF
Bloc fonctionnel filaire ➡ Rappel scénario	
Validation actuateurs ➡ scénario d'ouverture/fermeture contact filaire	Oui, Non et modification du nom des actuateurs

L'appli View permet quant à elle de créer des scénarios qui sont rappelés à l'ouverture ou à la fermeture des contacts.

CONFORMITÉ AUX NORMES

Directive RED Directive RoHS.

Normes EN 62368-1, EN 55032, EN 55035, EN 301 489-17, EN 300 328, EN 62479, EN 63000.

Vimar S.p.A. déclare que l'équipement radio est conforme à la directive 2014/53/UE. Le texte complet de la déclaration de conformité UE est disponible sur la fiche du produit à l'adresse Internet suivante : www.vimar.com.

Règlement REACH (EU) n° 1907/2006 – art.33. Le produit pourrait contenir des traces de plomb.

DEEE - Informations pour les utilisateurs
Le symbole du caisson barré, là où il est reporté sur l'appareil ou l'emballage, indique que le produit en fin de vie doit être collecté séparément des autres déchets. Au terme de la durée de vie du produit, l'utilisateur devra se charger de le remettre à un centre de collecte séparée ou bien au revendeur lors de l'achat d'un nouveau produit. Il est possible de remettre gratuitement, sans obligation d'achat, les produits à éliminer de dimensions inférieures à 25 cm aux revendeurs dont la surface de vente est d'au moins 400 m². La collecte séparée appropriée pour l'envoi successif de l'appareil en fin de vie au recyclage, au traitement et à l'élimination dans le respect de l'environnement contribue à éviter les effets négatifs sur l'environnement et sur la santé et favorise le réemploi et/ou le recyclage des matériaux dont l'appareil est composé.

Contacto magnético para puertas y ventanas, tecnología IoT en protocolo estándar Bluetooth® 5.0 para realización de sistema mesh View Wireless, 1 entrada para contacto libre de potencial, alimentación con pilas AA (LR6) 1,5 V (no suministradas), blanco. Se puede utilizar como accesorio del termostato conectado o, en combinación con el gateway IoT, como sensor para notificaciones de apertura/cierre del contacto magnético o de la entrada para contacto libre de potencial.

El dispositivo cuenta con un contacto magnético y un contacto cableado que se pueden utilizar de forma independiente. En el frente hay un botón de configuración y un led bicolor rojo/azul para la señalización de los estados. El dispositivo se puede configurar para sistemas con tecnología Bluetooth mediante la aplicación View Wireless y, a través del gateway, puede comunicar con la aplicación View para notificar la apertura o el cierre de uno de los 2 contactos. Se puede asociar al termostato 30811.x-02974 para apagar la instalación en caso de ventana abierta. Además, puede activar escenarios creados con la aplicación View.

Descargue la aplicación View Wireless en la tablet o el smartphone que vaya a utilizar para la configuración.

Cuando se conecta el dispositivo para la primera configuración, se recomienda buscar si hay nuevo firmware y actualizarlo.

Además, se precisa:

Gateway arts. 30807.x-20597-19597-14597
Aplicación View para el control por smartphone/tablet
Asistentes de voz Amazon Alexa, Google Assistant o Siri (Homekit) para el posible comando de voz

CONFIGURACIÓN EN Bluetooth®

1. Cree su cuenta Instalador en MyVIMAR (online).
2. Cablee todos los dispositivos de la instalación (conmutadores, relés, termostatos, gateways, etc.).
3. Abra la aplicación View Wireless e inicie sesión con las credenciales recién creadas.
4. Cree la instalación y los entornos.
5. Asocie todos los dispositivos a los entornos, excepto el gateway (debe asociarse por último).

   Para asociar el contacto magnético:
   - Seleccione "Añadir" ( ), elija el entorno donde se vaya a colocar y asígnele un nombre
   - Seleccione ; active la conexión Bluetooth en la tablet/smartphone y acerque el dispositivo al contacto
   - Pulse el botón frontal (indicado con B) durante 5 s y configure la función a realizar
6. Para cada dispositivo, configure las funcionalidades, los parámetros y los posibles dispositivos accesorios (mando cableado o por radio y correspondiente funcionalidad).
7. Transfiera la configuración de los dispositivos al gateway y conéctelo a la red Wi-Fi.
8. Transfiera la instalación al usuario Administrador (que debe haber creado su perfil en MyVIMAR).

Para los detalles, consulte el manual de la aplicación View Wireless que se puede descargar de www.vimar.com.

NORMAS DE INSTALACIÓN.

- La instalación debe ser realizada por personal cualificado cumpliendo con las disposiciones en vigor que regulan el montaje del material eléctrico en el país donde se instalen los productos.
- Se desaconseja el montaje en superficies ferromagnéticas o en proximidad de fuertes campos magnéticos y eléctricos, ya que podrían causar el funcionamiento anómalo del dispositivo.
- Los separadores de los imanes se pueden fijar con cinta adhesiva de dos caras o bien con los dos tornillos de 3x8 mm suministrados.
- La base del dispositivo se puede fijar con los dos tornillos de 2,5x15 mm suministrados.
- La tapa del dispositivo se puede cerrar con el tornillo de 2,2x8 mm suministrado.

CARACTERÍSTICAS.

- Tensión nominal de alimentación: 1,5 V (pila AA (LR6) no suministrada)
- Duración de la pila: 3 años
  Atención: si se apaga la instalación (por ejemplo, en los usos estacionales), las pilas se descargan más rápidamente porque el contacto sigue buscando los dispositivos alimentados. Por consiguiente, se recomienda quitar las pilas.
- Potencia RF transmitida: < 100 mW (20 dBm).
- Rango de frecuencia: 2400-2483,5 MHz.
- Bornes:
  - 2 bornes para contacto cableado
  - 1 no utilizado
- Contacto magnético para combinar con el imán suministrado
- El contacto cableado debe utilizarse para conexiones libres de potencial
- Distancia de instalación del contacto cableado: máx. 30 m
- 1 botón frontal de configuración.
- 1 led bicolor para indicar el estado de configuración (parpadeante azul) y el estado de la salida.
- Temperatura de funcionamiento: entre 0 °C y +40 °C (uso interno).
- Configuración con aplicación View Wireless para sistema con tecnología Bluetooth.

PILAS

Para cambiar la pila, abra el cuerpo del dispositivo y coloque la pila nueva prestando atención a las polaridades indicadas.

⚠ ¡ATENCIÓN! Peligro de explosión en caso de que la pila se sustituya por otra de tipo incorrecto.

FUNCIONAMIENTO.

Botón frontal

- Configuración: pulse el botón durante 5 s (hasta que el led parpadee de color azul) para asociar el dispositivo a la red. Luego, siga el asistente de la aplicación View Wireless.
- Reset del dispositivo: en los primeros 5 minutos a partir de la colocación de la pila, pulse el botón durante 30 s en los que el led parpadeará de color azul. Transcurridos los 30 s, el led parpadea rápidamente dos veces y se apagará para confirmar el reset.
- Comprobación de la conexión del dispositivo: pulse brevemente el botón; si la comunicación hacia los demás dispositivos está activada, se producen 3 parpadeos de color azul, de lo contrario 3 parpadeos de color rojo. En caso de parpadeo de color rojo, compruebe que los dispositivos cercanos estén actualizados a la última versión de firmware y que estén correctamente configurados en la instalación. Si después de esta comprobación, el led sigue parpadeando de color rojo, intente acercar los dispositivos hasta que el parpadeo se vuelva de color azul.

Led

- Parpadeante azul: dispositivo en configuración.
- Corto encendido azul: apertura/cierre contacto.
- Parpadeante rojo: falta de conexión con los demás nodos repetidores de la instalación. Los nodos repetidores son los dispositivos con tecnología Bluetooth alimentados por la red y actualizados con el firmware más reciente (consulte sus respectivas hojas de instrucciones).

CONFIGURACIÓN.

A través de la aplicación View Wireless es posible configurar tres tipos de funciones, tanto para el contacto magnético como para el contacto cableado, a saber:

- Asociación a un termostato 30811.x-02974 para el apagado en caso de que se abra una ventana
- Envío de la notificación en caso de apertura y cierre de los contactos

VIMAR
Viale Vicenza, 14
36063 Marostica VI - Italy
www.vimar.com

- Envío de notificación de pila baja (cuando la carga restante es inferior al 10 %)
- Activación de un escenario por apertura y cierre de los contactos

Cada contacto puede ejecutar simultáneamente todas las funciones arriba indicadas.

Para todos los detalles, consulte el manual de instrucciones de la aplicación View Wireless.

Configuración de los parámetros mediante la aplicación View Wireless:

Menú	Parámetros
Funcionalidad ➡ Notificación de inserción de pila descargada	ON u OFF
Funcionalidad ➡ Habilitación del led	ON u OFF
Bloque funcional magnético ➡ Estado (Accesos y presencias)	
Habilitación activadores ➡ Escenario para apertura/cierre del contacto magnético radio	Sí, No y edición del nombre de los activadores
Notificaciones de inserción ➡ Apertura/cierre del contacto magnético radio	Sí, No y edición del texto de la notificación de inserción
Bloque funcional magnético ➡ Mando (Luces, Varios)	
Ningún parámetro	
Bloque funcional cableado ➡ Estado (Accesos y presencias, Sensores)	
Funcionalidad ➡ Polaridad entrada	NO o NC
Habilitación activadores ➡ Escenario para apertura/cierre del contacto cableado	Sí, No y edición del nombre de los activadores
Notificaciones de inserción ➡ Apertura/cierre del contacto cableado	Sí, No y edición del texto de la notificación de inserción
Bloque funcional cableado ➡ Mando (Luces, Varios, Accesos y presencias)	
Funcionalidad ➡ Comportamiento entrada	Normal, Invertida, Solo ON o Solo OFF
Bloque funcional cableado ➡ Activación de escenario	
Habilitación activadores ➡ Escenario para apertura/cierre del contacto cableado	Sí, No y edición del nombre de los activadores

Mediante la aplicación View es posible crear escenarios que se activan al abrir o cerrar los contactos.

CONFORMIDAD A LAS NORMAS.

Directiva RED. Directiva RoHS.

Normas EN 62368-1, EN 55032, EN 55035, EN 301 489-17, EN 300 328, EN 62479 y EN 63000.

Vimar S.p.A. declara que el equipo radio es conforme a la directiva 2014/53/UE. El texto completo de la declaración de conformidad UE está recogido en la ficha del producto en el siguiente sitio web: www.vimar.com.

Reglamento REACH (UE) n.° 1907/2006 – art. 33. El producto puede contener trazas de plomo.

RAEE - Información para los usuarios
El símbolo del contenedor tachado, cuando se indica en el aparato o en el envase, indica que el producto, al final de su vida útil, se debe recoger separado de los demás residuos. Al final del uso, el usuario deberá encargarse de llevar el producto a un centro de recogida selectiva adecuado o devolvérselo al vendedor con ocasión de la compra de un nuevo producto. En las tiendas con una superficie de venta de al menos 400 m², es posible entregar gratuitamente, sin obligación de compra, los productos que se deben eliminar con unas dimensiones inferiores a 25 cm. La recogida selectiva adecuada para proceder posteriormente al reciclaje, al tratamiento y a la eliminación del aparato de manera compatible con el medio ambiente contribuye a evitar posibles efectos negativos en el medio ambiente y en la salud y favorece la reutilización y/o el reciclaje de los materiales de los que se compone el aparato.

Magnetkontakt für Türen und Fenster, IoT-Technologie mit Standard Bluetooth® Technologie 5.0 für die Realisierung des Mesh-Systems View Wireless, 1 Eingang für potentialfreien Kontakt, Versorgung mit Akkus AA (LR6) 1,5 V (nicht mitgeliefert), weiß. Als Zubehör für den vernetzten Thermostat oder in Verbindung mit dem IoT-Gateway als Sensor für Benachrichtigungen zur Öffnung/Schließung des Magnetkontakts oder des Eingangs für den potentialfreien Kontakt verwendbar.

Das Gerät verfügt über einen Magnet- und einen verkabelten Kontakt, die unabhängig voneinander verwendet werden können. Die Frontseite beinhaltet eine Konfigurationstaste und eine rot/blaue Zweifarben-LED zur Statusanzeige. Das Gerät ist innerhalb des Systems Bluetooth Technology anhand der App View Wireless konfigurierbar und kann über das Gateway mit der App View für die Öffnungs- bzw. Schließmeldung einer der 2 Kontakte kommunizieren. Die Kopplung mit dem Thermostat 30811.x-02974 zum Ausschalten der Anlage bei geöffnetem Fenster ist möglich. Das Gerät kann darüber hinaus die mit der App View erstellten Szenarien abrufen.

Laden Sie die App View Wireless aus den Stores auf das für die Konfiguration verwendete Tablet/Smartphone.

Bei der erstmaligen Versorgung des Geräts sollte nach neuer Firmware gesucht und diese gegebenenfalls zur Geräteaktualisierung installiert werden.

Darüber hinaus benötigen Sie:

Gateway Art. 30807.x-20597-19597-14597
App View für die Verwaltung über Smartphone/Tablet
Sprachassistenten Amazon Alexa, Google Assistant, Siri (Homekit) zur Sprachsteuerung

KONFIGURATION UNTER Bluetooth®

1. Erstellen Sie auf MyVIMAR (Online) Ihr Installateur-Konto.
2. Verkabeln Sie sämtliche Geräte der Anlage (Wechselschalter, Relais, Thermostate, Gateways usw.).
3. Starten Sie die App View Wireless und melden Sie sich mit den soeben erstellten Zugangsdaten an.
4. Erstellen Sie die Anlage und die Räume.
5. Koppeln Sie alle Geräte außer dem Gateway (wird zuletzt gekoppelt) mit den Räumen.
   Zur Kopplung des Magnetkontakts:
   - Tippen Sie auf "Hinzufügen" ( ), wählen Sie den Raum des Geräts und benennen Sie ihn
   - Tippen Sie auf ; aktivieren Sie die Bluetooth-Verbindung auf dem Tablet/Smartphone und nähern Sie es dem Kontakt
   - Drücken Sie frontseitige Taste (mit B bezeichnet) 5 s lang und stellen Sie die auszuführende Funktion ein
6. Stellen Sie für jedes Gerät Funktionen, Parameter und etwaige Zusatzgeräte (verkabelter oder Funkschalter mit Funktionen) ein.
7. Übertragen Sie die Konfiguration der Geräte an das Gateway und verbinden Sie es mit dem WLAN-Netzwerk.
8. Übergeben Sie die Anlage an den Administrator (der ein eigenes Profil auf MyVIMAR angelegt haben muss).

Für weitere Details wird auf die Anleitung der App View Wireless verwiesen, die zum Download auf www.vimar.com verfügbar ist.

INSTALLATIONSVORSCHRIFTEN.

- Die Installation muss durch Fachpersonal gemäß den im Anwendungsland des Geräts geltenden Vorschriften zur Installation elektrischen Materials erfolgen.
- Abgeraten wird vom Einbau auf ferromagnetischen Oberflächen oder in Nähe starker elektromagnetischer Felder, da diese Funktionsfehler des Geräts verursachen können.
- Die Abstandhalter der Magnete können mit beidseitigem Klebeband oder den zwei 3x8 mm Schrauben im Lieferumfang befestigt werden.
- Die Rückwand des Geräts kann mit den zwei 2.5x15 mm Schrauben im Lieferumfang befestigt werden.
- Die Abdeckung des Geräts kann mit der 2.2x8 mm Schraube im Lieferumfang befestigt werden.

MERKMALE.

- Bemessungsversorgungsspannung: 1,5 V (Akku AA (LR6) nicht mitgeliefert)
- Batteriedauer: 3 Jahre
  Warnung: Die Abschaltung der Anlage (zum Beispiel bei saisonalem Betrieb) hat eine schnellere Entladung der Akkus zur Folge, da der Magnetkontakt weiterhin nach versorgten Geräten sucht. In diesem Fall sollten die Akkus nach Möglichkeit entnommen werden.
- Übertragene Funkleistung: < 100mW (20dBm).
- Frequenzbereich: 2400-2483,5 MHz.
- Klemmen:
  - 2 Klemmen für verkabelten Kontakt
  - 1 nicht verwendet
- Magnetkontakt zur Kombination mit dem mitgelieferten Magneten
- Der verkabelte Kontakt ist für potentialfreie Anschlüsse zu verwenden
- Installationsabstand des verkabelten Kontakts: max. 30 m
- 1 frontseitige Konfigurationstaste.
- 1 Zweifarben-LED zur Anzeige des Konfigurationsstatus (blaues Blinken) und des Ausgangsstatus.
- Betriebstemperatur: 0 °C ÷ +40°C (Innenbereich).
- Konfiguration über App View Wireless für das System Bluetooth Technologie.

AKKUS

Für den Wechsel des Akkus wird einfach das Gehäuse des Geräts geöffnet und anschließend der Akku ersetzt. Hierbei auf das korrekte Einlegen des Akkus gemäß der angegebenen Polarität achten.

⚠WARNUNG! Explosionsgefahr bei Austausch des Akkus gegen einen unzulässigen Typ.

FUNKTIONSWEISE.

Frontseitige Taste

- Konfiguration: Taste 5 s lang (bis zum blauen Blinken der LED) zur Kopplung des Geräts mit dem Netz drücken. Den Anweisungen des Assistenten der App View Wireless folgen.
- Rücksetzen des Geräts: Taste innerhalb der ersten 5 Minuten nach Einlegen des Akkus 30 s lang drücken, wobei die LED blau blinkt. Nach diesen 30 s blinkt die LED zwei Mal in schneller Folge und erlischt dann als Bestätigung der erfolgreichen Rücksetzung.

Viale Vicenza, 14
36063 Marostica VI - Italy
www.vimar.com

- Verbindungstest des Geräts: Taste kurz drücken; bei bestehender Kommunikation mit den anderen Geräten werden 3 blaue Blinkimpulse ausgelöst, andernfalls 3 rote Blinkimpulse. Bei rotem Blinken überprüfen, ob die in der Nähe liegenden Geräte auf die neueste FW-Version aktualisiert und korrekt in der Anlage konfiguriert sind. Sollte das rote Blinken nach dieser Prüfung fortbestehen, die Geräte soweit aneinander nähern, bis die LED blau blinkt.

LED

- Blaues Blinken: Gerät wird konfiguriert.
- Kurzes blaues Aufblinken: Öffnung/Schließung des Kontakts.
- Rotes Blinken: keine Verbindung mit den anderen Verstärkerknoten der Anlage. Mit Verstärkerknoten sind die über das Netz versorgten und auf die neueste FW aktualisierten Geräte mit Bluetooth Technology gemeint (siehe jeweiligen Anleitungsblätter).

KONFIGURATION.

Über die App View Wireless können für den Magnet- sowie den verkabelten Kontakt drei Funktionen eingestellt werden:

- Kopplung mit einem Thermostat 30811.x-02974 zum Ausschalten bei geöffnetem Fenster
- Senden der Benachrichtigung beim Öffnen und Schließen der Kontakte
- Senden der Benachrichtigung niedriger Batteriestand (verbleibende Ladung liegt unter 10%)
- Aufrufen eines Szenarios beim Öffnen und Schließen der Kontakte

Jeder Kontakt kann alle vorgenannten Funktionen gleichzeitig ausführen.

Für alle Details wird auf die Bedienungsanleitung der App View Wireless verwiesen.

Parametereinstellung über App View Wireless:

Menü	Parameter
Funktion ➡ Push-Benachrichtigung Batterie leer	ON oder OFF
Funktion ➡ LED-Aktivierung	ON oder OFF
Magnetischer Funktionsblock ➡ Status (Zugänge und Anwesenheiten)	
Freigabe der Szenario-Aktivatoren ➡ für Öffnen/ Schließen des Funkmagnetkontakts	Ja, Nein und Änderung des Aktivatornamens
Push-Benachrichtigungen ➡ Öffnen/Schließen des Funkmagnetkontakts	Ja, Nein und Änderung des Textes der Push-Benachrichtigung
Magnetischer Funktionsblock ➡ Steuerung (Lichter, Sonstiges)	
Kein Parameter	
Verkabelter Funktionsblock ➡ Status (Zugänge und Anwesenheiten, Sensor)	
Funktion ➡ Eingangspolarität	NO oder NC
Freigabe der Szenario-Aktivatoren ➡ für Öffnen/ Schließen des verkabelten Kontakts	Ja, Nein und Änderung des Aktivatornamens
Push-Benachrichtigungen ➡ Öffnen/Schließen des verkabelten Kontakts	Ja, Nein und Änderung des Textes der Push-Benachrichtigung
Verkabelter Funktionsblock ➡ Steuerung (Lichter, Sonstiges, Zugänge und Anwesenheiten)	
Funktion ➡ Eingangsverhalten	Normal, Umgekehrt, Nur ON oder Nur OFF
Verkabelter Funktionsblock ➡ Szenarienabruf	
Freigabe der Szenario-Aktivatoren ➡ für Öffnen/ Schließen des verkabelten Kontakts	Ja, Nein und Änderung des Aktivatornamens

Anhand der App View können Szenarien erstellt und diese beim Öffnen oder Schließen der Kontakte abgerufen werden.

NORMKONFORMITÄT.

RED-Richtlinie. RoHS-Richtlinie.

Normen EN 62368-1, EN 55032, EN 55035, EN 301 489-17, EN 300 328, EN 62479, EN 63000.

Vimar SpA erklärt, dass die Funkanlage der Richtlinie 2014/53/EU entspricht. Die vollständige Fassung der EU-Konformitätserklärung steht im Datenblatt des Produkts unter der Internetadresse www.vimar.com zur Verfügung.

REACH-Verordnung (EG) Nr. 1907/2006 – Art.33. Das Erzeugnis kann Spuren von Blei enthalten.

Elektro- und Elektronik-Altgeräte - Informationen für die Nutzer
Das Symbol der durchgestrichenen Mülltonne auf dem Gerät oder seiner Verpackung weist darauf hin, dass das Produkt am Ende seiner Nutzungsdauer getrennt von den anderen Abfällen zu entsorgen ist. Nach Ende der Nutzungsdauer obliegt es dem Nutzer, das Produkt in einer geeigneten Sammelstelle für getrennte Müllentsorgung zu deponieren oder es dem Händler bei Ankauf eines neuen Produkts zu übergeben. Bei Händlern mit einer Verkaufsfläche von mindestens 400 m² können zu entsorgende Produkte mit Abmessungen unter 25 cm kostenlos und ohne Kaufzwang abgegeben werden. Die angemessene Mülltrennung für das dem Recycling, der Behandlung und der umweltverträglichen Entsorgung zugeführten Gerätes trägt dazu bei, mögliche negative Auswirkungen auf die Umwelt und die Gesundheit zu vermeiden und begünstigt den Wiedereinsatz und/oder das Recyceln der Materialien, aus denen das Gerat besteht.

Μαγνητική επαφή για πόρτες και παράθυρα, τεχνολογία IoT βάσει του προτύπου Bluetooth® technology 5.0 για υλοποίηση συστήματος mesh View Wireless, 1 είσοδος για καθαρή επαφή, τροφοδοσία με μικρές μπαταρίες AA (LR6) 1,5 V (δεν παρέχονται), λευκού χρώματος. Δυνατότητα χρήσης ως εξάρτημα του συνδεδεμένου θερμοστάτη ή σε συνδυασμό με το gateway IoT, ως αισθητήρας για ειδοποιήσεις ανοίγματος/κλεισίματος της μαγνητικής επαφής ή της εισόδου για καθαρή επαφή.

Ο μηχανισμός διαθέτει μαγνητική επαφή και ενσύρματη επαφή που μπορούν να χρησιμοποιηθούν με ανεξάρτητο τρόπο. Στην πρόσοψη υπάρχει ένα πλήκτρο για τη διαμόρφωση και μία δίχρωμη λυχνία led κόκκινου/μπλε χρώματος για την επισήμανση των διαφόρων καταστάσεων. Ο μηχανισμός μπορεί να διαμορφωθεί στο σύστημα Bluetooth technology μέσω της εφαρμογής View Wireless και μέσω του gateway και μπορεί να επικοινωνεί με την εφαρμογή View για να ειδοποιεί για το άνοιγμα ή το κλείσιμο μίας εκ των 2 επαφών. Μπορεί να αντιστοιχιστεί με τον θερμοστάτη 30811.x-02974 για το σβήσιμο του συστήματος σε περίπτωση ανοικτού παραθύρου. Μπορεί, επίσης, να ανακαλεί σενάρια που δημιουργήθηκαν με την εφαρμογή View.

Εκτελέστε λήψη από τα store της εφαρμογής View Wireless στο tablet/ smartphone που θα χρησιμοποιήσετε για τη διαμόρφωση.

Αυτός ο μηχανισμός τροφοδοτείται για την πρώτη διαμόρφωση. Συνιστάται να εκτελέσετε αναζήτηση για τυχόν νέο υλικολογισμικό και να πραγματοποιήσετε την ενημέρωση.

Επίσης, θα χρειαστείτε τα εξής:

Gateway κωδ. 30807.x-20597-19597-14597
Εφαρμογή View για διαχείριση από smartphone/tablet
Αφηγητές Amazon Alexa, Google Assistant, Siri (Homekit) για οποιαδήποτε φωνητική εντολή

ΔΙΑΜΟΡΦΩΣΗ ΜΕ Bluetooth®

1. Δημιουργήστε στο MyVIMAR (on-line) τον λογαριασμό τεχνικού εγκατάστασης.
2. Συνδέστε όλους τους μηχανισμούς της εγκατάστασης (εκτροπείς, ρελέ, θερμοστάτες, gateway κλπ.).
3. Ενεργοποιήστε την εφαρμογή View Wireless και συνδεθείτε με τα διαπιστευτήρια που μόλις δημιουργήθηκαν.
4. Δημιουργήστε την εγκατάσταση και τους χώρους.
5. Αντιστοιχίστε όλους τους μηχανισμούς στους χώρους με εξαίρεση το gateway (αντιστοιχίζεται τελευταίο).
   Για να αντιστοιχίσετε τη μαγνητική επαφή:
   - Επιλέξτε «Προσθήκη» ( ), επιλέξτε τον χώρο όπου θα τον τοποθετήσετε και καθορίστε ένα όνομα.
   - Επιλέξτε . Ενεργοποιήστε τη σύνδεση Bluetooth στο tablet/smartphone και πλησιάστε το στον επαφή.
   - Πατήστε το μπροστινό πλήκτρο (υποδεικνύεται με B) για 5 δευτ. και ρυθμίστε τη λειτουργία προς εκτέλεση.
6. Για κάθε μηχανισμό, ρυθμίστε τις λειτουργίες, τις παραμέτρους και πιθανούς βοηθητικούς μηχανισμούς (ενσύρματος ή ασύρματος διακόπτης και σχετικές λειτουργίες).
7. Μεταφέρετε τη διαμόρφωση των μηχανισμών στο gateway και συνδέστε το στο δίκτυο Wi-Fi.
8. Μεταφέρετε την εγκατάσταση στον χρήστη Διαχειριστής (ο οποίος πρέπει να έχει δημιουργήσει το προφίλ του στο MyVIMAR).

Για λεπτομέρειες, ανατρέξτε στο εγχειρίδιο της εφαρμογής View Wireless που είναι διαθέσιμο για λήψη από την ιστοσελίδα www.vimar.com.

ΚΑΝΟΝΙΣΜΟΙ ΕΓΚΑΤΑΣΤΑΣΗΣ.

- Η εγκατάσταση πρέπει να πραγματοποιείται από εξειδικευμένο προσωπικό σύμφωνα με τους κανονισμούς που διέπουν την εγκατάσταση του ηλεκτρολογικού εξοπλισμού και ισχύουν στη χώρα όπου εγκαθίστανται τα προϊόντα.
- Δεν συνιστάται η τοποθέτηση σε σιδηρομαγνητικές επιφάνειες ή κοντά σε ισχυρά μαγνητικά και ηλεκτρικά πεδία, καθώς μπορεί να προκαλέσουν δυσλειτουργία του μηχανισμού.
- Τα διαχωριστικά των μαγνητών πρέπει να στερεώνονται με ταινία διπλής όψης ή με τις δύο παρεχόμενες βίδες 3x8 mm.
- Η βάση του μηχανισμού μπορεί να στερεωθεί με τις παρεχόμενες βίδες 2,5x15 mm.
- Το καπάκι του μηχανισμού μπορεί να κλείσει με την παρεχόμενη βίδα 2,2x8 mm.

ΧΑΡΑΚΤΗΡΙΣΤΙΚΑ.

- Ονομαστική τάση τροφοδοσίας: 1,5 V (η μικρή μπαταρία AA (LR6) δεν παρέχεται)
- Διάρκεια μπαταρίας: 3 χρόνια
  Προσοχή: Εάν η εγκατάσταση απενεργοποιηθεί (για παράδειγμα, εποχιακή χρήση), οι μπαταρίες θα εκφορτιστούν πιο γρήγορα επειδή η επαφή θα εξακολουθεί να αναζητά τροφοδοτούμενους μηχανισμούς. Επομένως, συνιστάται η αφαίρεση των μπαταριών, εάν είναι δυνατόν.
- Μεταδιδόμενη ισχύς RF: < 100mW (20dBm).

Viale Vicenza, 14
36063 Marostica VI - Italy
www.vimar.com

- Εύρος συχνότητας: 2400-2483,5 MHz.
- Επαφές κλέμας:
  - 2 επαφές κλέμας για ενσύρματη επαφή
  - 1 δεν χρησιμοποιείται
- Μαγνητική επαφή για συνδυασμό με τον παρεχόμενο μαγνήτη
- Η ενσύρματη επαφή πρέπει να χρησιμοποιείται για συνδέσεις χωρίς δυναμικό
- Απόσταση εγκατάστασης ενσύρματης επαφής: 30 m το μέγ.
- 1 μπροστινό πλήκτρο διαμόρφωσης.
- 1 δίχρωμη λυχνία LED για επισήμανση της κατάστασης διαμόρφωσης (αναβοσβήνει με μπλε χρώμα) και της κατάστασης της εξόδου.
- Θερμοκρασία λειτουργίας: 0°C ÷ +40°C (εσωτερική χρήση).
- Διαμόρφωση από εφαρμογή View Wireless για σύστημα Bluetooth technology.

ΜΠΑΤΑΡΙΕΣ

Για να προχωρήσετε στην αντικατάσταση της μπαταρίας, αρκεί να ανοίξετε το σώμα του μηχανισμού και, στη συνέχεια, να αντικαταστήστε την μπαταρία φροντίζοντας να την τοποθετήσετε σύμφωνα με την πολικότητα που αναγράφεται.

⚠ ΠΡΟΣΟΧΗ! Κίνδυνος έκρηξης σε περίπτωση αντικατάστασης με μπαταρία εσφαλμένου τύπου.

ΛΕΙΤΟΥΡΓΙΑ.

Μπροστινό πλήκτρο

- Διαμόρφωση: πατήστε το πλήκτρο για 5 δευτ. (μέχρι να αρχίσει να αναβοσβήνει η μπλε λυχνία LED) για να αντιστοιχίσετε τον μηχανισμό με το δίκτυο. Στη συνέχεια ακολουθήστε την καθοδηγούμενη διαδικασία στην εφαρμογή View Wireless.
- Επαναφορά μηχανισμού: Εντός των πρώτων 5 λεπτών από την τοποθέτηση της μπαταρίας, πατήστε το πλήκτρο για 30 δευτ. κατά τη διάρκεια των οποίων η λυχνία led θα αναβοσβήνει με μπλε χρώμα. Στο τέλος του διαστήματος των 30 δευτ. η λυχνία led θα αναβοσβήσει γρήγορα δύο φορές και θα παραμείνει σβηστή ως επιβεβαίωση της επαναφοράς.
- Έλεγχος σύνδεσης μηχανισμού: πατήστε στιγμιαία το πλήκτρο. Εάν η επικοινωνία με τους άλλους μηχανισμούς είναι ενεργή, η λυχνία θα αναβοσβήσει 3 φορές με μπλε χρώμα, διαφορετικά 3 φορές με κόκκινο χρώμα. Στην περίπτωση που η λυχνία αναβοσβήνει με κόκκινο χρώμα, ελέγξτε εάν οι μηχανισμοί που βρίσκονται σε κοντινή απόσταση έχουν ενημερωθεί στην τελευταία έκδοση υλικολογισμικού και εάν έχουν διαμορφωθεί σωστά στην εγκατάσταση. Εάν μετά από αυτόν τον έλεγχο η λυχνία εξακολουθεί να αναβοσβήνει με κόκκινο χρώμα, επιχειρήστε να πλησιάσετε στους μηχανισμούς μέχρι η λυχνία να αναβοσβήνει με μπλε χρώμα.

Λυχνία led

- Η λυχνία αναβοσβήνει με μπλε χρώμα: μηχανισμός σε φάση διαμόρφωσης.
- Η λυχνία ανάβει στιγμιαία με μπλε χρώμα: άνοιγμα/κλείσιμο επαφής.
- Η λυχνία αναβοσβήνει με κόκκινο χρώμα: απουσία σύνδεσης με τους άλλους μηχανισμούς με κόμβους-επαναλήπτες της εγκατάστασης. Οι κόμβοι-επαναλήπτες είναι μηχανισμοί Bluetooth technology που τροφοδοτούνται από το δίκτυο και ενημερώνονται με την πιο πρόσφατη ενημέρωση (ανατρέξτε στα αντίστοιχα εγχειρίδια οδηγιών).

ΔΙΑΜΟΡΦΩΣΗ.

Μέσω της εφαρμογής View Wireless μπορείτε να ρυθμίσετε τρεις τύπους λειτουργιών, τόσο για τη μαγνητική επαφή όσο και για την ενσύρματη:

- Αντιστοίχιση με έναν θερμοστάτη 30811.x-02974 για εντολή απενεργοποίησης σε περίπτωση ανοικτού παραθύρου.
- Προώθηση της ειδοποίησης σε περίπτωση ανοίγματος και κλεισίματος των επαφών.
- Προώθηση της ειδοποίησης χαμηλής μπαταρίας (όταν η υπολειπόμενη φόρτιση είναι μικρότερη από 10%).
- Ανάκληση ενός σεναρίου σε άνοιγμα και κλείσιμο των επαφών.

Κάθε επαφή μπορεί να εκτελέσει ταυτόχρονα όλες τις παραπάνω λειτουργίες.

Για περισσότερες λεπτομέρειες, ανατρέξτε στο εγχειρίδιο οδηγιών της εφαρμογής View Wireless.

Ρύθμιση παραμέτρων από την εφαρμογή View Wireless:

Πολυγλωσσικά	Παράμετροι
Λειτουργία ➡ Ειδοποίηση push αποφορτισμένης μπαταρίας	ON ή OFF
Λειτουργία ➡ Ενεργοποίηση LED	ON ή OFF
Μαγνητική λειτουργική μονάδα➡ Κατάσταση (Πρόσβαση και Παρουσίες)	
Ενεργοποίηση εκκινητών➡ Σενάριο για άνοιγμα/κλείσιμο γρήγορης μαγνητικής επαφής	Ναι, Όχι και τροποποίηση ονόματος εκκινητών
Ειδοποιήσεις push ➡ Άνοιγμα/κλείσιμο γρήγορης μαγνητικής επαφής	Ναι, Όχι και τροποποίηση κειμένου ειδοποίησης push
Μαγνητική λειτουργική μονάδα ➡ Έλεγχος (Φώτα, Διάφορα)	
Καμία παράμετρος	
Ενσύρματη λειτουργική μονάδα➡ Κατάσταση (Πρόσβαση και Παρουσίες, Αισθητήρες)	
Λειτουργία ➡ Πολικότητα εισόδου	NO ή NC
Ενεργοποίηση εκκινητών➡ Σενάριο για άνοιγμα/κλείσιμο ενσύρματης επαφής	Ναι, Όχι και τροποποίηση ονόματος εκκινητών
Ειδοποιήσεις push ➡ Άνοιγμα/κλείσιμο ενσύρματης επαφής	Ναι, Όχι και τροποποίηση κειμένου ειδοποίησης push
Ενσύρματη λειτουργική μονάδα➡ Έλεγχος (Φώτα, Διάφορα, Πρόσβαση και Παρουσίες)	
Λειτουργία ➡ Συμπεριφορά εισόδου	Κανονική, Ανεστραμμένη, Μόνο ON ή Μόνο OFF
Ενσύρματη λειτουργική μονάδα➡ Ανάκληση σεναρίου	
Ενεργοποίηση εκκινητών➡ Σενάριο για άνοιγμα/κλείσιμο ενσύρματης επαφής	Ναι, Όχι και τροποποίηση ονόματος εκκινητών

Μέσω της εφαρμογής View μπορείτε να ενεργοποιήσετε σενάρια που ανακαλούνται με το άνοιγμα ή το κλείσιμο των επαφών.

ΣΥΜΜΟΡΦΩΣΗ ΜΕ ΤΑ ΠΡΟΤΥΠΑ.

Οδηγία RED. Οδηγία RoHS.

Πρότυπα EN 62368-1, EN 55032, EN 55035, EN 301 489-17, EN 300 328, EN 62479, EN 63000.

Η Vimar SpA δηλώνει ότι η συσκευή ραδιοσυχνοτήτων συμμορφώνεται με την οδηγία 2014/53/ΕΕ. Το πλήρες κείμενο της δήλωσης συμμόρφωσης ΕΕ διατίθεται στην κάρτα του προϊόντος στην παρακάτω διαδικτυακή διεύθυνση: www.vimar.com.

Κανονισμός REACh (ΕΕ) αρ. 1907/2006 – Άρθρο 33. Το προϊόν μπορεί να περιέχει ίχνη μολύβδου.

ΑΗΗΕ - Ενημέρωση των χρηστών

Το σύμβολο διαγραμμένου κάδου απορριμμάτων, όπου υπάρχει επάνω στη συσκευή ή στη συσκευασία της, υποδεικνύει ότι το προϊόν στο τέλος της διάρκειας ζωής του πρέπει να συλλέγεται χωριστά από τα υπόλοιπα απορρίμματα. Στο τέλος της χρήσης, ο χρήστης πρέπει να αναλάβει να παραδώσει το προϊόν σε ένα κατάλληλο κέντρο διαφοροποιημένης συλλογής ή να το παραδώσει στον αντιπρόσωπο κατά την αγορά ενός νέου προϊόντος. Σε καταστήματα πώλησης με επιφάνεια πωλήσεων τουλάχιστον 400 m^2 μπορεί να παραδοθεί δωρεάν, χωρίς καμία υποχρέωση για αγορά άλλων προϊόντων, τα προϊόντα για διάθεση, με διαστάσεις μικρότερες από 25 cm. Η επαρκής διαφοροποιημένη συλλογή, προκειμένου να ξεκινήσει η επόμενη διαδικασία ανακύκλωσης, επεξεργασίας και περιβαλλοντικά συμβατής διάθεσης της συσκευής, συμβάλλει στην αποφυγή αρνητικών επιπτώσεων για το περιβάλλον και την υγεία και προωθεί την επαναχρησιμοποίηση ή/και ανακύκλωση των υλικών από τα οποία αποτελείται η συσκευή.

VIMAR

Viale Vicenza, 14
36063 Marostica VI - Italy
www.vimar.com

SMART HOME VIEW WIRELESS

03980

أنظمة mesh View Wireless، مع 1 مدخل للتلامس النظيف، تغذية تشغيلية ببطارية AA (LR6) V 1,5 (لا تأتي مع الجهاز)، أبيض اللون. يمكن استخدامه كملحق تشغيلي للترموستات الموصول أو، المربوط ببوابة اتصال IoT، كحساس لإشارات التنبيه عند فتح/غلق نظام التلامس المغناطيسي أو مدخل التلامس النظيف.

هذا الجهاز مزود بنظام تلامس مغناطيسي وتلامس سلكي يمكن استخدامهما بطريقة مستقلة التشغيل. يوجد على الجزء الأمامي زر لضبط إعدادات التهيئة ولمبة LED ثنائية اللون حمراء/زرقاء للإشارة إلى مختلف الحالات التشغيلية. الجهاز قابل للتهيئة في نظام تقنية Bluetooth عبر تطبيق View Wireless ومن خلال البوابة، يمكنه التواصل مع تطبيق View لإخطارك بفتح أو إغلاق إحدى نقطتي التلامس. يمكن ربطه مع الترموستات x-02974.30811 لإيقاف تشغيل النظام في حالة فتح النافذة. كما أنه قادر على استدعاء السيناريوهات التي تم إنشاؤها بواسطة تطبيق View.

قم بتنزيل التطبيق View Wireless من المتاجر على الكومبيوتر اللوحي/الهاتف الذكي الذي ستستخدمه لضبط وتهيئة الإعدادات.

عندما يتم تغذية الجهاز بالطاقة للتكوين لأول مرة، نوصي البحث عن أي برنامج ثابت وإجراء التحديث.

ستحتاج أيضًا إلى:

بوابة اتصال، رقم الصنف 30807.x-20597-19597-14597
التطبيق View للتحكم من خلال الهاتف الذكي/الكومبيوتر اللوحي
أنظمة المساعدة الصوتية Amazon Alexa، Google Assistant، Siri (Homekit) لأي أمر صوتي

إعدادات الضبط والتهيئة في Bluetooth

1. قم على MyVIMAR (على شبكة الإنترنت) بإنشاء حسابك كفني تركيب.
2. قم بتوصيل كافة الأجهزة في الشبكة (المحولات، المرحلات الكهربائية، الترموستاتات، بوابات الاتصال وما إلى ذلك).
3. ابدأ تشغيل التطبيق View Wireless ثم قم بتسجيل الدخول ببيانات التسجيل التي أنشأتها للتو.
4. قم بإنشاء شبكة التشغيل والأماكن.
5. قم بتوصيل كافة الأجهزة بالشبكة ماعدا بوابة الاتصال (يجب توصيلها كآخر شيء).

من أجل ربط نقطة التلامس المغناطيسية:

- اختر "إضافة" ( )، اختر المكان المراد توصيل المشغل فيه ثم امنحه اسمًا ما
- اختر : قم بتفعيل اتصال Bluetooth على الجهاز اللوحي/الهاتف الذكي وقرِّبه من نقطة التلامس
- اضغط على المفتاح الأمامي (المشار إليه بالحرف B) لمدة 5 ثوانٍ لتحديد الوظيفة المطلوب تنفيذها

6. اضبط لكل جهاز الوظيفة التشغيلية ومعايير التشغيل وأية أجهزة ملحقة أخرى (نظام تحكم سلكي أو راديو والوظائف الخاصة بتلك الأجهزة).
7. قم بنقل إعدادات ضبط وتهيئة الأجهزة إلى بوابة الاتصال ثم قم بتوصيلها بشبكة الإنترنت Wi-Fi.
8. انقل الشبكة إلى المستخدم المسؤول (الذي يتوجب عليه أن يكون قد أنشأ ملف تعريف خاص به على MyVIMAR).

لمزيد من التفاصيل انظر دليل استخدام التطبيق View Wireless الذي يمكن تحميله من على www.vimar.com.

قواعد التركيب.

- يجب أن تتم عملية التركيب على يد فنيين متخصصين ومعتمدين مع ضرورة الالتزام بالقواعد والتوجيهات المنظمة لعملية التركيب الخاصة بمسائل الكهرباء المعمول بها في بلد تركيب هذا المنتج.
- يُنصح بعدم تركيب الجهاز على الأسطح الحديدية المغناطيسية أو بالقرب من المجالات المغناطيسية القوية أو المجالات الكهربائية حيث يمكنها أن تؤدي إلى خلل في عمل الجهاز.
- يمكن تثبيت مباعِدات فصل المغناطيسات من خلال لاصق من الجانبين أو من خلال زوج من البراغي 3×8 ملم تأتي مزودة مع الجهاز.
- يمكن تثبيت قاعدة الجهاز بزوج البراغي 2,5×15 ملم المرفقة مع الجهاز.
- يمكن غلق غطاء الجهاز عن طريق البرغي 2,2×8 ملم المرفق مع الجهاز.

المواصفات.

- جهد التيار الاسمي للتغذية الكهربائية: V 1,5 (بطارية AA (LR6) لا تأتي مع الجهاز)
- عُمر البطارية: 3 سنوات

تنبيه: في حالة إطفاء شبكة التشغيل (على سبيل المثال في حالات الاستخدام الموسمية) ستفقد البطاريات مستوى شحنها بسرعة لأن التلامس سيستمر في عملية شحن الأجهزة المغذاة تشغيليًا. وبالتالي فإنه يُنصح، إن أمكن ذلك، بإزالة البطارية.

- قوة نطاق التردد المرسل: < 100mW (20dBm).
- نطاق التردد: 2400-2483,5 MHz.
- أطراف التوصيل:
  - 2 كتل توصيل لنقطة تلامس سلكية
  - 1 غير مستخدم
- تلامس مغناطيسي يتم توصيله بالمغناطيس المرفق بالجهاز
- يجب استخدام التلامس السلكي للتوصيلات الخالية من الجهد الكهربي
- مسافة توصيل التلامس السلكي: حد أقصى 30 م
- 1 زر أمامي لضبط إعدادات الضبط والتهيئة.
- 1 لمبة LED تنبيه ثنائية اللون للإشارة إلى حالة الضبط والتهيئة (تومض باللون الأزرق) وحالة المخرج.
- درجة حرارة التشغيل: 0° مئوية ÷ +45° مئوية (للاستخدام الداخلي).
- ضبط وتهيئة الإعدادات من خلال التطبيق View Wireless لنظام Bluetooth technology.

البطاريات

للقيام بعملية استبدال البطارية يكفي فتح جسم الجهاز ثم استبدال البطارية مع ضرورة الانتباه إلى طريقة الإدخال الصحيحة للبطارية بالأقطاب المحددة.

انتبه! خطر الانفجار في حالة استبدال البطارية بأخرى من النوعية غير الصحيحة.

التشغيل.

الزر الأمامي

- التهيئة: اضغط على المفتاح لمدة 5 ثوانٍ (حتى يومض LED باللون الأزرق) لربط الجهاز بالشبكة. ثم اتبع الإجراء الموجه على تطبيق View Wireless.
- إعادة ضبط الجهاز: في أول 5 دقائق بعد إدخال البطارية، اضغط على المفتاح لمدة 30 ثانية، وخلال هذه الفترة سيومض LED باللون الأزرق. عقب انتهاء مدة الـ 30 ثانية هذه ستومض لمبة LED التنبيه بسرعة لمرتين اثنتين ثم ستنطفئ لتأكيد إتمام عملية إعادة التعيين.
- التحقق من توصيل الجهاز: اضغط لفترة قصيرة على الزر؛ في حالة تفعيل التوصيل تجاه الأجهزة الأخرى فإنه سيحدث وميض 3 مرات باللون الأزرق وإلا سيحدث وميض 3 مرات باللون الأحمر. في حالة الوميض الأحمر اللون فإنه يجب التحقق من أنه قد تم تحديث جميع الأجهزة القريبة بأحدث إصدار من fw ومن أنه تم ضبط إعداداتها وتهيئتها بالشكل الصحيح في شبكة التشغيل. في حالة استمرار الوميض الأحمر اللون بعد إجراء هذا التحقق فإنه يجب محاولة تقريب الأجهزة حتى يحدث الوميض باللون الأزرق.

لمبة Led

- وميض أزرق اللون: جاري ضبط وتهيئة إعدادات الجهاز.
- إضاءة قصيرة المدة باللون الأزرق: فتح/غلق التلامس.
- وميض أحمر اللون: انقطاع الاتصال مع الأجهزة الأخرى مع عُقد توصيل لأجهزة إعادة الإرسال لشبكة التشغيل. عُقد المكرر هي أجهزة تعمل بتقنية Bluetooth وتتم تغذيتها من الشبكة وتحديثها بأحدث البرامج الثابتة (راجع أوراق التعليمات المتعلقة بها).

الضبط والتهيئة.

من خلال تطبيق View Wireless، من الممكن ضبط ثلاثة أنواع من الوظائف، سواءً لنقطة التلامس المغناطيسية أو لنقطة التلامس السلكية:

- الربط بترموستات x-02974.30811 لتنفيذ أمر إيقاف التشغيل في حالة فتح النافذة
- إرسال إشعار عند فتح وإغلاق نقاط التلامس
- إرسال إشعار انخفاض البطارية (عندما يكون الشحن المتبقي أقل من 10%)
- استدعاء أحد السيناريوهات الخاصة بفتح وإغلاق نقاط التلامس

يمكن لكل نظام تلامس أن يقوم في وقتٍ واحد بجميع الوظائف التشغيلية المذكورة أعلاه.

للحصول على جميع التفاصيل، يرجى الاطلاع على دليل التعليمات الخاص بتطبيق View Wireless.

ضبط المعايير من تطبيق View Wireless:

القائمة	المعايير
الوظيفة ← إشعار فوري بانخفاض البطارية	تشغيل أو إيقاف التشغيل
الوظيفة ← تفعيل LED	تشغيل أو إيقاف التشغيل
وحدة وظيفية مغناطيسية ← الحالة (الدخول والمغادرة وسجلات الحضور)	
تفعيل منشطات ← سيناريو فتح/إغلاق نقطة تلامس مغناطيسية لاسلكية	نعم، لا وتعديل غير اسم المنشطات
إشعارات فورية ← لفتح/إغلاق نقطة تلامس مغناطيسية لاسلكية	نعم، لا وتعديل نص الإشعار الفوري
وحدة وظيفية مغناطيسية ← التحكم (الأضواء، أوامر متنوعة)	
لا يوجد معيار	
وحدة وظيفية سلكية ← الحالة (الدخول والمغادرة وسجلات الحضور والمستشعرات)	
الوظيفة ← قطبية المدخل	مفتوحة عادةً أو مغلقة عادةً
تفعيل المنشطات ← سيناريو فتح/إغلاق نقطة تلامس سلكية	نعم، لا وتعديل غير اسم المنشطات
إشعارات فورية ← عن فتح/إغلاق نقطة تلامس سلكية	نعم، لا وتعديل نص الإشعار الفوري
وحدة وظيفية سلكية ← التحكم في (الأضواء، أوامر متنوعة، الدخول والمغادرة وسجلات الحضور)	
الوظيفة ← سلوك المدخل	عادي، معكوس، تشغيل فقط أو إيقاف التشغيل فقط
وحدة وظيفية سلكية ← استدعاء السيناريو	
تفعيل المنشطات ← سيناريو فتح/إغلاق نقطة تلامس سلكية	نعم، لا وتعديل غير اسم المنشطات

بواسطة تطبيق View، من الممكن إنشاء سيناريوهات ليتم استدعاؤها عند فتح أو عند إغلاق نقاط التلامس.

مطابقة المعايير.

التوجيه الأوروبي الخاص بمعدات الراديو (RED). توجيه تقييد استخدام المواد الخطرة.

القواعد الأوروبية EN 62368-1، EN 55032، EN 55035، EN 301 489-17، EN 300 328، EN 62479، EN 63000.

تُقر شركة Vimar SpA بأن جهاز اللاسلكي مطابق للتوجيه UE/53/2014. يتوفر النص الكامل من إقرار مطابقة الاتحاد الأوروبي في وثيقة المنتج على الموقع الإلكتروني التالي: www.vimar.com.

لائحة تسجيل وتقييم وترخيص وتقييد المواد الكيميائية REACh (الاتحاد الأوروبي) رقم 2006/1907 – المادة 33. قد يحتوي المنتج على آثار من الرصاص.

مخلفات الأجهزة الكهربائية والإلكترونية - معلومات للمستخدمين

رمز صندوق القمامة المشطوب الوارد على الجهاز أو على العبوة يشير إلى أن المنتج في نهاية عمره الإنتاجي يجب أن يُجمع بشكل منفصل عن المخلفات الأخرى. وبالتالي، سيتوجب على المستخدم منح الجهاز عند وصوله لنهاية عمره إلى المراكز البلدية المناسبة للجمع المنفصل للمخلفات الكهربائية والإلكترونية. وبديلاً عن الإدارة المستقلة، من الممكن تسليم الجهاز الذي ترغب في التخلص منه مجاناً إلى الموزع، في وقت شراء جهاز جديد من نوع معادل. كذلك لدى موزعي المنتجات الإلكترونية الذي يمتلكون مساحة بيع لا تقل عن 400 م² فإنه من الممكن تسليم مجاناً المنتجات الإلكترونية التي يتم التخلص منها والتي لا تزيد أبعادها عن 25 سم، دون الالتزام بالشراء. تساهم عملية الجمع المنفصل للنفايات والأجهزة القديمة هذه، من أجل إعادة تدويرها ومعالجتها والتخلص منها بشكل متوافق بيئياً، في تجنب الآثار السلبية المحتملة على البيئة وعلى الصحة كما تشجع على توسيع عملية إعادة تدوير المواد التي تتكون منها هذه الأجهزة والمنتجات.

VIMAR
Viale Vicenza, 14
36063 Marostica VI - Italy
www.vimar.com

03980 01 2506

VIMAR

VISTA FRONTALE • FRONT View • VUE DE FACE • VISTA FRONTAL • FRONTANSICHT • ΜΠΡΟΣΤΙΝΗ ΠΛΕΥΡΑ • زاوية رؤية أمامية

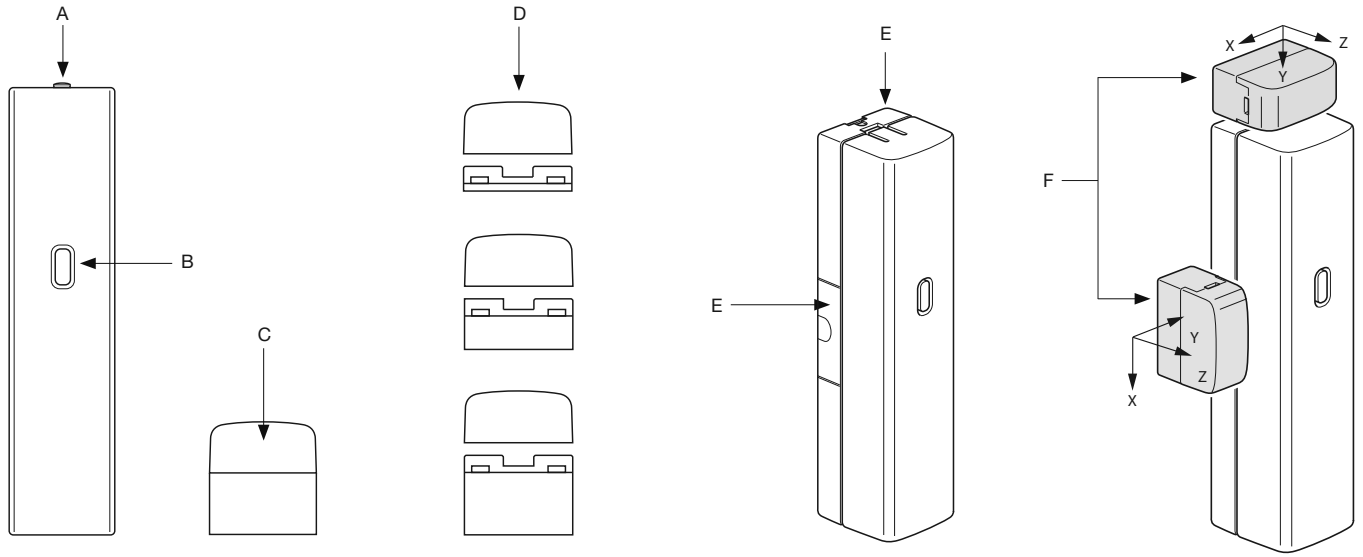

A: Foro per vite fissaggio coperchio • Hole for cover fixing screw • Orifice pour vis de fixation du couvercle • Orificio para tornillo de fijación de la tapa
Bohrung für Befestigungsschraube der Abdeckung • Οπή για βίδα στερέωσης καπακιού • ثقب لبرغي تثبيت الغطاء

B: Tasto frontale e Led bicolore • Front button and two-tone LED • Touche frontale et led bicolore • Botón frontal y LED bicolor
Frontseitige Taste und Zweifarben-LED • Μπροστινό πλήκτρο και δίχρωμη λυχνία Led • زر أمامي ولمبة LED تنبيه ثنائية اللون

C: Magnete • Magnet • Aimant • Imán • Magnet • Μαγνήτης • مغناطيس

D: Il magnete può essere installato su 3 diversi distanziatori forniti a corredo • The magnet can be installed on 3 different spacers supplied
L'aimant peut être installé sur 3 entretoises différentes, comprises dans l'emballage • El imán se puede montar en los 3 distintos separadores suministrados
Der Magnet kann auf 3 verschiedenen und im Lieferumfang enthaltenen Abstandhalter installiert werden • Ο μαγνήτης μπορεί να εγκατασταθεί σε 3 διαφορετικά παρεχόμενα διαχωριστικά
يمكن تركيب المغناطيس على 3 مباعِدات فصل مختلفة تأتي برفقة الجهاز

E: Posizione di affiancamento magnete al contatto • Magnet-contact side-by-side position • Position de l'aimant contre le contact • Posición del imán cerca del contacto
Montageposition Magnet-Kontakt • Θέση τοποθέτησης μαγνήτη στην επαφή • وضعية تقريب المغناطيس من طرف التلامس

F: Il magnete può essere posizionato in due modi come da figura • The magnet can be positioned in two ways, as shown in the figure
L'aimant peut être installé de deux façons, comme le montre la figure • El imán se puede posicionar en dos modos como se muestra en la figura
Der Magnet kann lt. Abbildung in zwei Positionen montiert werden • Ο μαγνήτης μπορεί να τοποθετηθεί με δύο τρόπους όπως στην εικόνα • يمكن وضع المغناطيس بطريقتين كما هو موضح بالشكل

Distanze di funzionamento del magnete (mm) • Magnet operating distances (mm) • Distances de fonctionnement de l'aimant (mm)
Distancias de funcionamiento del imán (mm) • Funktionsabstände des Magneten (mm) • Απόσταση λειτουργίας μαγνήτη (mm) • مسافات تشغيل المغناطيس (ملم)

Asse • Axis • Axe Eje • Achse • Άξονας المحور	Contatto lato lungo • Long side contact • Contact côté long Contacto lado largo • Kontakt lange Seite • Πλευρά μεγάλου μήκους επαφής طرف تلامس الجانب الطويل		Contatto lato corto • Short side contact • Contact côté court Contacto lado corto • Kontakt kurze Seite • Πλευρά μικρού μήκους επαφής طرف تلامس الجانب القصير	
	Avvicinamento • Approaching Rapprochemen • Acercamiento Annäherung • Προσέγγιση التقريب	Allontanamento • Distancing Éloignement • Alejamiento Entfernung • Απομάκρυνση الإبعاد	Avvicinamento • Approaching Rapprochemen • Acercamiento Annäherung • Προσέγγιση التقريب	Allontanamento • Distancing Éloignement • Alejamiento Entfernung • Απομάκρυνση الإبعاد
x	7	10	7	10
y	17	19	18	20
z	29	32	33	35

Nota. I valori sono stati ricavati posizionando il magnete a contatto con il dispositivo (tranne che per l'asse y)
Note. The values were obtained by positioning the magnet in contact with the device (except of the y axis).
Remarque. Les valeurs ont été obtenues en plaçant l'aimant en contact avec le dispositif (sauf pour l'axe y).
Nota. Los valores se han obtenido colocando el imán en contacto con el dispositivo (excepto el eje y).
Hinweis. Die Werte sind durch Platzierung des Magneten in Kontakt mit dem Gerät (mit Ausnahme der Y-Achse) ermittelt worden.
Σημείωση. Οι τιμές υπολογίζονται με τοποθέτηση του μαγνήτη σε επαφή με τον μηχανισμό (με εξαίρεση τον άξονα y).
ملاحظة. هذه القيم ناتجة من خلال وضع المغناطيس وهو يلامس الجهاز (باستثناء ما يخص المحور y).

CE

03980 01 2506

VIMAR
Viale Vicenza, 14
36063 Marostica VI - Italy
www.vimar.com

APERTURA DEL CONTATTO • CONTACT OPENING • OUVERTURE DU CONTACT • APERTURA DEL CONTACTO ÖFFNUNG DES KONTAKTS • ΑΝΟΙΓΜΑ ΤΗΣ ΕΠΑΦΗΣ • فتح طرف التلامس

1. Rimuovere la vite di fissaggio • Remove the fixing screw
   Ôter la vis de fixation • Suelte el tornillo de fijación
   Die Befestigungsschraube entfernen • Αφαιρέστε τη βίδα στερέωσης
   قم بإزالة برغي التثبيت

2. Fare leva con il cacciavite sull'incastro
   Prise open with a screwdriver
   Soulever la partie encastrée à l'aide d'un tournevis
   Haga palanca con el destornillador en el encaje
   Die Einrastung mit dem Schraubendreher aushebeln
   Τοποθετήστε το κατσαβίδι στην υποδοχή ως μοχλό
   استخدم مفك البراغي للرفع على موضع التعشيق

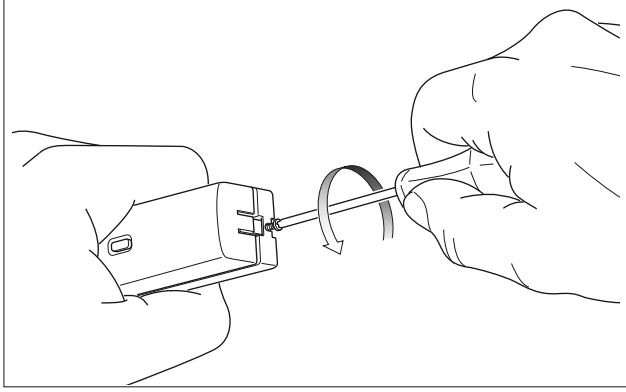

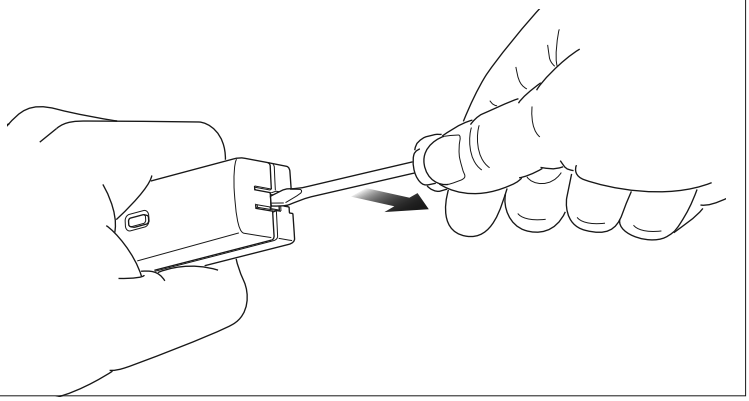

MORSETTI • TERMINALS • BORNES • BORNES • KLEMMEN • ΕΠΑΦΕΣ ΚΛΕΜΑΣ • أطراف التوصيل

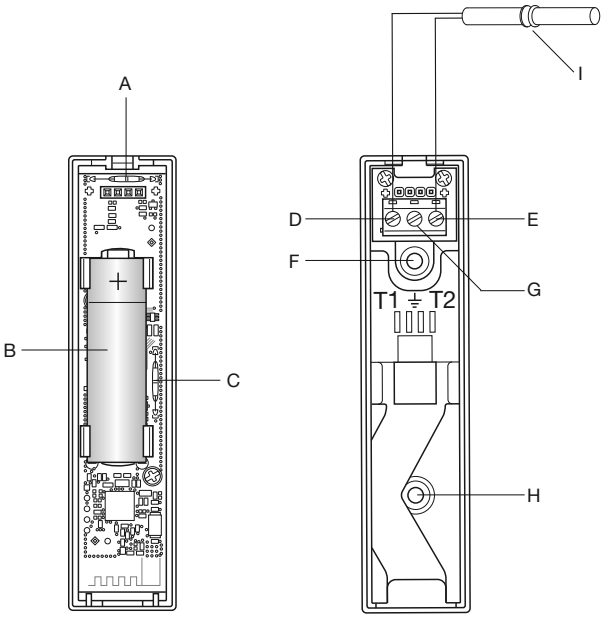

A: Reed contatto lato corto • Short side contact REED • Reed contact côté court
Reed contacto lado corto • Reed-Kontakt kurze Seite • Πλευρά μικρού μήκους επαφής reed
طرف تلامس الجانب القصير Reed

B: Vano batteria • Battery compartment • Logement de la pile • Compartimento de la pila
Batteriefach • Χώρος μπαταρίας • مكان وضع البطاريات

C: Reed contatto lato lungo • Long side contact REED • Reed contact côté long
Reed contacto lado corto • Reed-Kontakt lange Seite • Πλευρά μεγάλου μήκους επαφής reed
طرف تلامس الجانب الطويل Reed

D: T1 (ingresso contatto filare) • T1 (wired contact input) • T1 (entrée contact filaire)
T1 (entrada contacto cableado) • T1 (Eingang verkabelter Kontakt)
T1 (είσοδος ενσύρματης επαφής) • (مدخل التلامس السلكي) T1

E: T2 (ingresso contatto filare) • T2 (wired contact input) • T2 (entrée contact filaire)
T2 (entrada contacto cableado) • T2 (Eingang verkabelter Kontakt)
T2 (είσοδος ενσύρματης επαφής) • (مدخل التلامس السلكي) T2

F: Foro per vite antistrappo e fissaggio base
Hole for tear-proof screw and base fixing
Orifice pour vis antivandalisme et fixation de base
Agujero para tornillo antidesgarro y fijación de la base
Bohrung für Abreißschutz-Schraube und Rückwand-Befestigung
Οπή για βίδα προστασίας από την παραβίαση και στερέωσης βάσης
فتحة للبرغي المقاوم للإزالة والمثبت للقاعدة

G: Morsetto non utilizzato • Terminal not used • Borne non utilisée • borne No utilizado
Nicht verwendete Klemme • Επαφή κλέμας που δεν χρησιμοποιείται • طرف توصيل غير مُستخدم

H: Foro per fissaggio base • Hole for base fixing • Orifice pour fixation de base
Orificio para fijación de la base • Bohrung für Rückwand-Befestigung
Οπή για στερέωση βάσης • فتحة لتثبيت القاعدة

I: Contatto filare (art. 01820, 01821, 01822, ecc.)
Wired contact (art. 01820, 01821, 01822, etc.)
Contact filaire (art. 01820, 01821, 01822, etc.)
Contacto cableado (art. 01820, 01821, 01822, etc.)
Verkabelter Kontakt (Art. 01820, 01821, 01822 usw.)
Ενσύρματη επαφή (κωδ. 01820, 01821, 01822 κλπ.)
التلامس السلكي (المنتج 01820, 01821, 01822 وما إلى ذلك)

ATTENZIONE! - CAUTION! - ATTENTION ! - ¡ATENCIÓN! - WARNUNG! - ΠΡΟΣΟΧΗ!
In caso di sostituzione, smaltire le batterie negli appositi cassonetti per la raccolta differenziata - When replacing them, dispose of the batteries in specific recycling bins
En cas de remplacement, jeter les piles dans les conteneurs prévus pour le tri sélectif - Deseche las pilas usadas en los contenedores correspondientes para la recogida selectiva
Die Alt-Akkus in den entsprechenden Containern für die getrennte Müllsammlung entsorgen - Σε περίπτωση αντικατάστασης, απορρίψτε τις μπαταρίες στους ειδικούς κάδους για διαφοροποιημένη συλλογή
انتبه!
في حالة استبدال البطاريات فإنه يجب التخلص من البطاريات القديمة عبر إلقائها في الحاويات المخصصة للجمع المنفصل للنفايات.

03980 01 2506

VIMAR
Viale Vicenza, 14
36063 Marostica VI - Italy
www.vimar.com