Συσκευή ελέγχου οικιακού αυτοματισμού τεσσάρων πλήκτρων και ρυθμιστής 240 V~ 50/60Hz Hz με αποκοπή φάσης, για λαμπτήρες πυρακτώσεως 40-200 W, ηλεκτρονικούς μετασχηματιστές 40-300 VA στα 240 V~, 20-150 VA στα 120 V~, λαμπτήρες CFL 10-200 W στα 240 V~, 5-100 W στα 120 V~, λαμπτήρες LED 3-200 W στα 240 V~, 3-100 W στα 120 V~, δυνατότητα εντοπισμού στο σκοτάδι με λυχνία LED RGB και ρύθμιση έντασης, συμπληρώνεται με εναλλάξιμα μισά πλήκτρα 1 ή 2 στοιχείων Linea, Eikon, Arké ή Plana – 2 στοιχείων.

Ο μηχανισμός ελέγχει απευθείας το φορτίο. Πρέπει να χρησιμοποιείται ως διπλό ή μονό πλήκτρο ανάλογα με το επιλεγμένο πλήκτρο. Τα πλήκτρα μπορούν επίσης να διαμορφωθούν ανεξάρτητα από την ενεργοποίηση του dimmer. Μπορείτε να πατήσετε είτε το πάνω είτε το κάτω τμήμα των πλήκτρων. Για τις σειρές Linea, Eikon και Arkè, όλα τα καλύμματα πλήκτρων, τόσο εκείνα του καταλόγου όσο και τα εξατομικευμένα, διαθέτουν σύμβολα με οπίσθιο φωτισμό και χρώματα RGB που μπορούν να εξατομικευτούν.

ΣΗΜΑΝΤΙΚΟ: Οι λαμπτήρες που ελέγχονται από μεμονωμένη έξοδο πρέπει να είναι ίδιοι. Όλα τα ελεγχόμενα φορτία πρέπει να έχουν δυνατότητα DIMMER σύμφωνα με τις προδιαγραφές του κατασκευαστή. Ελέγξτε στη συσκευασία των λαμπτήρων τη συμβατή τυπολογία ρύθμισης dimmer: LE (Leading Edge, ανερχόμενη παρυφή) ή TE (Trailing Edge, κατερχόμενη παρυφή). Εάν δεν αναφέρεται, ο λαμπτήρας μπορεί να χρησιμοποιηθεί και στους δύο τρόπους λειτουργίας. Ο τεχνικός εγκατάστασης μπορεί να επιλέξει την τυπολογία της ρύθμισης dimmer που διασφαλίζει τη βέλτιστη λειτουργία του λαμπτήρα.

Ρύθμιση dimmer με λειτουργία ανερχόμενης παρυφής LE

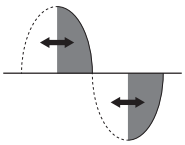

Ρύθμιση dimmer με λειτουργία κατερχόμενης παρυφής TE

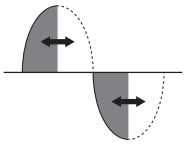

ΧΑΡΑΚΤΗΡΙΣΤΙΚΑ.

- Ονομαστική τάση τροφοδοσίας BUS TP: 29 V
- Ονομαστική τάση τροφοδοσίας δικτύου: 240 V~, 50 Hz/60 Hz
- Απορρόφηση από bus TP: 15 mA
- Συνδυαζόμενα πλήκτρα: διπλό ή 1 μονό
- Επαφές κλέμας: L, έξοδος dimmer, bus TP
- Έξοδος με προστασία από την υπερφόρτωση και την υπερένταση
- Απόσταση μηχανισμού και μέγ. φορτίο 100 m
- Θερμοκρασία λειτουργίας -5°C +45°C (για εσωτερικό χώρο)
- Βαθμός προστασίας IP20
- **Ο μηχανισμός 30488-01488 πρέπει να διαμορφωθεί με το Automation Gateway 01410-01411 και Εφαρμογή View Pro.**
- **Μη συμβατότητα με χωνευτές κεντρικές μονάδες By-me 21509 και EasyTool Professional.**

ΕΛΕΓΧΟΜΕΝΑ ΦΟΡΤΙΑ.

Ελεγχόμενα φορτία	LE	TE
	40 - 200 W	40 - 200 W
	10 - 100 W (5 λαμπτήρες το μέγ.)	10 - 200 W (10 λαμπτήρες το μέγ.)
	5 - 100 W (5 λαμπτήρες το μέγ.)	10 - 200 W (10 λαμπτήρες το μέγ.)
	40 - 200 VA (3 μετασχηματιστές το μέγ. τύπου L)	40 - 200 VA (5 μετασχηματιστές το μέγ. τύπου C)

- Ελεγχόμενα φορτία με προσαρμογέα φορτίου 01873 συνδεδεμένο παράλληλα:

Ελεγχόμενα φορτία	LE	TE
Τροφοδοτικά 01874-01875	10 τροφοδοτικά το μέγ.	Δεν ισχύει
Λαμπτήρες 02662	10 λαμπτήρες το μέγ.	Δεν ισχύει

- Ελεγχόμενα φορτία RGB με προσαρμογέα φορτίου 01873 συνδεδεμένο παράλληλα:

Λαμπτήρες RGB 02663	10 λαμπτήρες το μέγ.

ΡΥΘΜΙΣΗ ΧΡΩΜΑΤΟΣ ΛΥΧΝΙΩΝ LED.

Το χρώμα ρυθμίζεται από την εφαρμογή View Pro μέσω των αντίστοιχων μενού.

Επισημάνσεις λυχνιών LED

- Η αναλαμπή μιας οποιασδήποτε λυχνίας led των πλήκτρων B και C υποδεικνύει συναγερμό.
- Εάν αναβοσβήνουν και οι δύο λυχνίες led B και C, δεν υπάρχει ηλεκτρική τροφοδοσία στην έξοδο.
- Η αναλαμπή της λυχνίας led C υποδεικνύει την ενεργοποίηση της θερμικής προστασίας του μηχανισμού. Ελέγξτε τις συνδέσεις του αντίστοιχου φορτίου. Βεβαιωθείτε επίσης ότι το φορτίο δεν είναι υπερβολικό ή ακατάλληλο.
- Για να απενεργοποιήσετε τον συναγερμό, πατήστε στιγμιαία το πλήκτρο B ή C (ενεργοποίηση/απενεργοποίηση του αντίστοιχου dimmer).

Στην περίπτωση που η λυχνία εξακολουθεί να αναβοσβήνει, περιμένετε να κρυώσει το σύστημα προστασίας και, στη συνέχεια, επαναλάβετε την εντολή.

ΛΕΙΤΟΥΡΓΙΑ.

Μηχανισμός οικιακού αυτοματισμού με λειτουργία εκκινητή dimmer.

- *Λειτουργίες που μπορούν να εκτελεστούν με τα πλήκτρα:*
  - διακόπτης ON/OFF
  - έλεγχος ρολών
  - έλεγχος ρυθμιστή
  - ενεργοποίηση σεναρίων
- *Λειτουργίες που μπορούν να εκτελεστούν από τον ρυθμιστή:*
  - ενεργοποίηση, απενεργοποίηση και ρύθμιση
  - λειτουργία «flash start» για λαμπτήρες CFL
  - λειτουργία «κλίμακας»
  - καθυστέρηση απενεργοποίησης και λειτουργία «προειδοποίησης»
  - αποκοπή φάσης: LE/TE
- *Λειτουργίες που μπορούν να εκτελεστούν από τον ρυθμιστή με ειδικά φορτία RGB:*
  - ενεργοποίηση, απενεργοποίηση και ρύθμιση
  - αλλαγή απόλυτου χρώματος
  - λειτουργία fading show

ΔΙΑΜΟΡΦΩΣΗ.

Για τις διαδικασίες διαμόρφωσης, ανατρέξτε στο εγχειρίδιο του συστήματος By-me Plus.
Συνιστάται να διαμορφώνετε το μηχανισμό με απενεργοποιημένο φορτίο.
Η διαδικασία διαμόρφωσης πρέπει να εκτελείται με τον μηχανισμό χωρίς το κάλυμμα πλήκτρων, ώστε να μπορείτε να πατήσετε το πλήκτρο διαμόρφωσης A.

- Λειτουργικές μονάδες: 7 (4 πλήκτρα, 2 πλήκτρα διπλής λειτουργίας και 1 εκκινητής ρυθμιστή)
- Επιλογή λειτουργικής μονάδας στη φάση διαμόρφωσης:
  - πατήστε το πλήκτρο A και περιμένετε 3 δευτ. για να επιλέξετε τη λειτουργική μονάδα ρυθμιστή,
  - πατήστε ξανά το πλήκτρο A και, στη συνέχεια, το επιθυμητό πλήκτρο (B, C, E, F) για να επιλέξετε τη σχετική λειτουργική μονάδα πλήκτρου ή πλήκτρου διπλής λειτουργίας.

Η διαμόρφωση ξεκινά όταν ανάψει η κόκκινη led D και τερματίζεται όταν σβήσει.

ΚΑΝΟΝΙΣΜΟΙ ΕΓΚΑΤΑΣΤΑΣΗΣ.

- Η εγκατάσταση πρέπει να πραγματοποιείται από εξειδικευμένο προσωπικό σύμφωνα με τους κανονισμούς που διέπουν την εγκατάσταση του ηλεκτρολογικού εξοπλισμού και ισχύουν στη χώρα όπου εγκαθίστανται τα προϊόντα.
- Οι συνδεδεμένοι λαμπτήρες πρέπει να είναι ίδιοι. Δεν είναι δυνατός ο ταυτόχρονος έλεγχος λευκών λαμπτήρων led και λαμπτήρων led RGB με την ίδια συσκευή ελέγχου.
- Η συσκευή δεν είναι κατάλληλη για τον έλεγχο κινητήρων (π.χ. αναδευτήρες αέρα, απορροφητήρες).
- Μην υπερβαίνετε ποτέ την ονομαστική ισχύ.
- Στην περίπτωση εγκατάστασης 2 ρυθμιστών στο ίδιο κουτί, τα ελεγχόμενα φορτία από κάθε ρυθμιστή πρέπει να μειωθούν, ώστε το άθροισμά τους να μην υπερβαίνει τη μέγιστη ελεγχόμενη ισχύ από έναν μεμονωμένο μηχανισμό.
- Οι υπερφορτώσεις, τα ηλεκτρικά τόξα και τα βραχυκυκλώματα προκαλούν ανεπανόρθωτη βλάβη στο ρυθμιστή. Πριν από την εγκατάσταση, ελέγξτε προσεκτικά το κύκλωμα εξαλείφοντας τις παραπάνω πιθανές αιτίες.
- Ο ρυθμιστής δεν διαθέτει μηχανική διακοπή στο κύριο κύκλωμα και, κατά συνέπεια, δεν παρέχει γαλβανική μόνωση. Το κύκλωμα στην πλευρά του φορτίου πρέπει να θεωρείται πάντα υπό τάση.

ΣΥΜΜΟΡΦΩΣΗ ΜΕ ΤΑ ΠΡΟΤΥΠΑ.

Οδηγία ΒΤ. Οδηγία EMC. Οδηγία RoHS.

Πρότυπα EN IEC 60669-2-1, EN IEC 63044, EN 50491, EN IEC 63000.

Κανονισμός REACh (EE) αρ. 1907/2006 – Άρθρο 33. Το προϊόν μπορεί να περιέχει ίχνη μολύβδου.

ΑΗΗΕ - Πληροφορίες για τους χρήστες
Το σύμβολο διαγραμμένου κάδου υποδεικνύει ότι το προϊόν πρέπει να συλλέγεται ξεχωριστά από τα υπόλοιπα απόβλητα στο τέλος της ωφέλιμης διάρκειας ζωής του και να αποστέλλεται σε εξουσιοδοτημένα κέντρα συλλογής σύμφωνα με την εθνική νομοθεσία των χωρών της ΕΕ που αναγνωρίζουν την οδηγία ΑΗΗΕ. Στόχος είναι η αποφυγή αρνητικών επιπτώσεων για το περιβάλλον και την ανθρώπινη υγεία, διασφαλίζοντας τη σωστή διαχείριση των αποβλήτων και αποφεύγοντας συνεπώς την ανεξέλεγκτη απόρριψη που υπόκειται σε νομικές κυρώσεις. Για τη σωστή διαχείριση του προϊόντος, ανατρέξτε στις προβλεπόμενες τοπικές διατάξεις της χώρας σας.

VIMAR
Viale Vicenza, 14
36063 Marostica VI - Italy
www.vimar.com

ΜΠΡΟΣΤΙΝΗ ΚΑΙ ΠΙΣΩ ΠΛΕΥΡΑ

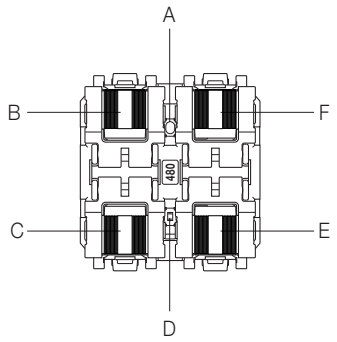

A: Πλήκτρο διαμόρφωσης
B: Πλήκτρο 1
C: Πλήκτρο 2
D: Λυχνία led
E: Πλήκτρο 3
F: Πλήκτρο 4

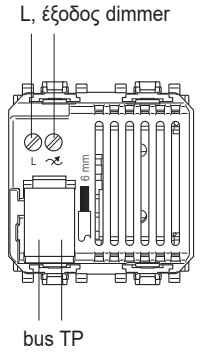

ΣΥΝΔΕΣΕΙΣ

Σύνδεση με φορτίο

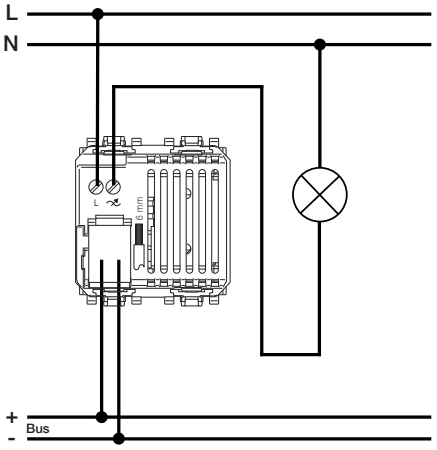

Σύνδεση με 01873

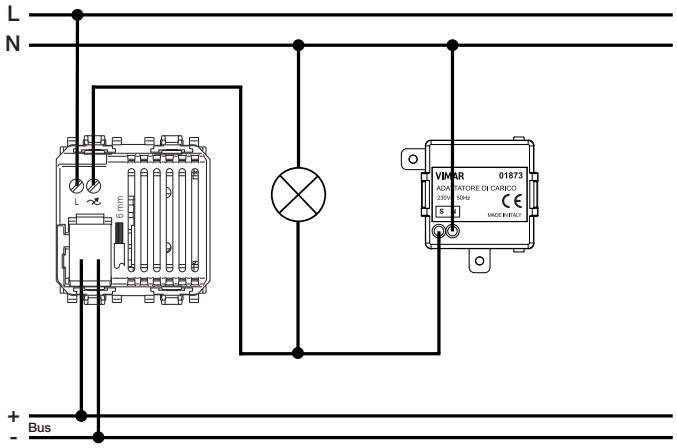

Σύνδεση με 01873 και λαμπτήρα 02663

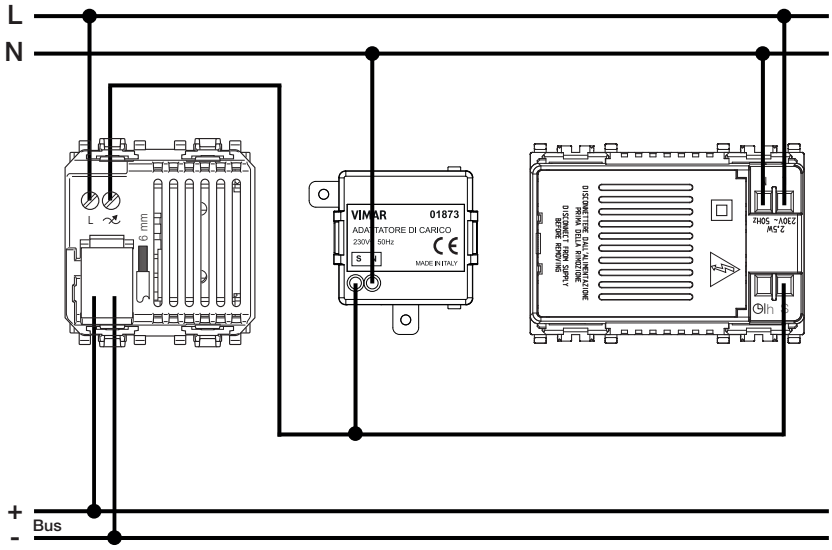

VIMAR
Viale Vicenza, 14
36063 Marostica VI - Italy
www.vimar.com